ТИПОВЫЕ КОНСТРУКЦИИ, ИЗДЕЛИЯ И УЗЛЫ ЗДАНИЙ и СООРУЖЕНИЙ

СЕРИЯ 1.090.1-6 сп

СБОРНЫЕ ЖЕЛЕЗОБЕТОННЫЕ КОНСТРУКЦИИ МЕЖВИДОВОГО ПРИМЕНЕНИЯ ДЛЯ КРУПНОПАНЕЛЬНЫХ ОБЩЕСТВЕННЫХ ЗДАНИЙ И ВСПОМОГАТЕЛЬНЫХ ЗДАНИЙ ПРОМЫШЛЕННЫХ ПРЕДПРИЯТИЙ

С ВЫСОТОЙ ЭТАЖА 3,3 м

ДЛЯ СТРОИТЕЛЬСТВА В РАЙОНАХ СРЕДНЕЙ АЗИИ СЕЙСМИЧНОСТЬЮ 7, 8 И 9 БАЛЛОВ НА ПРОСАДОЧНЫХ ГРУНТАХ

ВЫПУСК 4

ПАНЕЛИ ВНУТРЕННИХ СТЕН НУЛЕВОГО ЦИКЛА ДЛЯ ВАРИАНТА С МОНОЛИТНЫМИ ФУНДАМЕНТАМИ

РАБОЧИЕ ЧЕРТЕЖИ

ТИПОВЫЕ КОНСТРУКЦИИ, ИЗДЕЛИЯ И УЗЛЫ ЗДАНИЙ и СООРУЖЕНИЙ

СЕРИЯ 1.090.1-6сп

СБОРНЫЕ ЖЕЛЕЗОБЕТОННЫЕ КОНСТРУКЦИИ МЕЖВИДОВОГО ПРИМЕНЕНИЯ ДЛЯ КРУПНОПАНЕЛЬНЫХ ОБЩЕСТВЕННЫХ ЗДАНИЙ И ВСПОМОГАТЕЛЬНЫХ ЗДАНИЙ ПРОМЫШЛЕННЫХ ПРЕДПРИЯТИЙ

С ВЫСОТОЙ ЭТАЖА 3,3 м

ДЛЯ СТРОИТЕЛЬСТВА В РАЙОНАХ СРЕДНЕЙ АЗИИ СЕЙСМИЧНОСТЬЮ 7,8 И 9 БАЛЛОВ НА ПРОСАДОЧНЫХ ГРУНТАХ

ВЫПУСК 4

ПАНЕЛИ ВНУТРЕННИХ СТЕН НУЛЕВОГО ЦИКЛА ДЛЯ ВАРИАНТА С МОНОЛИТНЫМИ ФУНДАМЕНТАМИ

РАБОЧИЕ ЧЕРТЕЖИ

РАЗРАБОТАН ИНСТИТУТОМ ТАШЗНИИЭП

ГЛАВНЫЙ ИНЖЕНЕР ИНСТИТУТА Л.А.МУХАМЕДШИН

ГЛАВНЫЙ ИНЖЕНЕР ПРОЕКТА Э.К.ТАШПУЛАТОВ

УТВЕРЖДЕНЫ И ВВЕДЕНЫ В ДЕЙСТВИЕ ГОСГРАЖДАНСТРОЕМ ПРИКАЗ № 22 ОТ 25.01.88г.

Обозначение	Наименование	Стр.
I.090.I-6СП.4 000000	Содержание	6÷2
I.090.I-6СП.4 000000ТО	Техническое описание	8,7
	Панель цокольная ПВЦ57.20-Т.I;ПВЦ33.20-Т.I;ПВЦ27.20-Т.I	
I.090.I-6СП.4 0I0000	ПВЦ57.20.I0-Т-СП.I	
-0I	ПВЦ57.20.I3-Т-СП.I	
-02	ПВЦ57.20-Т-СП.I	
-03	ПВЦ57.20.I5-Т-СП.I	
-04	ПВЦ57.20.I0-Т-СП9.I	
-05	ПВЦ57.20.I3-Т-СП9.I	
-06	ПВЦ57.20.I5-Т-СП9.I	
-07	ПВЦ33.20-Т-СП.I	
-08	ПВЦ33.20.I0-Т-СП.I	
-09	ПВЦ33.20.I3-Т-СП.I	
-I0	ПВЦ33.20.I5-Т-СП.I	
-II	ПВЦ33.20.09-Т-СП.I	
-I2	ПВЦ33.20.I2-Т-СП.I	
-I3	ПВЦ33.20.I4-Т-СП.I	
-I4	ПВЦ33.20.09-Т-СП9.I	
-I5	ПВЦ33.20.I2-Т-СП9.I	
-I6	ПВЦ33.20.I4-Т-СП9.I	
-I7	ПВЦ27.20-Т-СП.I	
-I8	ПВЦ27.20.I0-Т-СП.I	
-I9	ПВЦ27.20.I3-Т-СП.I	
-20	ПВЦ27.20.09-Т-СП.I	
-2I	ПВЦ27.20.I2-Т-СП.I	
-22	ПВЦ27.20.I4-Т-СП.I	
-23	ПВЦ27.20.07-Т-СП9.I	
-24	ПВЦ27.20.09-Т-СП9.I	
-25	ПВЦ27.20.I2-Т-СП9.I	
-26	ПВЦ27.20.I4-Т-СП9.I	9÷II

Обозначение	Наименование	Стр.
	Панель цокольная ПВЦ57.20-Т.I; ПВЦ33.20-Т.I;ПВЦ27.20-Т.I	
I.090.I-6СП.4 0I0000СБ	ПВЦ57.20.I0-Т-СП.I	
-0I	ПВЦ57.20.I3-Т-СП.I	
-02	ПВЦ57.20-Т-СП.I	
-03	ПВЦ57.20.I5-Т-СП.I	
-04	ПВЦ57.20.I0-Т-СП9.I	
-05	ПВЦ57.20.I3-Т-СП9.I	
-06	ПВЦ57.20.I5-Т-СП9.I	
-07	ПВЦ33.20-Т-СП.I	
-08	ПВЦ33.20.I0-Т-СП.I	
-09	ПВЦ33.20.I3-Т-СП.I	
-I0	ПВЦ33.20.I5-Т-СП.I	
-II	ПВЦ33.20.09-Т-СП.I	
-I2	ПВЦ33.20.I2-Т-СП.I	
-I3	ПВЦ33.20.I4-Т-СП.I	
-I4	ПВЦ33.20.09- Т-СП9.I	
-I5	ПВЦ33.20.I2-Т-СП9.I	
-I6	ПВЦ33.20.I4-Т-СП9.I	
-I7	ПВЦ27.20-Т-СП.I	
-I8	ПВЦ27.20.I0-Т-СП.I	
-I9	ПВЦ27.20.I3-Т-СП.I	
-20	ПВЦ27.20.09-Т-СП.I	
-22	ПВЦ27.20.I2-Т-СП.I	
-22	ПВЦ27.20.I4-Т-СП.I	
-23	ПВЦ27.20.07-Т-СП9.I	

Инв № подл | Подпись и дата | Взам инв №

Н контр	Горбенко		09.87	I.090.I-6СП.4 000000
Нач отд	Янбулатов		09.87	Содержание
Гл спец	Каримова		09.87	Стадия: Р; Лист: I; Листов: 5
ГИП	Ташпулатов		09.87	ТашЗНИИЭП
Рук гр	Авзаева		09.87	
Разраб	Дмитриева		09.87	

Формат А3

Обозначение	Наименование	Стр.
-24	ПВЦ27.20.09-Т-СП9.I	
-25	ПВЦ27.20.I2-Т-СП9.I	
-26	ПВЦ27.20.I4-Т-СП9.I	
	Сборочный чертеж	12÷I4
	Панель цокольная	
	ПВЦ57.20-IТ.I	
I.090.I-6СП.4 020000	ПВЦ57.20.I0-IТ-СП.I	
-0I	ПВЦ57.20.I3-IТ-СП.I	
-02	ПВЦ57.20-IТ-СП.I	
-03	ПВЦ57.20.I5-IТ-СП.I	
-04	ПВЦ57.20.I0-IТ-СП9.I	
-05	ПВЦ57.20.I3-IТ-СП9.I	
-06	ПВЦ57.20.I5-IТ-СП9.I	I5
	Панель цокольная	
	ПВЦ57.20-IТ.I	
I.090.I-6СП.4 020000СБ	ПВЦ57.20.I0-IТ-СП.I	
-0I	ПВЦ57.20.I3-IТ-СП.I	
-02	ПВЦ57.20-IТ-СП.I	
-03	ПВЦ57.20.I5-IТ-СП.I	
-04	ПВЦ57.20.I0-IТ-СП9.I	
-05	ПВЦ57.20.I3-IТ-СП9.I	
-06	ПВЦ57.20.I5-IТ-СП9.I	
	Сборочный чертеж	I6
	Панель цокольная	
	ПВЦ33.20-IТ.I; ПВЦ27.20-IТ.I	
I.090.I-6СП.4 030000	ПВЦ33.20-IТ-СП.I	
-0I	ПВЦ33.20.I0-IТ-СП.I	
-02	ПВЦ33 20.I3-IТ-СП.I	
-03	ПВЦ33.20.I5-IТ-СП.I	
-04	ПВЦ33.20.09-IТ-СП.I	
-05	ПВЦ33.20.I2-IТ-СП9.I	

Обозначение	Наименование	Стр.
-06	ПВЦ33.20.I4-IТ-СП.I	
-07	ПВЦ33.20.09-IТ-СП9.I	
-08	ПВЦ33.20.I2-IТ-СП9.I	
-09	ПВЦ33.20.I4-IТ-СП9.I	
-I0	ПВЦ27.20-IТ-СП.I	
-II	ПВЦ27.20.I0-IТ-СП.I	
-I2	ПВЦ27.20.I3-IТ-СП.I	
-I3	ПВЦ27.20.09-IТ-СП.I	
-I4	ПВЦ27.20.I2-IТ-СП.I	
-I5	ПВЦ27.20.I4-IТ-СП .I	
-I6	ПВЦ27.20.09-IТ-СП9.I	
-I7	ПВЦ27.20.I2-IТ-СП9.I	
-I8	ПВЦ27.20.I4-IТ-СП9.I	I8,I7
	Панель цокольная	
	ПВЦ33.20-IТ.I; ПВЦ27.20-IТ.I	
I.090.I-6СП.4 030000СБ	ПВЦ33.20-IТ-СП.I	
-0I	ПВЦ33.20.I0-IТ-СП.I	
-02	ПВЦ33.20.I3-IТ-СП.I	
-03	ПВЦ33.20.I5-IТ-СП.I	
-04	ПВЦ33.20.09-IТ-СП.I	
-05	ПВЦ33.20.I2-IТ-СП.I	
-06	ПВЦ33.20.I4-IТ-СП.I	
-07	ПВЦ33.20.09-IТ-СП9.I	
-08	ПВЦ33.20.I2-IТ-СП9.I	
-09	ПВЦ33.20.I4-IТ-СП9.I	
-I0	ПВЦ27.20-IТ-СП.I	
-II	ПВЦ27.20.I0-IТ-СП.I	
-I2	ПВЦ27.20.I3-IТ-СП.I	
-I3	ПВЦ27.20.09-IТ-СП.I	

Инв. № подл. | Подпись и дата | Взам. инв. №

Формат А3

Обозначение	Наименование	Стр.
-I4	ПВЦ27.20.I2-IT-СП.I	
-I5	ПВЦ27.20.I4-IT-СП.I	
-I6	ПВЦ27.20.09-IT-СП9.I	
-I7	ПВЦ27.20.I2-IT-СП9.I	
-I8	ПВЦ27.20.I4-IT-СП9.I	
	Сборочный чертёж	I9 20
	Каркас пространственный	
	КП57.20;КП33.20;КП27.20.	
I.090.I-6СП.4 000I00	КП57.20.I0-СП.I	
-0I	КП57.20.I3-СП.I	
-02	КП57.20-СП.I	
-03	КП57.20.I5-СП.I	
-04	КП57.20.I0-СП9.I	
-05	КП57.20.I3-СП9.I	
-06	КП57.20.I5-СП9.I	
-07	КП33.20-СП.I	
-08	КП33.20.I0-СП.I	
-09	КП33.20.I3-СП.I	
-I0	КП33.20.I5-СП.I	
-II	КП33.20.09-СП.I	
-I2	КП33.20.I2-СП.I	
-I3	КП33.20.I4-СП.I	
-I4	КП33.20.09-СП9.I	
-I5	КП33.20.I2-СП9.I	
-I6	КП33.20.I4-СП9.I	
-I7	КП27.20-СП.I	
-I8	КП27.20.I0-СП.I	
-I9	КП27.20.I3-СП.I	
-20	КП27.20.09-СП.I	

Обозначение	Наименование	Стр.
-2I	КП27.20.I2-СП.I	
-22	КП27.20.I4-СП.I	
-23	КП27.20.07-СП9.I	
-24	КП27.20.09-СП9.I	
-25	КП27.20.I2-СП9.I	
-26	КП27.20.I4-СП9.I	21
	Каркас пространственный	
	КП57.20;КП33.20;КП27.20.	
I.090.I-6СП.4 000I00СБ	КП57.20.I0-СП.I	
-0I	КП57.20.I3-СП.I	
-02	КП57.20-СП.I	
-03	КП57.20.I5-СП.I	
-04	КП57.20.I0-СП9.I	
-05	КП57.20.I3-СП9.I	
-06	КП57.20.I5-СП9.I	
-07	КП33.20-СП.I	
-08	КП33.20.I0-СП.I	
-09	КП33.20.I3-СП.I	
-I0	КП33.20.I5-СП.I	
-II	КП33.20.09-СП.I	
-I2	КП33.20.I2-СП.I	
-I3	КП33.20.I4-СП.I	
-I4	КП33.20.09-СП9.I	
-I5	КП33.20.I2-СП9.I	
-I6	КП33.20.I4-СП9.I	
-I7	КП27.20-СП.I	
-I8	КП27.20.I0-СП.I	

Инв № подл | Подпись и дата | Взам инв №

Обозначение	Наименование	Стр.
-19	КП27.20.13-СП.1	
-20	КП27.20.09-СП.1	
-21	КП27.20.12-СП.1	
-22	КП27.20.14-СП.1	
-23	КП27.20.07-СП9.1	
-24	КП27.20.09-СП9.1	
-25	КП27.20.12-СП9.1	
-26	КП27.20.14-СП9.1	
	Сборочный чертёж	24÷26
	Каркас пространственный	
	КПП57.20	
1.090.1-6СП.4 000200	КПП57.20.10-СП.1	
-01	КПП57.20.13-СП.1	
-02	КПП57.20-СП.1	
-03	КПП57.20.15-СП.1	
-04	КПП57.20.10-СП9.1	
-05	КПП57.20.13-СП9.1	
-06	КПП57.20.15-СП9.1	27
	Каркас пространственный КПП57.20.	
1.090.1-6СП.4 000200СБ	КПП57.20.10-СП.1	
-01	КПП57.20.13-СП.1	
-02	КПП57.20,СП.1	
-03	КПП57.20.15-СП.1	
-04	КПП57.20.10-СП9.1	
-05	КПП57.20.13-СП9.1	
-06	КПП57.20.15-СП9.1	
	Сборочный чертёж	28
	Каркас пространственный	

Обозначение	Наименование	Стр.
	КПП33.20; КПП27.20.	
1.090.1-6СП.4 000300	КПП33.20-СП.1	
-01	КПП33.20.10-СП.1	
-02	КПП33.20.13-СП.1	
-03	КПП33.20.15-СП.1	
-04	КПП33.20.09-СП.1	
-05	КПП33.20.12-СП.1	
-06	КПП33.20.14-СП.1	
-07	КПП33.20.09-СП9.1	
-08	КПП33.20.12-СП9.1	
-09	КПП33.20.14-СП9.1	
-10	КПП27.20-СП.1	
-11	КПП27.20.10-СП.1	
-12	КПП27.20.13-СП.1	
-13	КПП27.20.09-СП.1	
-14	КПП27.20.12-СП.1	
-15	КПП27.20.14-СП.1	
-16	КПП27.20.09-СП9.1	
-17	КПП27.20.12-СП9.1	
-18	КПП27.20.14-СП9.1	29,30
	Каркас пространственный	
	КПП33.20; КПП27.20	
1.090.1-6СП.4 000300СБ	КПП33.20-СП.1	
-01	КПП33.20.10-СП.1	
-02	КПП33.20.13-СП.1	
-03	КПП33.20.15-СП.1	
-04	КПП33.20.09-СП.1	

Взам. инв. №

Подпись и дата

Инв. № подл.

Обозначение	Наименование	Стр.
-05	КПП33.20.I2-СП.I	
-06	КПП33.20.I4-СП.I	
-07	КПП33.20.09-СП9.I	
-08	КПП33.20.I2-СП9.I	
-09	КПП33.20.I4-СП9.I	
-I0	КПП27.20-СП.I	
-II	КПП27.20.I0-СП.I	
-I2	КПП27.20.I3-СП.I	
-I3	КПП27.20.09-СП.I	
-I4	КПП27.20.I2-СП.I	
-I5	КПП27.20.I4-СП.I	
-I6	КПП27.20.09-СП9.I	
-I7	КПП27.20.I2-СП9.I	
-I8	КПП27.20.I4-СП9.I	
	Сборочный чертеж	3I
I.090.I-6СП.4 000000I	Узлы опалубочные	33
I.090.I-6СП.4 000002	Узлы арматурные	35,36
I.090.I-6СП.4 0I00	Каркас КРI...КР5	37
0I00СБ	Каркас КРI...КР5	
	Сборочный чертеж	37
0200	Каркас КР6...КР8	38
0200СБ	Каркас КР6...КР8	
	Сборочный чертеж	38
0300	Каркас КР9...КРII	39
0300СБ	Каркас КР9...КРII	
	Сборочный чертеж	39
I.090.I-6СП.4 0400	Сетка СI...С5	40
0400СБ	Сетка СI...С5	
	Сборочный чертеж	40
I.090.I-6СП.4 0500	Петля строповочная	4I
0600	Стержень гнутый	4I
I.090.I-6СП.4 000000РС	Ведомость расхода стали	42÷44

Обозначение	Наименование	Стр.

Инв. № подл. | Подпись и дата | Взам. инв. №

Общая часть.

Выпуск 4. "Панели внутренних стен нулевого цикла для варианта с монолитными фундаментами" входят в состав серии I.090.I -6СП "Сборные железобетонные конструкции межвидового применения для строительства в районах сейсмичностью 7,8,9 баллов на просадочных грунтах II типа."

Выпуск содержит: пояснительную записку, спецификации, сборочные чертежи, выборку стали панелей внутренних стен нулевого цикла; опалубочные узлы; спецификации и сборочные чертежи арматурных и закладных изделий.

Рабочие чертежи панелей внутренних стен нулевого цикла разработаны применительно к зданиям с размерами планировочной сетки кратной 600 мм. Панели запроектированы в соответствии с требованиями СНиП 2.03.01-84 "Бетонные и железобетонные конструкции. Нормы проектирования", ВСН 32-77 "Инструкция по проектированию конструкций панельных жилых зданий", ГОСТ I2504-80 "Панели стеновые внутренние бетонные и железобетонные для жилых и общественных зданий. Общие технические условия".

2. Конструкция панелей.

Панели запроектированы из тяжелого цементного бетона класса В I2,5 толщиной I60 мм. Для повышения несущей способности панелей необходимо применять бетон более высоких марок, без замены арматуры, или с заменой только каркасов перемычек.

На вертикальных и горизонтальных гранях панелей предусмотрены бетонные шпонки и арматурные выпуски, обеспечивающие совместную работу с примыкающими конструкциями после заполнения стыков бетоном. На верхних гранях панелей установлены строповочные петли.

Армирование панелей производится сварными пространственными каркасами, которые устанавливаются в формирующее оборудование в собранном виде.

Пространственные каркасы состоят из плоских арматурных каркасов, отдельных стержней, арматурных выпусков, строповочных петель.

Арматурная сталь принята в соответствии со СНиП 2.03.01-84. Для плоских каркасов и отдельных стержней-сталь класса А-Ш по ГОСТ5781-82* и класса Вр-I по ГОСТ6727-80; для монтажных петель (анкеров)- сталь класса А-I по ГОСТ 5781-82*; для строповочных петель- сталь класса Ас-II марки I0ГТ по ГОСТ 5781-82*; для закладных изделий-сталь класса А-Ш по ГОСТ 5781-82* и полосовая сталь марки ВСт3кп2 по ГОСТ 380-71.

Размеры панелей не должны иметь отклонения от основных проектных размеров, превышающие допуски установленные ГОСТ I2504-80. Масса панелей не должна превышать проектную массу более, чем на 7%.

3. Изготовление панелей.

При изготовлении панелей следует руководствоваться указаниями ГОСТ I2504-80. Панели должны изготавливаться в инвентарной заводской оснастке в горизонтальных формах.

Термообработку панелей производить при температуре не выше 70°С, допускается воздействие температуры до 75°С на срок не более 30 минут.

Распалубку панелей производить при достижении бетоном прочности не менее 70% пректной.

Контроль качества панелей при изготовлении должен производиться путем систематического кооперационного контроля:
прочности бетонных кубов и арматуры; прочности укладки пространственных каркасов; толщин защитных слоев.

Прочность бетона к моменту отпуска изделий с завода, если она не оговорена в проекте, должна быть не менее 70% проектной марки бетона для теплого времени года и I00% для применения в зимних условиях. Для предохранения от коррозии лицевые поверхности закладных деталей должны быть покрыты антикоррозийной обмазкой слоем 0,5 мм.

Приемка панелей ОТК завода-изготовителя и контрольная выборочная проверка потребителем производится в соответствии с ГОСТ I2504-80. При освоении производства панелей при изменении технологии их изготовления рекомендуется провести испытания панелей и оценку их прочности и трещиностойкости по ГОСТ 8829-85 "Конструкции и изделия сборные железобетонные". Методы испытаний и оценка прочности, жесткости и трещиностойкости."

Н.контр.	Горбенко		09.87	I.090.I-6СП.4 000000ТО			
Нач.отд.	Янбулатов		09.87	Техническое описание	Стадия	Лист	Листов
Гл.спец.	Каримова		09.87		Р	I	2
ГИП.	Ташпулатов		09.87		ТашЗНИИЭП		
Рук.гр.	Аваева		09.87				
Разраб.	Ташпулатов		09.87				

Инв. № подл. | Подпись и дата | Взам. инв. №

Формат А3

4. Указания по хранению и транспортировке панелей.

Хранение и транспортировка панелей должна выполняться в соответствии с требованиями ГОСТ 12504-80. Подъем панелей производить с применением самобалансирующих траверс, обеспечивающих вертикальное положение панелей, наклон строп к вертикали допускается не более 15°.

Опирание панелей при хранении и транспортировке должно производиться на специальные прокладки (деревянные, резиновые и т. п.)

5. Маркировка панелей.

Маркировка панелей выполнена в соответствии с ГОСТ 23009-78 „Конструкции и изделия бетонные и железобетонные сборные. Условные обозначения (марки)".

Марка содержит обозначение основных характеристик панели и состоит из буквенно цифровых групп.

Первая группа обозначает:

ПВЦ - панель внутренняя цокольная;

Вторая группа цифр (записаны через точку) обозначает габарит панели в дециметрах (длина, высота и расстояние между вертикальными выпусками).

Следующая группа обозначает прочностную характеристику бетона - -Т- изготавливается из тяжелого бетона.

Следующая группа -СП- обозначает сейсмичность района строительства 7,8 баллов на просадочных грунтах.

Последняя группа -1- обозначает монолитный вариант фундаментов.

6. Изготовление арматурных пространственных каркасов, арматурных и закладных изделий.

Сборка пространственных каркасов выполняется из плоских каркасов, отдельных стержней, петлевых выпусков и закладных деталей при помощи монтажных стержней в кондукторах. Все соединения следует производить сваркой в соответствии с требованиями ГОСТ 10922-75 "Арматурные изделия и закладные детали сварные для железобетонных конструкций. Технические требования и методы испытаний", СН393-78 „Инструкции по сварке соединений арматуры и закладных деталей железобетонных конструкций". Качество сварки, выполняемой при сборке пространственных каркасов, плоских каркасов и закладных деталей, должно быть не ниже требований, предъявляемых к соединениям с немаркируемой прочностью по ГОСТ 10922-75. При изготовлении закладных деталей следует соблюдать требования ГОСТ 14098-85 "Соединения сварные арматуры и закладных изделий железобетонных конструкций. Типы, конструкция и размеры."

7. Маркировка пространственных каркасов арматурных изделий.

Марки пространственных каркасов имеют буквенно-цифровое обозначение. Группа букв обозначает:

КП- каркас пространственный;

группа цифр(записаны через точку) обозначает габарит каркаса и расстояние между арматурными выпусками в дециметрах.

Вторая группа -СП- обозначает сейсмичность района строительства 7,8 баллов на просадочных грунтах.

Марки арматурных изделий имеют буквенно-цифровое обозначение.

Группа цифр обозначает:

КР-каркас плоский

С- сетка

ПС-петля строповочная

АН-анкера

Группа цифр обозначает порядковый номер изделия.

Инд. № подл. | Подпись и дата | Взам. инд. №

Инв. № подл	Подпись и дата	Взам. инв. №

Формат	Зона	Поз.	Обозначение	Наименование	Кол. на исполн. I.090.I-6СП.4 0I0000 —	0I	02	03	04	05	06				Примечание
				Документация											
А3			I.090.I-6СП.4 0I0000СБ	Сборочный чертеж											
А3			I.090.I-6СП.4 0С000I	Узлы											
А3			I.090.I-6СП.4 000000ТО	Техническое описание											
А3			I.090.I-6СП.4 000000РС	Ведомость расхода стали											
А3				Ведомость расхода											
			I.090.I-6СП.6 00РМ	материалов											
				Сборочные единицы											
				Каркас пространственный											
А3		I	I.090.I-6СП.4 000I00	КП57.20.I0-СП.I	I										
			-0I	КП57.20.I3-СП.I		I									
			-02	КП57.20-СП.I			I								
			-03	КП57.20.I5-СП.I				I							

Н.контр	Горбенко		09.87	I.090.I-6СП.4 0I0000	
Нач.отд.	Янбулатов		09.87	Панель цокольная ПВЦ57.20-Т.I; ПВЦ33-Т.I ПВЦ27.20-Т.I	Стадия: Р; Лист: I; Листов: 6
Гл.спец.	Каримова		09.87		
ГИП	Ташпулатов		09.87		ТашЗНИИЭП
Рук.гр.	Абаева		09.87		
разраб	Абаева		09.87		

Формат А4

Инв. № подл	Подпись и дата	Взам. инв. №

Формат	Зона	Поз.	Обозначение	Наименование	Кол. на исполн. I.090.I-6СП.4 0I0000 —	0I	02	03	04	05	06				Примечание
А3		I	I.090.I-6СП.4 000I00 -04	КП57.20.I0-СП9.I					I						
			-05	КП57.20.I3-СП9.I						I					
			-06	КП57.20.I5-СП9.I							I				
				Материалы											
				Бетон тяжелый											
				класса В12,5	I,7	I,7	I,7	I,7	I,7	I,7	I,7				м3

Формат А4

Инв. № подл.	Подпись и дата	Взам. инв. №

Формат	Зона	Поз.	Обозначение	Наименование	Кол. на исполн. I.090.I-6СП.4 0I0000 07	08	09	I0	II	I2	I3	I4	I5	I6	Примечание
				Документация											
А3			I.090.I-6СП.4 0I0000СБ	Сборочный чертеж											
А3			I.090.I-6СП.4 000001	Узлы											
А3			I.090.I-6СП.4 000000ТО	Техническое описание											
А3			I.090.I-6СП.4 000000РС	Ведомость расхода стали											
				Ведомость расхода											
А3			I.090.I-6СП.6 00РМ	материалов											
				Сборочные единицы											
				Каркас пространственный											
А3		I	I.090.I-6СП.4 000100 -07	КП33.20-СП.I	I										
			-08	КП33.20.I0-СП.I		I									
			-09	КП33.20.I3-СП.I			I								
			-I0	КП33.20.I5-СП.I				I							
			-II	КП33.20.09-СП.I					I						
			-I2	КП33.20.I2-СП.I						I					
			-I3	КП33.20.I4-СП.I							I				
			-I4	КП33.20.09-СП9.I								I			

Формат А4

Инв. № подл.	Подпись и дата	Взам. инв. №

Формат	Зона	Поз.	Обозначение	Наименование	Кол. на исполн. I.090.I-6СП.4 0I0000 07	08	09	I0	II	I2	I3	I4	I5	I6	Примечание
А3		I	I.090.I-6СП.4 000100 -I5	КП33.20.I2-СП9.I									I		
			-I6	КП33.20.I4-СП9.I										I	
				Материалы											
				Бетон тяжелый											
				класса ВI2,5	0,82	0,82	0,82	0,82	0,82	0,82	0,82	0,82	0,82	0,82	м3

Формат А4

Инв. № подл	Подпись и дата	Взам. инв. №

Формат	Зона	Поз.	Обозначение	Наименование	Кол. на исполн. I.090.I-6СП.4 0I0000 I7	I8	I9	20	2I	22	23	24	25	26	Примечание
				Документация											
			I.090.I-6СП.4 0I0000СБ	Сборочный чертеж											
А3			I.090.I-6СП.4 0I000001	Узлы											
А3			I.090.I-6СП.4 000000ТО	Техническое описание											
А3				Ведомость расхода											
			I.090.I-6СП.4 000000РС	стали											
А3				Ведомость расхода											
			I.090.I-6СП.6 00РМ	материалов											
				Сборочные единицы											
				Каркас пространственный											
А3		I	I.090.I-6СП.4 000I00 -I7	КП27.20-СП.I	I										
			-I8	КП27.20.I0-СП.I		I									
			-I9	КП27.20.I3-СП.I			I								
			-20	КП27.20.09-СП.I				I							
			-2I	КП27.20.I2-СП.I					I						
			-22	КП27.20.I4-СП.I						I					
			-23	КП27.20.07-СП9.I							I				

Формат А4

Инв. № подл	Подпись и дата	Взам. инв. №

Формат	Зона	Поз.	Обозначение	Наименование	Кол. на исполн. I.090.I-6СП.4 0I0000 I7	I8	I9	20	2I	22	23	24	25	26	Примечание
А3		I	I.090.I-6СП.4 000I00 -24	КП27.20.09-СП9.I								I			
			-25	КП27.20.I2-СП9.I									I		
			-26	КП27.20.I4-СП9.I										I	
				Материалы											
				Бетон тяжелый											
				класса В12,5	0,79	0,79	0,79	0,79	0,79	0,79	0,79	0,79	0,79	0,79	м3

Формат А4

Рис. I

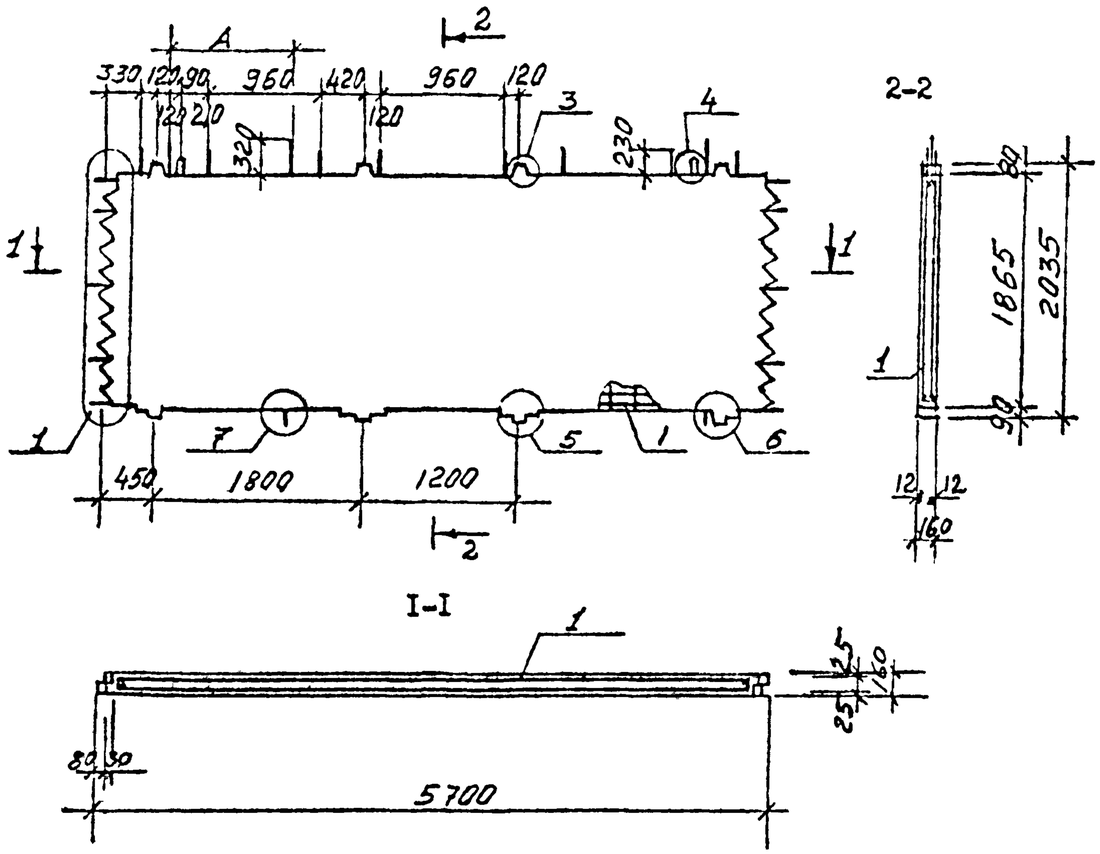

Обозначение	Наименование	Рис.	A, мм	L, мм	Масса, кг
I.090.I-6СП.4 0I0000 -08	ПВЦ33.20.I0-Т-СП.I	5		3300	2450
-09	ПВЦ33.20.I3-Т-СП.I		I60		
-I0	ПВЦ33.20.I5-Т-СП.I	6	360		
-II	ПВЦ33.20.09-Т-СП.I		960		
-I2	ПВЦ33.20.I2-Т-СП.I	7	I260		
-I3	ПВЦ33.20.I4-Т-СП.I		I460		
-I4	ПВЦ33.20.09-Т-СП9.I		960		
-I5	ПВЦ33.20.I2-Т-СП9.I	7	I260		
-I6	ПВЦ33.20.I4-Т-СП9.I		I460		
-I7	ПВЦ27.20-Т-СП.I	8		2700	I980
-I8	ПВЦ27.20.I0-Т-СП.I		760		
-I9	ПВЦ27.20.I3-Т-СП.I	9	I060		
-20	ПВЦ27.20.09-Т-СП.I		960		
-2I	ПВЦ27.20.I2-Т-СП.I	I0	I260		
-22	ПВЦ27.20.I4-Т-СП.I		I460		
-23	ПВЦ27.20.07-Т-СП9.I	II	780		
-24	ПВЦ27.20.09-Т-СП9.I		960		
-25	ПВЦ27.20.I2-Т-СП9.I	I0	I260		
-26	ПВЦ27.20.I4-Т-СП9.I		I460		
-07	ПВЦ33.20-Т-СП.I	4		3300	2450

Обозначение	Наименование	Рис.	A, мм	L, мм	Масса, кг
I.090.I-6СП.4 0I0000	ПВЦ57.20.I0-Т-СП.I	I	I050	5700	4250
-0I	ПВЦ57.20.I3-Т-СП.I		I350		
-02	ПВЦ57.20-Т-СП.I	2	-		
-03	ПВЦ57.20.I5-Т-СП.I	3	I540		
-04	ПВЦ57.20.I0-Т-СП9.I	I	I050		
-05	ПВЦ57.20.I3-Т-СП9.I		I350		
-06	ПВЦ57.20.I5-Т-СП9.I	3	I540		

Взам. инв. №

Подпись и дата

Инв. № подл.

Н.контр.	Горбенко		09.87
Нач.отд.	Янбулатов		09.87
Гл.спец.	Каримова		09.87
ГИП.	Ташпулатов		09.87
Рук.гр.	Абаева		09.87
разраб.	Абаева		09.87

I.090.I-6СП.4 0I0000СБ

Панель цокольная ПВЦ57.20-Т.I; ПВЦ33.20-ТI ПВЦ27.20-Т.I Сборочный чертеж.

Стадия	Масса	Масштаб
Р	4250	
Лист I	Листов 3	

ТашЗНИИЭП

Формат А3

Рис. 2

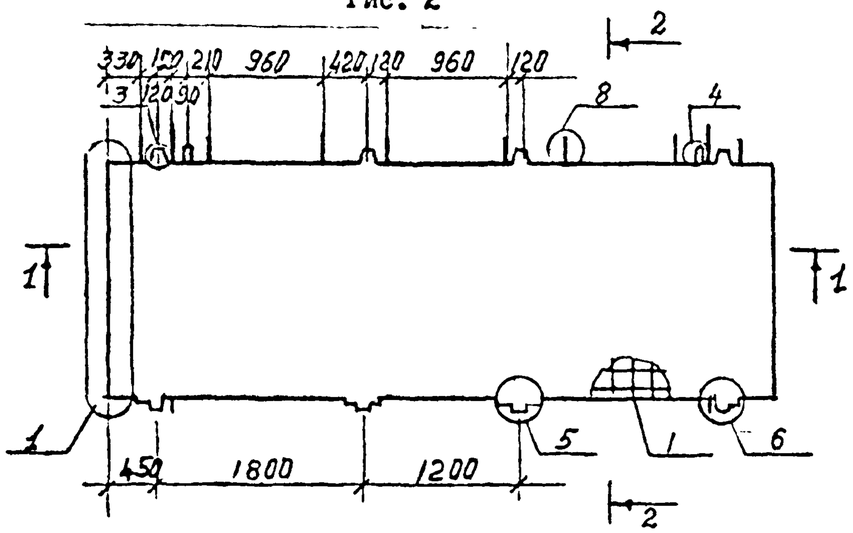

Рис. 4

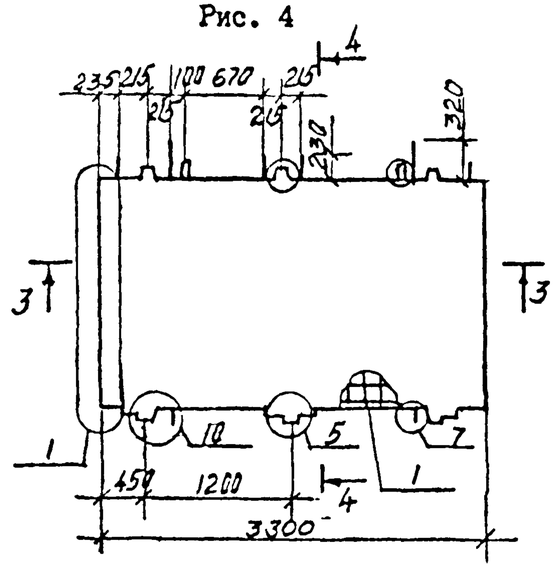

4 - 4

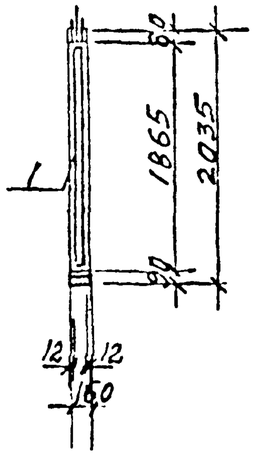

Рис. 3

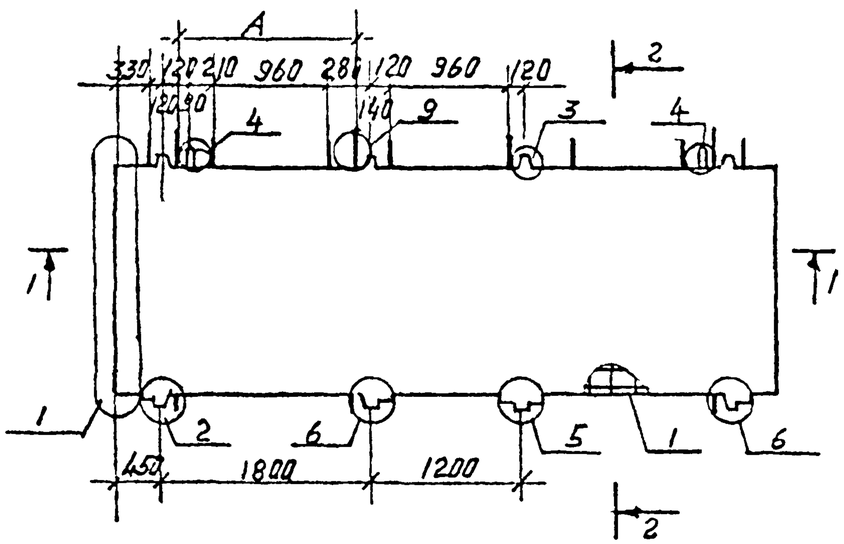

3 - 3

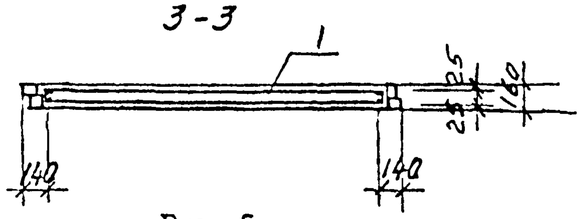

Рис. 5

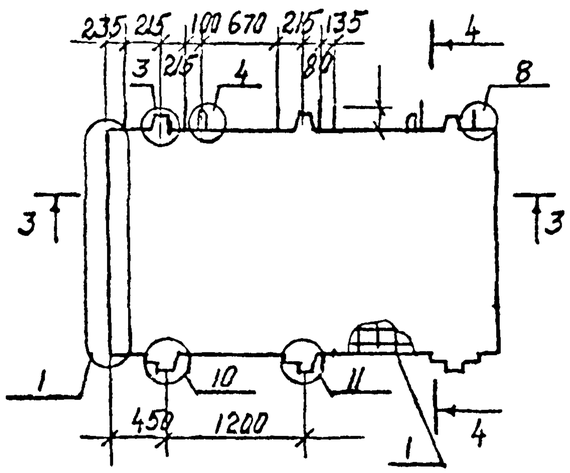

Инв. № подл.	Подпись и дата	Взам. инв. №

Формат А3

Рис.6

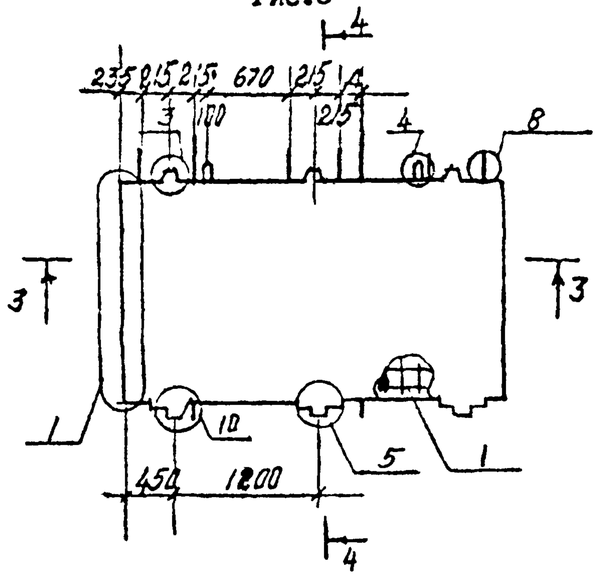

Рис. 8

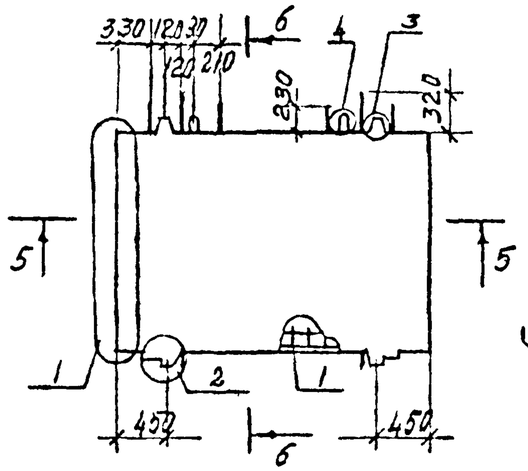

6 - 6

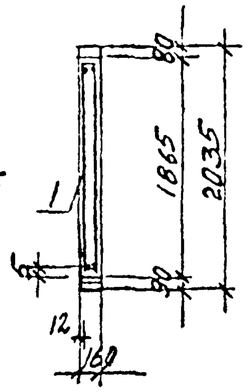

5 - 5

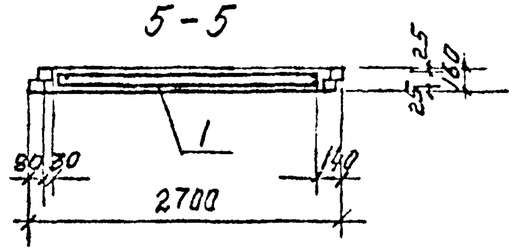

Рис. 10

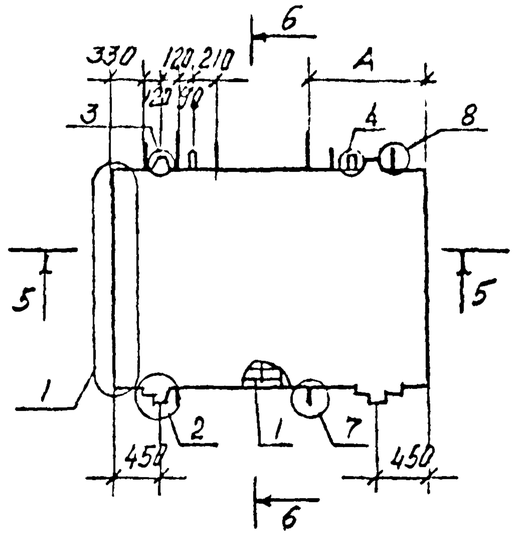

Рис.7

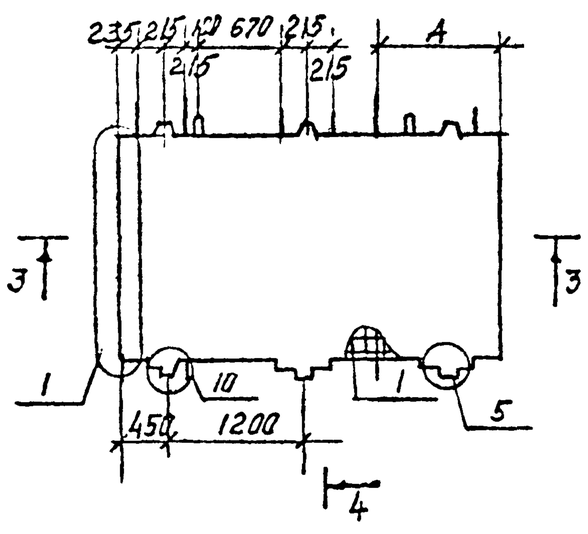

Рис. 9

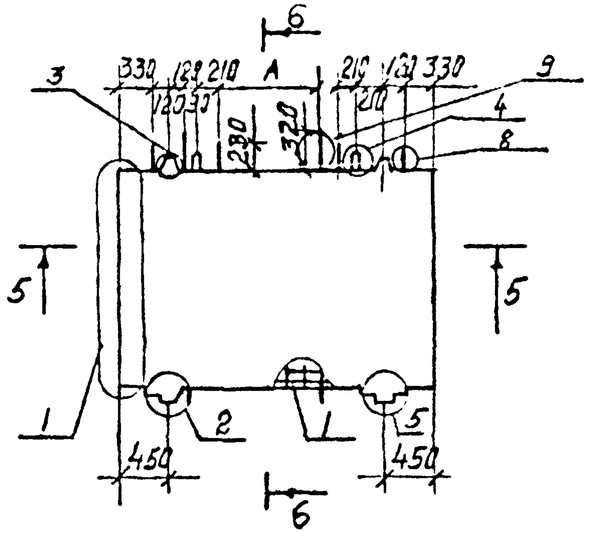

Рис.II

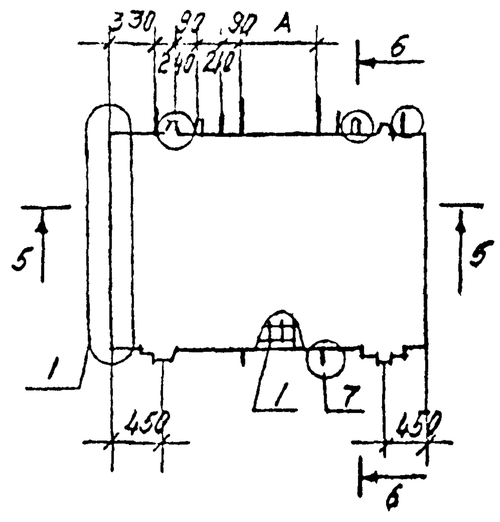

Инв. № подл.	Подпись и дата	Взам. инв. №

Инв. № подл.	Подпись и дата	Взам. инв. №

Формат	Зона	Поз.	Обозначение	Наименование	Кол. на исполн. I.090.I-6СП.4 020000 —	01	02	03	04	05	06				Примечание
				Документация											
А3			I.090.I-6СП.4 020000СБ	Сборочный чертеж											
А3			I.090.I-6СП.4 00001	Узлы											
А3			I.090.I-6СП.4 000000ТО	Техническое описание											
А3			I.090.I-6СП.4 000000РС	Ведомость расхода стали											
А3			I.090.I-6СП.6 00РМ	Ведомость расхода материалов											
				Сборочные единицы											
А3		I	I.090.I-6СП.4 000200	Каркас пространственный КП57.20.10-СП.I	I										
			-01	КП57.20.13-СП.I		I									
			-02	КП57.20-СП.I			I								
			-03	КП57.20.15-СП.I				I							

Н.контр	Горбенко		09.87	I.090.I-6СП.4 020000	
Нач.отд.	Янбулатов		09.87	Панель цокольная ПВЦ57.20-IT.I	Стадия Р / Лист I / Листов 2
Гл.спец.	Каримова		09.87		
ГИП	Ташпулатов		09.87		ТашЗНИИЭП
Рук.гр.	Абаева		09.87		
разраб	Абаева		09.87		

Формат А4

Инв. № подл.	Подпись и дата	Взам. инв. №

Формат	Зона	Поз.	Обозначение	Наименование	Кол. на исполн. I.090.I-6СП.4 020000 —	01	02	03	04	05	06				Примечание
А3		I	I.090.I-6СП.4 000200 -04	КП57.20.10-СП9.I					I						
			-05	КП57.20.13-СП9.I						I					
			-06	КП57.20.15-СП9.I							I				
				Материалы											
				Бетон тяжелый класса В12,5	I,22	I,22	I,22	I,22	I,22	I,22	I,22				м3

Формат А4

Рис.I

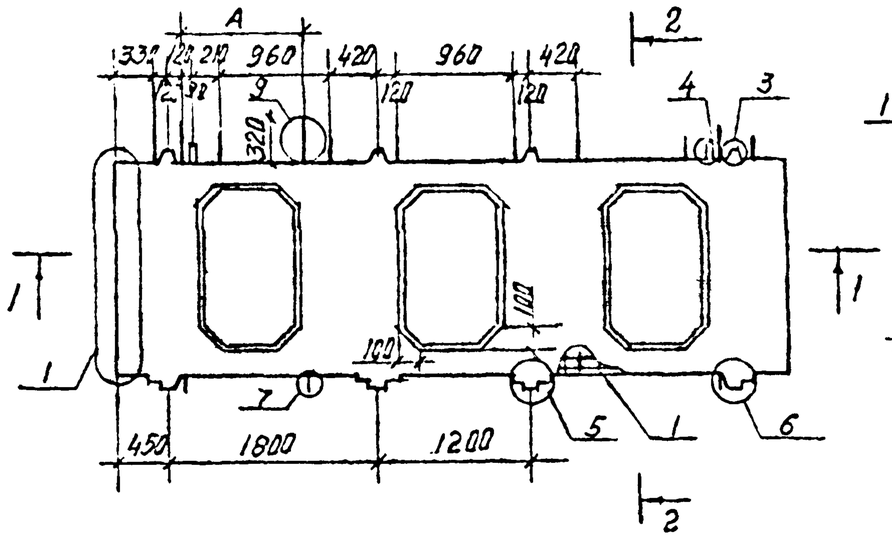

2-2

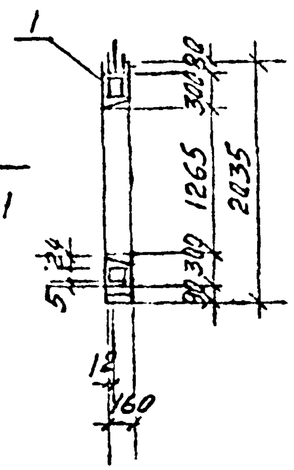

I-I

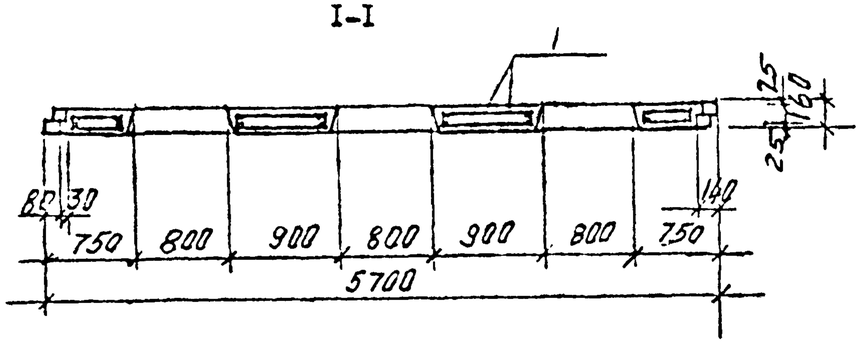

Рис. 2

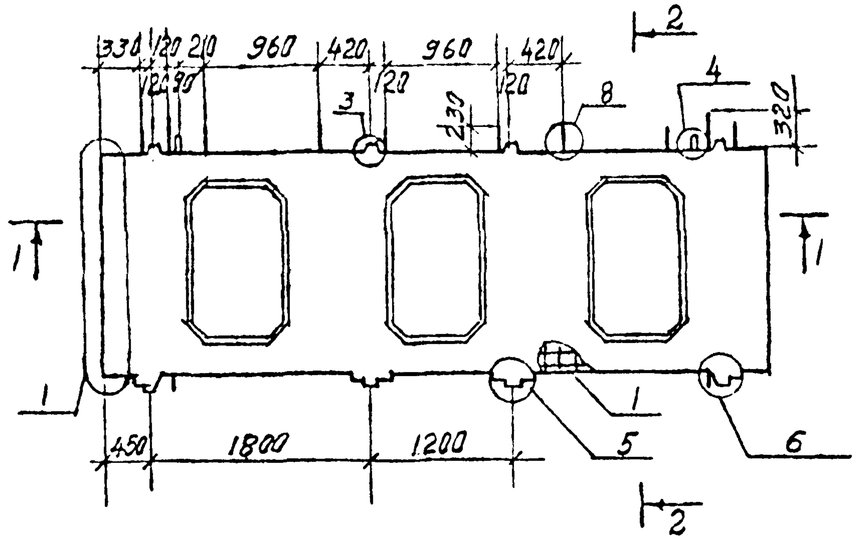

Рис. 3

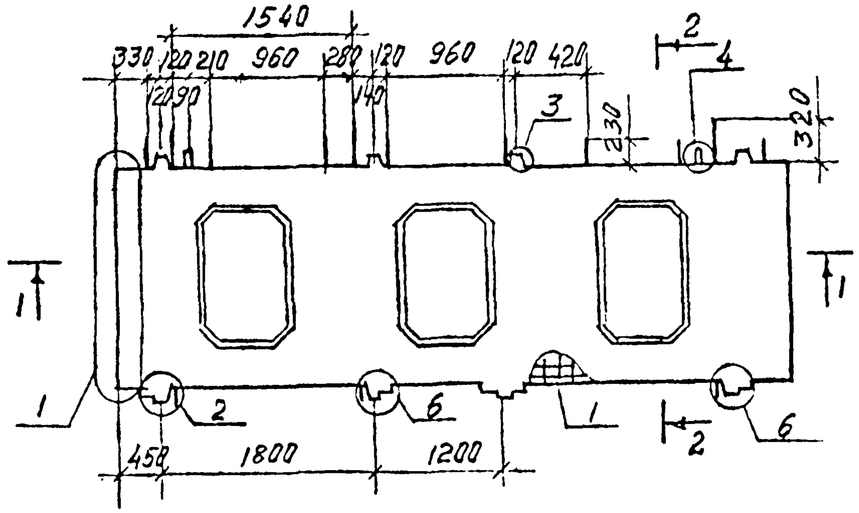

Обозначение	Наименование	Рис.	A, мм.	L, мм.	Масса, кг.
I.090.I-6СП.4 020000	ПВЦ57.20.I0-IT-СП.I	I	I050	5700	3050
-0I	ПВЦ57.20.I3-IT-СП.I		I350		
-02	ПВЦ57.20-IT-СП.I	2	-		
-03	ПВЦ57.20.I5-IT-СП9.I	3			
-04	ПВЦ57.20.I0-IT-СП9.I	I	I050		
-05	ПВЦ57.20.I3-IT-СП9.I		I350		
-06	ПВЦ57.20.I5-IT-СП9.I	3			

Взам инв №

Подпись и дата

Инв № подл

Н.контр	Горбенко		09.87
Нач.отд.	Янбулатов		09.87
Гл.спец	Каримова		09.87
ГИП.	Ташпулатов		09.87
Рук.гр.	Абаева		09.87
разраб	Абаева		09.87

I.090.I-6СП.4 020000СБ

Панель цокольная
ПВЦ 57.20-IT.I
Сборочный чертеж

Стадия	Масса	Масштаб
Р	3050	
Лист	Листов	

ТашЗНИИЭП

Формат А3

Инв. № подл.	Подпись и дата	Взам. инв. №

Формат	Зона	Поз.	Обозначение	Наименование	Кол. на исполн. I.090.I-6СП.4 030000 —	01	02	03	04	05	06	07	08	09	Примечание
				Документация											
А3			I.090.I-6СП.4 030000СБ	Сборочный чертеж											
А3			I.090.I-6СП.4 000001	Узлы											
А3			I.090.I-6СП.4 000000ТО	Техническое описание											
А3			I.090.I-6СП.4 000000РС	Ведомость расхода стали											
				Ведомость расхода											
А3			I.090.I-6СП.6 00РМ	материалов											
				Сборочные единицы											
				Каркас пространственный											
А3		I	I.090.I-6СП.4 000300-05	КПП33.20-СП.I	I										
			-01	КПП33.20.10-СП.I		I									
			-02	КПП33.20.13-СП.I			I								
			-03	КПП33.20.15-СП.I				I							
			-04	КПП33.20.09-СП.I					I						

Н.контр.	Горбенко		09.87	I.090.I-6СП.4 030000	
Нач.отд.	Янбулатов		09.87	Панель цокольная ПВЦ33.20-IT.I ПВЦ27.20-IT.I	Стадия I / Лист I / Листов 4
Гл.спец.	Каримова		09.87		
ГИП.	Таштулатов		09.87		ТашЗНИИЭП
Рук.гр.	Абаева		09.87		
разраб.	Абаева		09.87		

Формат А4

Инв. № подл.	Подпись и дата	Взам. инв. №

Формат	Зона	Поз.	Обозначение	Наименование	Кол. на исполн. I.090.I-6СП.4 030000 —	01	02	03	04	05	06	07	08	09	Примечание
А3		I	I.090.I-6СП.4 000300-05	КПП33.20.12-СП.I						I					
			-06	КПП33.20.14-СП.I							I				
			-07	КПП33.20.09-СП9.I								I			
			-08	КПП33.20.12-СП9.I									I		
			-09	КПП33.20.14-СП9.I										I	
				Материалы											
				Бетон тяжелый класса В12,5	0,82	0,82	0,82	0,82	0,82	0,82	0,82	0,82	0,82	0,82	м3

Формат А4

Инв. № подл.	Подпись и дата	Взам. инв. №

Формат	Зона	Поз.	Обозначение	Наименование	Кол. на исполн. I.090.I-6СП.4 030000										Примечание
					I0	II	I2	I3	I4	I5	I6	I7	I8		
				Документация											
А3			I.090.I-6СП.4 030000СБ	Сборочный чертеж											
А3			I.090.I-6СП.4 000001	Узлы											
А3			I.090.I-6СП.4 000000ТО	Техническое описание											
А3			I.090.I-6СП.4 000000РС	Ведомость расхода стали											
А3				Ведомость расхода											
А3			I.090.I-6СП.6 00РМ	материалов											
				Сборочные единицы											
				Каркас пространственный											
А3		I	I.090.I-6СП.4 000300 -I0	КПП27.20-СП.I	I										
			-II	КПП27.20.I0-СП.I		I									
			- I2	КПП27.20.I3-СП.I			I								
			-I3	КПП27.20.09-СП.I				I							
			-I4	КПП27.20.I2-СП.I					I						
			-I5	КПП27.20.I4-СП.I						I					
			-I6	КПП27.20.09-СП9.I							I				
			-I7	КПП27.20.I2-СП9.I								I			

Формат А4

Инв. № подл.	Подпись и дата	Взам. инв. №

Формат	Зона	Поз.	Обозначение	Наименование	Кол. на исполн. I.090.I-6СП.4 030000										Примечание
					I0	II	I2	I3	I4	I5	I6	I7	I8		
А3		I	I.090.I-6СП.4 000300-I8	КПП27.20.I4-СП9.I									I		
				Материалы											
				Бетон тяжелый											
				класса BI2,5	0,63	0,63	0,63	0,63	0,63	0,63	0,63	0,63	0,63		м3

Формат А4

Рис. I

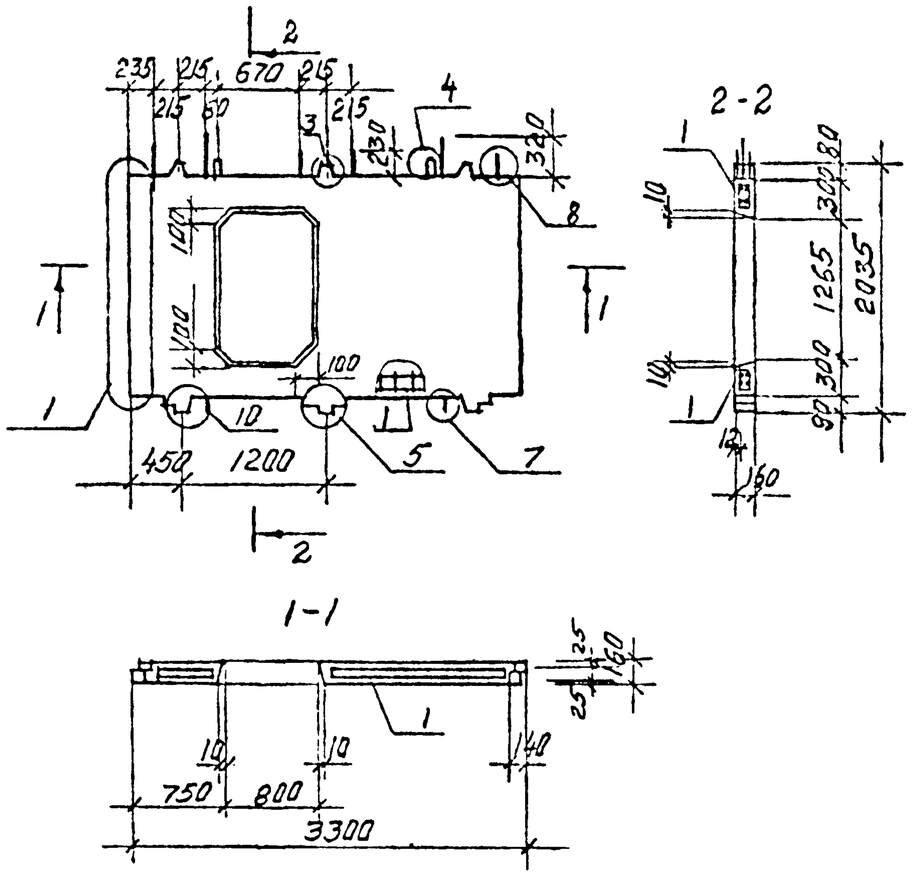

Рис. 2

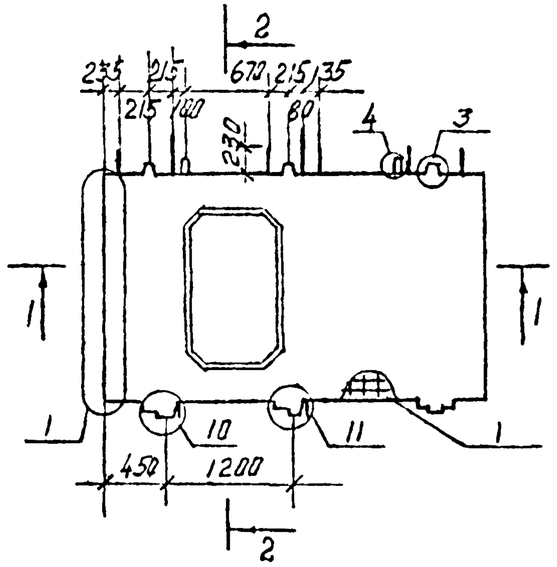

Рис. 3

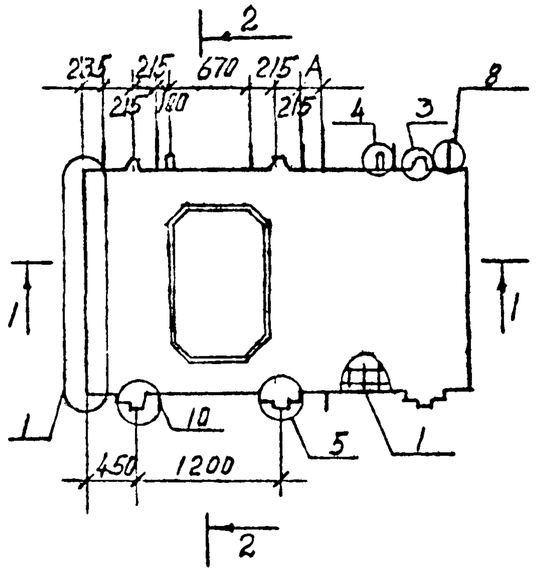

Обозначение	Наименование	Рис.	A, мм	L, мм	Масса, кг
I.090.I-6СП.4 030000 -I0	ПВЦ27.20-IT-СП.I	5	-	2700	I580
-II	ПВЦ27.20.I0-IT-СП.I	6	760		
-I2	ПВЦ27.20.I3-IT-СП.I		I060		
-I3	ПВЦ27.20.09-IT-СП.I	7	960		
-I4	ПВЦ27.20.I2-IT-СП.I		I260		
-I5	ПВЦ27.20.I4-IT-СП.I		I460		
-I6	ПВЦ27.20.09-IT-СП9.I	7	960		
-I7	ПВЦ27.20.I2-IT-СП9.I		I260		
-I8	ПВЦ27.20.I4-IT-СП9.I		I460		

Обозначение	Наименование	Рис.	A, мм	L, мм	Масса, кг
I.090.I-6СП.4 030000	ПВЦ33.20-IT-СП.I	I	-	3300	2050
-0I	ПВЦ33.20.I0-IT-СП.I	2	-		
-02	ПВЦ33.20.I3-IT-СП.I	3	I60		
-03	ПВЦ33.20.I5-IT-СП.I		360		
-04	ПВЦ33.20.09-IT-СП.I	4	960		
-05	ПВЦ33.20.I2-IT-СП.I		I260		
-06	ПВЦ33.20.I4-IT-СП.I		I460		
-07	ПВЦ33.20.09-IT-СП9.I	4	960		
-08	ПВЦ33.20.I2-IT-СП9.I		I260		
-09	ПВЦ33.20.I4-IT-СП9.I		I460		

Взам. инв. №

Подпись и дата

Инв. № подл.

Н.контр.	Горбенко		09.87
Нач.отд.	Янбулатов		09.87
Гл.спец.	Каримова		09.87
ГИП.	Ташпулатов		09.87
Рук.гр.	Абаева		09.87
разраб.	Абаева		09.87

I.090.I-6СП.4 030000СБ

Панель цокольная
ПВЦ33.20-IT.I
ПВЦ27.20-IT.I
Сборочный чертеж

Стадия	Масса	Масштаб
Р	см. табл.	
Лист I	Листов 2	

ТашЗНИИЭП

Формат А3

Рис. 4

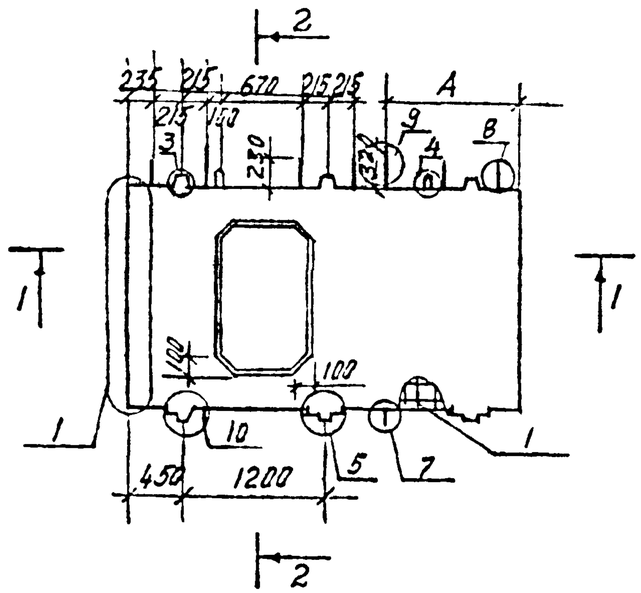

Рис. 5

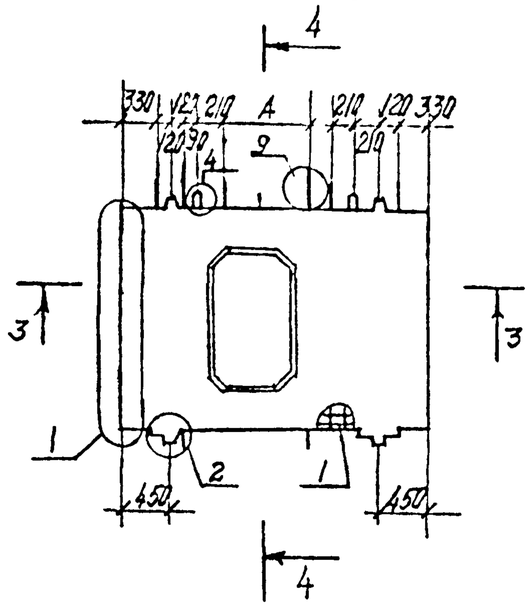

Рис. 6

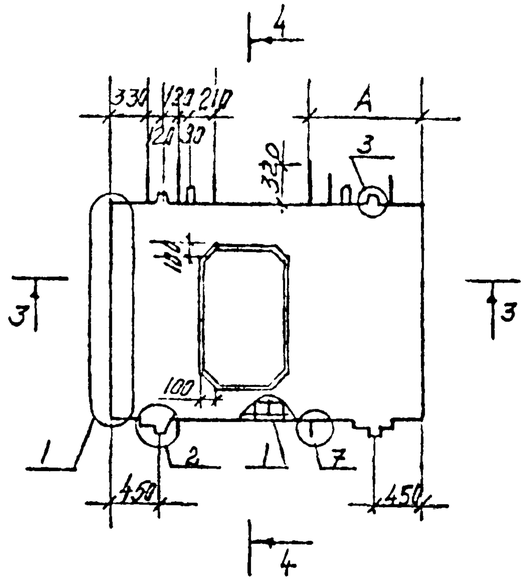

3-3

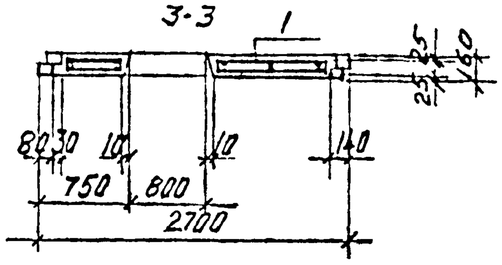

Рис.7

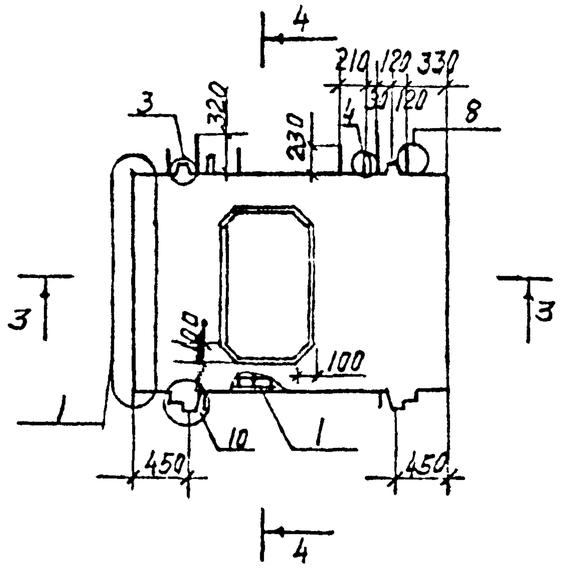

4-4

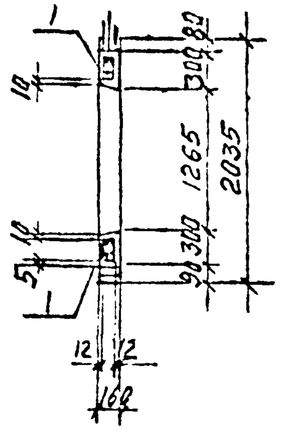

Инв. № подл.	Подпись и дата	Взам. инв. №

Инв. № подл.	Подпись и дата	Взам. инв. №

Формат	Зона	Поз.	Обозначение	Наименование	Кол. на исполн. I.090.I-6СП. 000I00										Примечание
					-	0I	02	03	04	05	06				
				Документация											
A3			I.090.I-6СП.4 000I00СБ	Сборочный чертеж											
A3			I.090.I-6СП.4 000002	Узлы арматурные											
A3			I.090.I-6СП.4 000000ТО	Техническое описание											
				Сборочные единицы											
				Каркас плоский											
A4		I	I.090.I-6СП.4 0I00	КР I	I0	I0	I0	I0							0.98
A4		2	I.090.I-6СП.4 0200-0I	КР7	2	2	2	2	2	2	2				20,66
		3	-02	КР8	2	2	2	2	2	2	2				I.80
A4		I	I.090.I-6СП.4 0200	КР6					I0	I0	I0				2,24
A4		I3	I.090.I-6СП.4 0300	КР9	2	2	2	2	2	2	2				II,I4
				Сетка											
A4		4	I.090.I-6СП.4 0400-04	С5	I	I	I	I	I	I	I				I,93

Н.контр.	Горбенко		09.87
Нач.отд.	Янбулатов		09.87
Гл.спец.	Каримова		09.87
ГИП.	Ташпулатов		09.87
Рук.гр.	Абаева		09.87
разраб.	Абаева		09.87

I.090.I-6СП.4 000I00

Каркас пространственный КП57.20; КП33.20; КП27.20

Стадия	Лист	Листов
Р	I	6

ТашЗНИИЭП

Формат А4

Инв. № подл.	Подпись и дата	Взам. инв. №

Формат	Зона	Поз.	Обозначение	Наименование	Кол. на исполн. I.090.I-6СП.4 000I00										Примечание
					-	0I	02	03	04	05	06				
A4		5	I.090.I-6СП.4 0400-0I	С2	4	4	4	4	4	4	4				0,I4
		6	-02	С3	4	4	4	4	4	4	4				0,I7
				Детали											
				Стержень гнутый											
A4		7	I.090.I-6СП,4 0600	АНI	4	4	4	4	4	4	4				0,70
		8	-0I	АН2	8	8	8	8	8	8	8				0,39
				Петля строповочная											
A4		9	I.090.I-6СП.4 0500-02	ПС3	2	2	2	2	2	2	2				3,46
				Отдельные стержни											
				ГОСТ 578I-82*											
БЧ		I2	I.090.I-6СП.4 000I0I	⌀8AI L =5420					8	8	8				2,I4
		I0	000I02	⌀I2AIII L =2265	6	6	4	6	4	4	4				2,0I
		II	000I03	⌀I6AIII L =2265					2	2	2				3,57
				Отдельные стержни											
				ГОСТ 6727-80*											
БЧ		I2	I.090.I-6СП.4 000I04	⌀5BpI L =5420	8	8	8	8							0,75

Формат А4

I.090.I-6СП.4 000I00

Лист 2

Инв. № подл.	Подпись и дата	Взам. инв. №

Формат	Зона	Поз.	Обозначение	Наименование	Кол. на исполн. I.090.I-6СП.4 000I00										Примечание
					07	08	09	I0	II	I2	I3	I4	I5	I6	
				Документация											
A3			I.090.I-6СП.4 000I00СБ	Сборочный чертеж											
A3			I.090.I-6СП.4 000002	Узлы арматурные											
A3			I.090.I-6СП.4 000000ТО	Техническое описание											
				Сборочные единицы											
				Каркас плоский											
A4		I	I.090.I-6СП.4 0I00	КРI	6	6	6	6	6	6	6				0,98
		2	-03	КР4	2	2	2	2	2	2	2	2	2	2	I2,I2
		3	-04	КР5	2	2	2	2	2	2	2	2	2	2	I,06
A4		I	I.090.I-6СП.4 0200	КР6								6	6	6	2,24
A4		I3	I.090.I-6СП.4 0300-0I	КРI0	2	2	2	2	2	2	2	2	2	2	6,39
				Сетка											
A4		4	I.090.I-6СП.4 0400-03	С4	I	I	I	I	I	I	I	I	I	I	I,07
		5	-0I	С2	3	3	3	3	3	3	3	3	3	3	0,I4
		6	-02	С3	3	3	3	3	3	3	3	3	3	3	0,I7

Формат А4

Инв. № подл.	Подпись и дата	Взам. инв. №

Формат	Зона	Поз.	Обозначение	Наименование	Кол. на исполн. I.090.I-6СП.4 000I00										Примечание
					07	08	09	I0	II	I2	I3	I4	I5	I6	
				Детали											
				Стержень гнутый											
A4		7	I.090.I-6СП.4 0500	АНI	4	4	4	4	4	4	4	4	4	4	0,70
		8	-0I	АН2	4	5	5	5	5	5	5	5	5	5	0,39
				Петля строповочная											
A4		9	I.090.I-6СП.4 0600-0I	ПС2	2	2	2	2	2	2	2	2	2	2	I,8I
				Отдельный стержень ГОСТ 578I-82*											
Б4		I2	I.090.I-6СП.4 000I0I	⌀8AI L =3020								8	8	8	I,I9
		I0	000I02	⌀I2AIII L =2265	4	4	4	4	4	4	4	2	2	2	2,0I
		II	000I03	⌀I6AIII L =2265								2	2	2	3,57
				Отдельный стержень ГОСТ 6727-80*											
Б4		I2	I.090.I-6СП.4 000I04	⌀5BpI L =3020	8	8	8	8	8	8	8				0,42

Формат А4

Инв. № подл.	Подпись и дата	Взам. инв. №

Формат	Зона	Поз.	Обозначение	Наименование	Кол. на исполн. I.090.I-6СП.4 000I00										Примечание
					I7	I8	I9	20	2I	22	23	24	25	26	
				Документация											
А3			I.090.I-6СП.4 000I00СБ	Сборочный чертеж											
А3			I.090.I-6СП.4 000002	Узлы арматурные											
А3			I.090.I-6СП.4 000000ТО	Техническое описание											
				Сборочные единицы											
				Каркас плоский											
А4		I	I.090.I-6СП.4 0I00	КРI	5	5	5	5	5	5					0,98
		2	-0I	КР2	2	2	2	2	2	2	2	2	2	2	I0,0I
		3	-02	КР3	2	2	2	2	2	2	2	2	2	2	0,86
А4		I	I.090.I-6СП.4 0200	КР6							5	5	5	5	2,24
А4		I3	I.090.I-6СП.4 0300	КРII	2	2	2	2	2	2	2	2	2	2	5,2I
				Сетка											
А4		4	I.090.I-6СП.4 0400	СI	I	I	I	I	I	I	I	I	I	I	0,88
		5	-0I	С2	2	2	2	2	2	2	2	2	2	2	0,I4
		6	-02	С3	2	2	2	2	2	2	2	2	2	2	0,I7

Формат А4

Инв. № подл.	Подпись и дата	Взам. инв. №

Формат	Зона	Поз.	Обозначение	Наименование	Кол. на исполн. I.090.I-6СП.4 000I00										Примечание
					I7	I8	I9	20	2I	22	23	24	25	26	
				Детали											
				Стержень гнутый											
А4		7	I.090.I-6СП.4 0600	АНI	4	4	4	4	4	4	4	4	4	4	0,70
		8	-0I	АН2	4	4	4	4	4	4	4	4	4	4	0,89
				Петля строповочная											
А4		9	I.090.I-6СП.4 0500	ПСI	2	2	2	2	2	2	2	2	2	2	I,07
				Отдельные стержни											
				ГОСТ 578I-82*											
БЧ		I2	I.090.I-6СП.4 000I0I	⌀8АI L =2420							8	8	8	8	0,96
		I0	000I02	⌀I2АIII L =2265	4	4	4	4	4	4	2	2	2	2	2,0I
		II	000I03	⌀I6АIII L =2265							2	2	2	2	3,57
				Отдельные стержни											
				ГОСТ 6727-80*											
БЧ		I2	I.090.I-6СП.4 000I04	⌀5ВрI L =2420	8	8	8	8	8	8					0,34

Формат А4

Рис. I

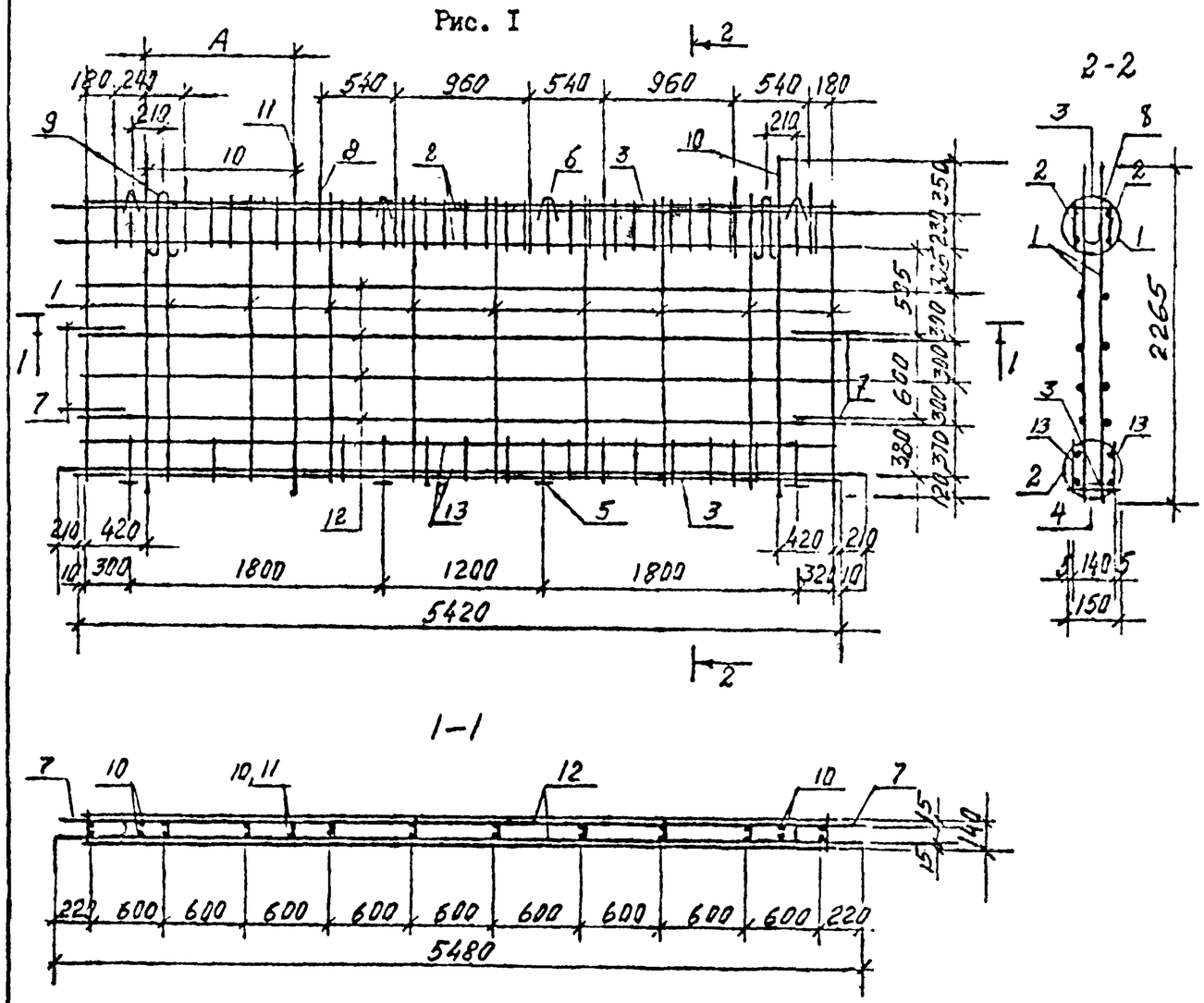

Обозначение	Наименование	Рис	А, мм.	Масса, кг.
-07	КП33.20-СП.I	2	-	79,44
-08	КП33.20.I0-СП.I	3	-	78,25
-09	КП 33.20.I3-СП.I	4	I60	
-I0	КП33.20.I5-СП.I		360	
-II	КП33.20.09-СП.I	5	8I0	
-I2	КП33.20.I2-СП.I		III0	
-I3	КП33.20.09-СП9.I	5	8I0	95,09
-I4	КП33.20.I2-СП9.I		III0	
-I5	КП33.20.I4-СП9.I		I3I0	
-I6	КП27.20-СП.I	6	-	65,42
-I7	КП27.20.I0-СП.I	7	760	
-I8	КП27.20.I3-СП.I		I060	
-I9	КП27.20.09-СП.I	8	8I0	
-20	КП27.20.I2-СП.I		III0	
-2I	КП27.20.I4-СП.I		I3I0	
-22	КП27.20.07-СП9.I	7	780	79,80
-23	КП27.20.09-СП9.I	8	8I0	79,80
-24	КП27.20.I2-СП9.I		III0	
-25	КП27.20.I4-СП9.I		I3I0	
-26	КП33.20.I4-СП.I	5	I3I0	78,25

Обозначение	Наименование	Рис	А, мм.	Масса, кг.
I.090.I-6СП.4 000I00	КП57.20-I0-СП.I	I	I050	I30,I9
-0I	КП57.20-I3-СП.I		I350	
-02	КП57.20-СП.I		-	I26,I7
-03	КП57.20-I5-СП.I		I540	I30,I9
-04	КП57.20-I0-СП9.I		I050	I57,03
-05	КП57.20-I3-СП9.I		I350	
-06	КП57.20-I5-СП9.I		I540	

Взам. инв. №

Подпись и дата

Инв. № подл.

Н.контр.	Горбенко		09.87
Нач.отд.	Янбулатов		09.87
Гл.спец	Каримова		09.87
ГИП.	Ташпулатов		09.87
Рук.гр.	Абаева		09.87
разраб.	Абаева		09.87

I.090.I-6СП.4 000I00СЭ

Каркас пространственный КП57.20,КП33.20,КП27.20.

Стадия	Масса	Масштаб
Р	см. табл.	
Лист I	Листов 3	

ТашЗНИИЭП

Формат А3

Рис. 2

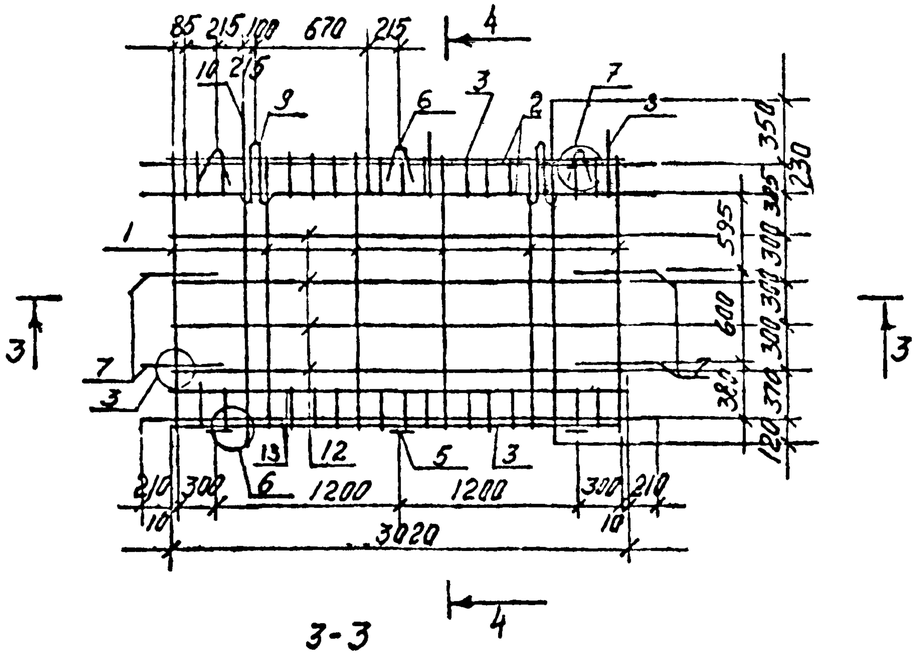

4-4

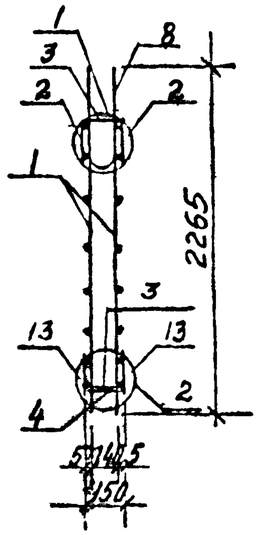

Рис. 4

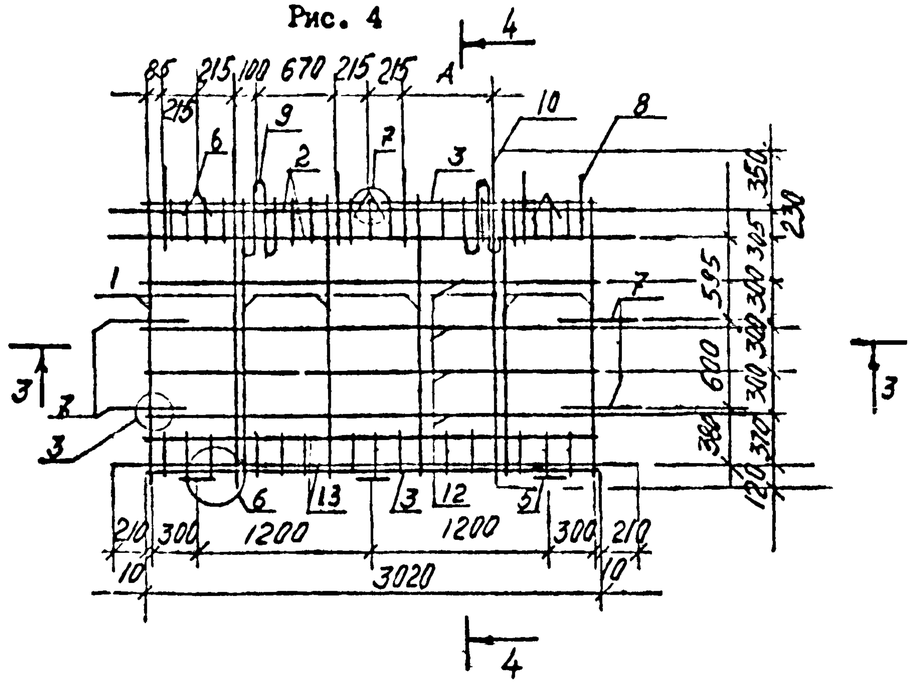

3-3

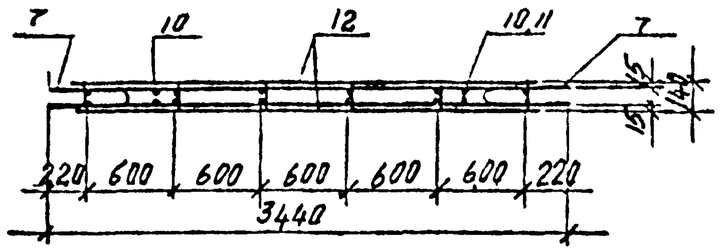

Рис. 3

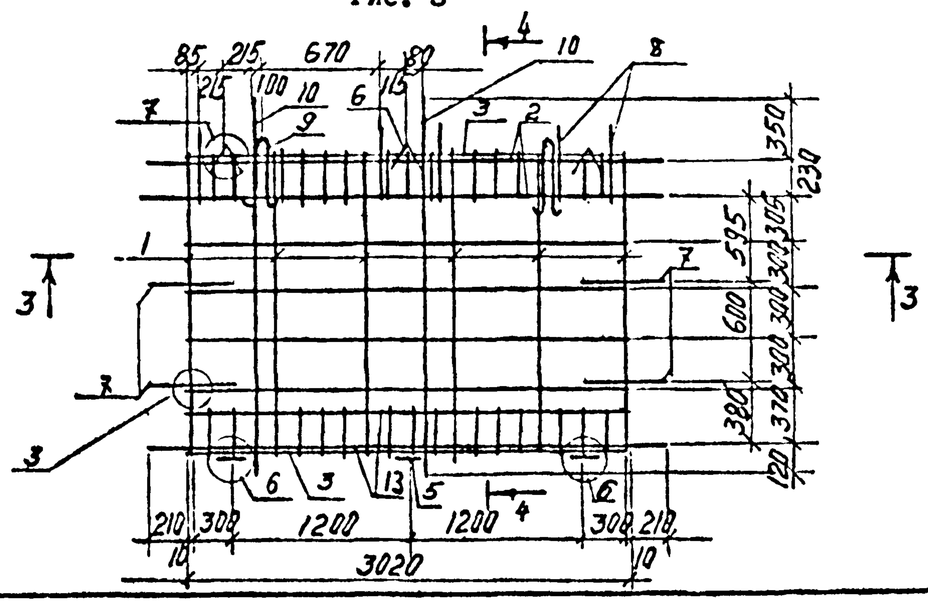

Рис. 5

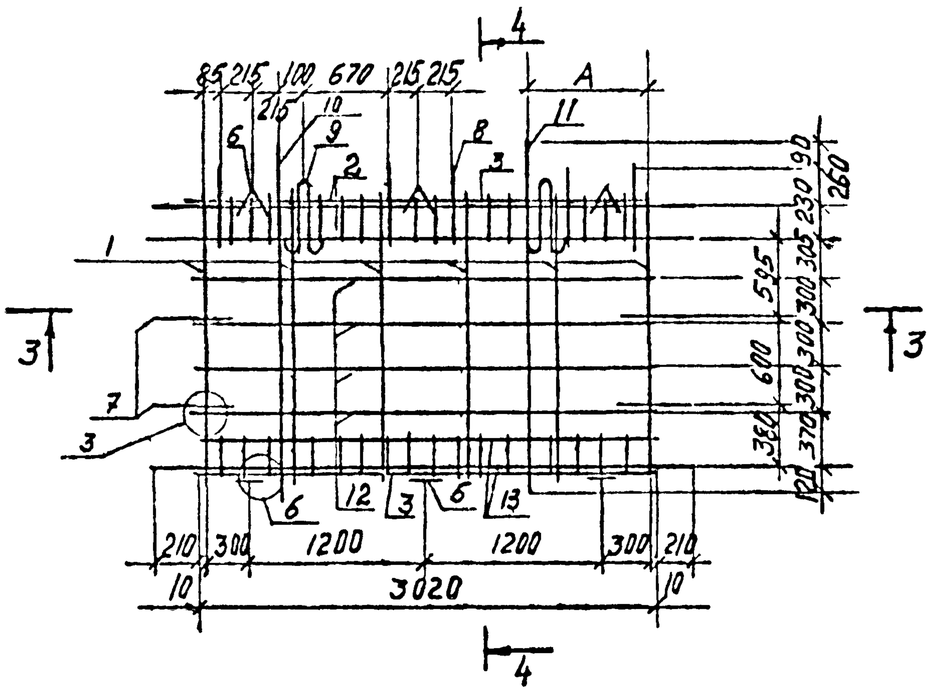

Инв. № подл	Подпись и дата	Взам. инв. №

	Лист
I.090.I-6СП.4 000I00СБ	2

Формат А3

Рис. 6

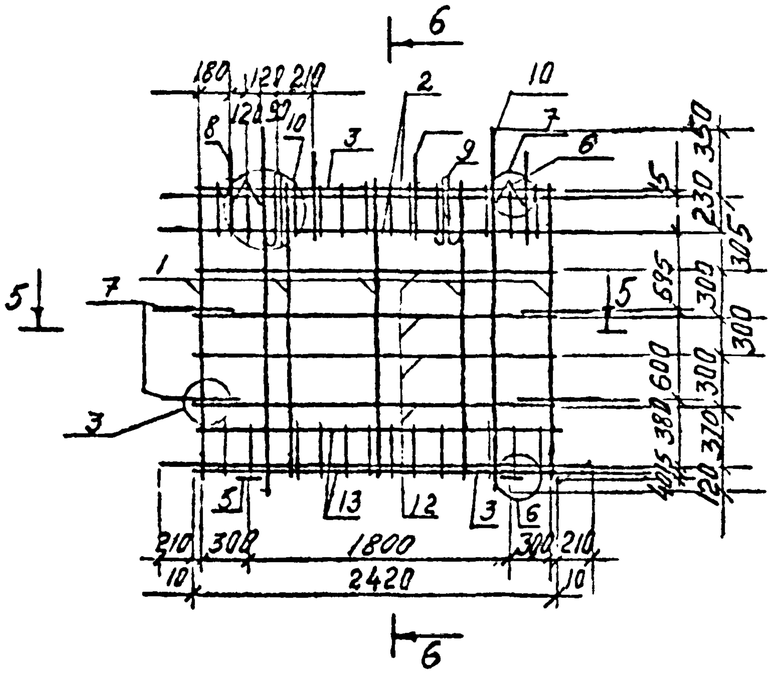

6-6

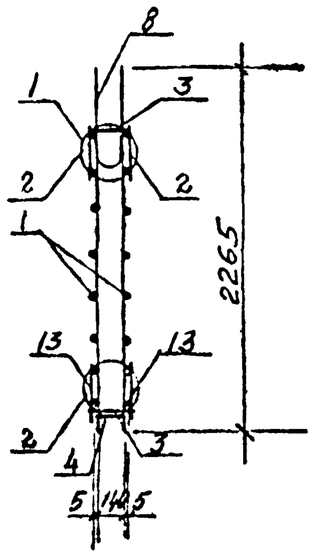

Рис. 7

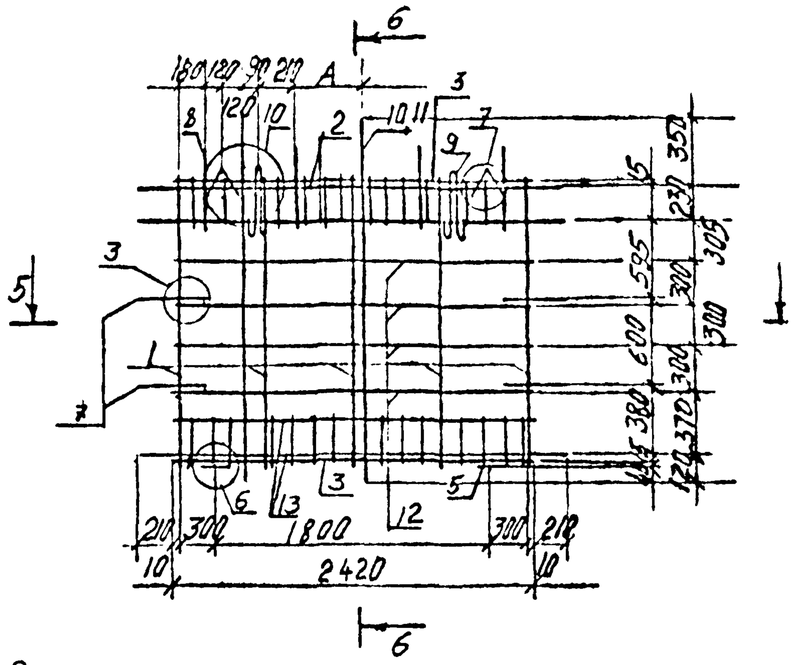

Рис. 8

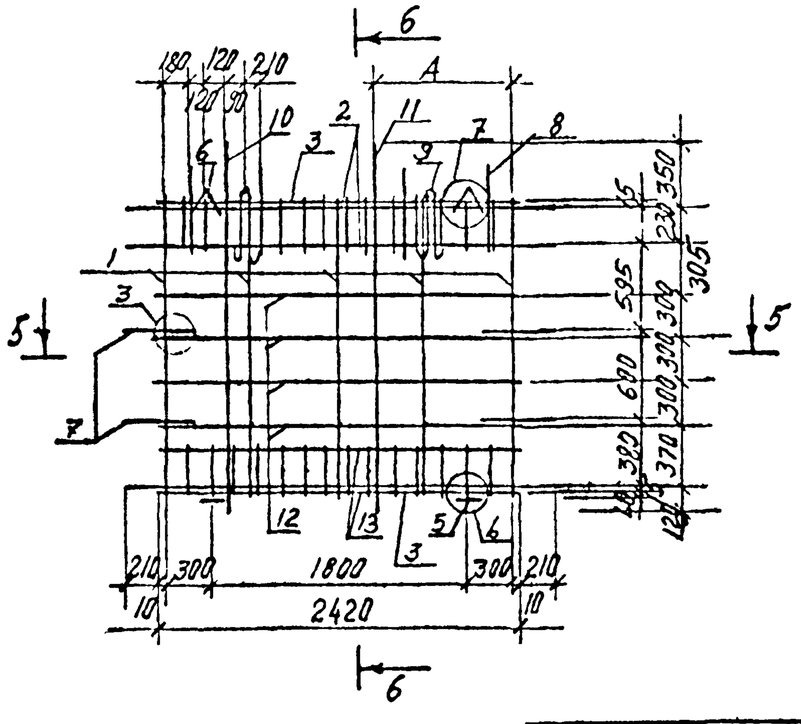

5-5

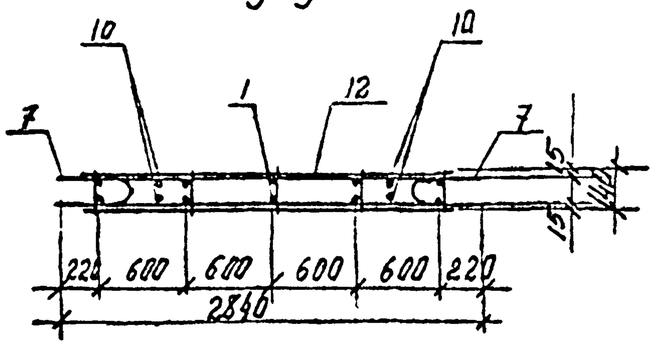

Инв. № подл.	Подпись и дата	Взам. инв. №

I.090.I-6СП.4 000100СБ	Лист 3

Формат А3

Инв. № подл.	Подпись и дата	Взам. инв. №

Формат	Зона	Поз.	Обозначение	Наименование	Кол. на исполн. I.090.I-6СП.4 000200										Примечание
					-	0I	02	03	04	05	06				
				Документация											
A3			I.090.I-6СП.4 000200СБ	Сборочный чертеж											
A3			I.090.I-6СП.4 000002	Узлы арматурные											
A3			I.090.I-6СП.4 000000ТО	Техническое описание											
				Сборочные единицы											
				Каркас плоский											
A4		I	I.090.I-6СП.4 0I00	КР1	I0	I0	I0	I0							0,98
A4		2	I.090.I-6СП.4 0200-0I	КР7	2	2	2	2	2	2	2				20,66
		3	-02	КР8	2	2	2	2	2	2	2				I,80
A4		I	I.090.I-6СП.4 0200	КР6					I0	I0	I0				2,24
A4		I6	I.090.I-6СП.4 0300	КР9	2	2	2	2	2	2	2				II,I4
				Сетка											
A4		4	I.090.I-6С .4 0400-04	С5	I	I	I	I	I	I	I				I,93

Н.контр	Горбенко		09.87	I.090.I-6СП.4 000200	
Нач.отд.	Янбулатов		09.87	Каркас пространственный КПП57.20	Стадия: Р; Лист: I; Листов: 2
Гл.спец.	Каримова		09.87		ТашЗНИИЭП
ГИП.	Ташпулатов		09.87		
Рук.гр.	Абаева		09.87		
разраб	Абаева		09.87		

Формат А4

Инв. № подл.	Подпись и дата	Взам. инв. №

Формат	Зона	Поз.	- Обозначение	Наименование	Кол. на исполн. I.090.I-6СП.4 000200										Примечание
					-	0I	02	03	04	05	06				
A4		5	I.090.I-6СП.4 0400-0I	С2		4	4	4	4	4	4				0,I4
		6	-02	С3		4	4	4	4	4	4				0,I7
				Детали											
				Стержень гнутый											
A4		7	I.090.I-6СП.4 0600	АНI	4	4	4	4	4	4	4				0,70
		8	-0I	АН2	8	8	8	8	8	8	8				0,39
A4		9	I.090.I-6СП.4 0500-04	Петля строповочная ПС4	2	2	2	2	2	2	2				2,60
				Отдельный стержень											
				ГОСТ 578I-82*											
БЧ		I5	I.090.I-6СП.4 00020I	⌀8AI L = 860					I6	I6	I6				0,34
		I4	000202	L = 590					I6	I6	I6				0,23
		I0	000203	⌀I2AIII L =2265	6	6	4	6	4	4	4				2,0I
		II	000204	⌀I6AIII L =2265					2	2	2				3,57
				Отдельный стержень											
				ГОСТ 6727-80*											
БЧ		I5	I.090.I-6СП.4 000205	⌀5BpI L = 860	I6	I6	I6	I6							0,I2
		I2	000206	L = 600	24	24	24	24	24	24	24				0,083
		I4	000207	L = 590	I6	I6	I6	I6							0,82
		I3	000208	L = I50	30	30	30	30	30	30	30				0,02

Формат А4

Рис.I

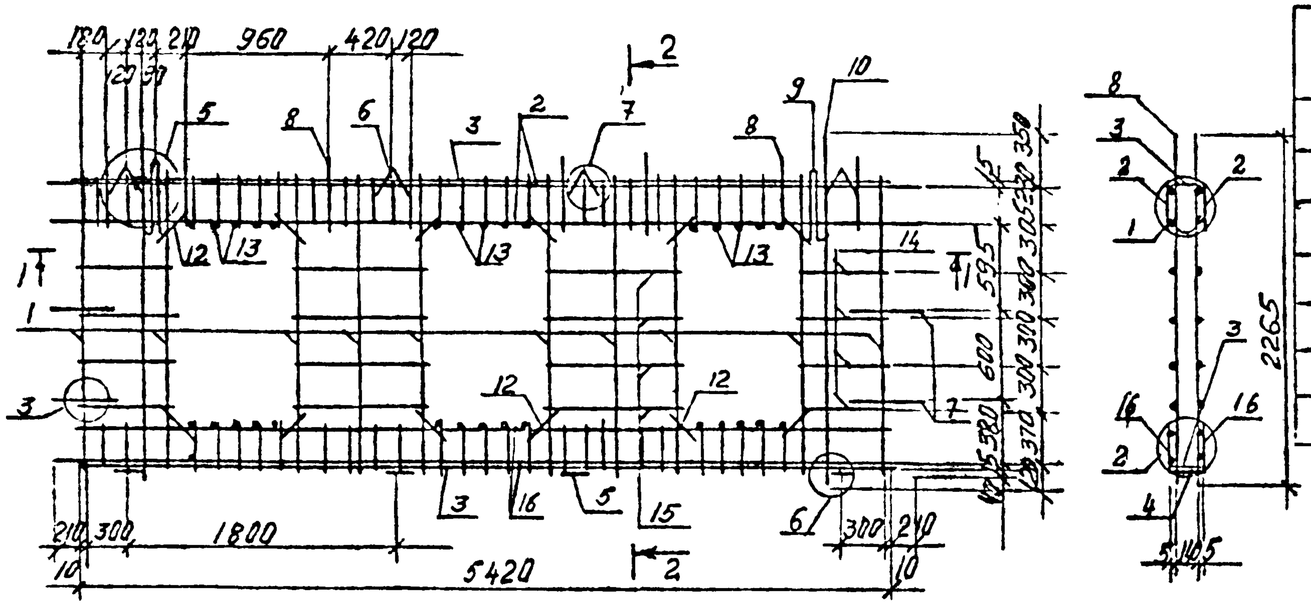

Обозначение	Наименование	Рис	А, мм	Масса, кг
I.090.I-6СП.4 000200	КПП57.I0-СП.I	2	I050	I28,29
-0I	КПП57.20.I3-СП.I		I350	
-02	КПП57.20-СП.I	I	-	I24,27
-03	КПП57.20.I5-СП.I	2	I540	I28,29
-04	КПП57.20.I0-СП9.I	2	I050	I49,90
-05	КПП57.20.I3-СП9.I		I350	
-06	КПП57.20.I5-СП9.I		I540	

I-I

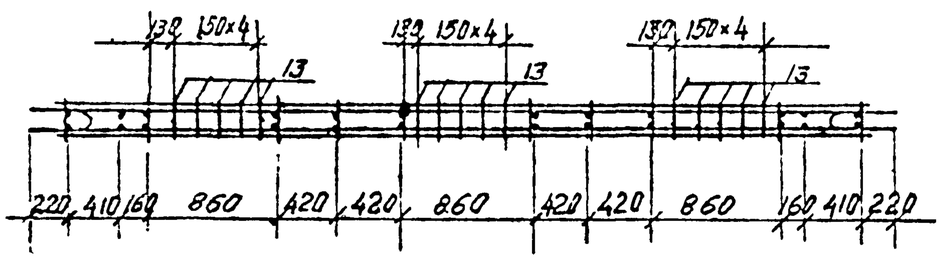

Рис.2

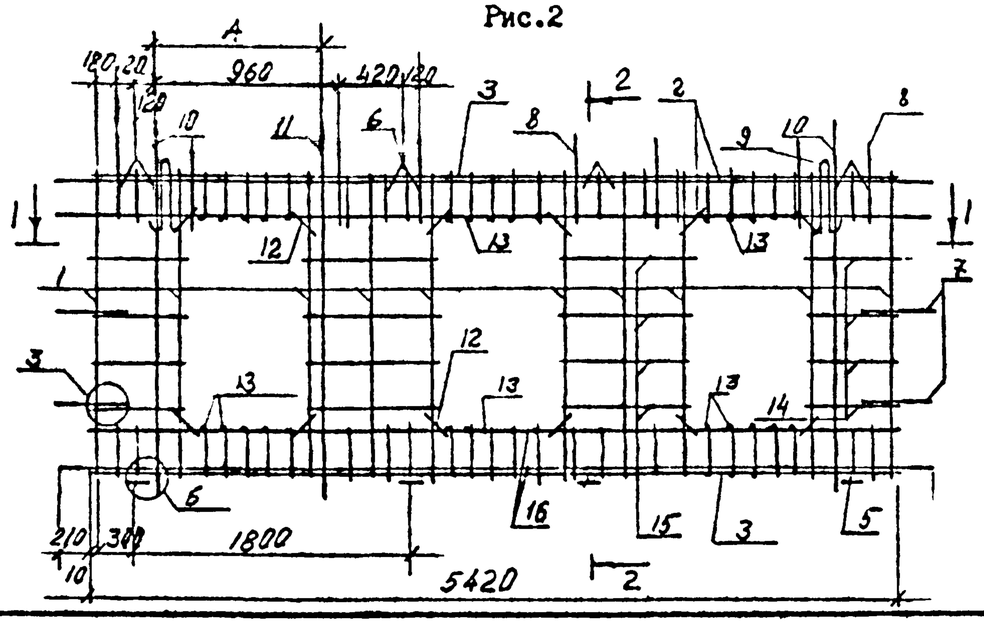

Н контр	Горбенко		09.87
Нач.отд.	Янбулатов		09.87
Гл.спец	Каримова		09.87
ГИП.	Ташпулатов		09.87
Рук.гр.	Абаева		09.87
разраб	Абаева		09.87

I.090.I-6СП.4 000200СБ

Каркас пространственный КПП 57.20

Стадия	Масса
Р	см. табл
Лист	Листов

ТашЗНИИЭП

Формат А3

Инв. № подл | Подпись и дата | Взам инв №

Инв. № подл.	Подпись и дата	Взам. инв. №

Формат	Зона	Поз.	Обозначение	Наименование	Кол. на исполн. I.090.I-6СП.4 000300										Примечание
					-	01	02	03	04	05	06	07	08	09	
				Документация											
А3			I.090.I-6СП.4 000300СБ	Сборочный чертеж											
А3			I.090.I-6СП.4 000002	Узлы арматурные											
А3			I.090.I-6СП.4 000000ТО	Техническое описание											
				Сборочные единицы											
				Каркас плоский											
А4		I	I.090.I-6СП.4 0100	КР1	6	6	6	6	6	6	6				0,98
		2	-03	КР4	2	2	2	2	2	2	2	2	2	2	I2,I2
		3	-04	КР5	2	2	2	2	2	2	2	2	2	2	I,06
А4		I	I.090.I-6СП.4 0200	КР6								6	6	6	2,24
А4		I6	I.090.I-6СП.4 0300-0I	КР10	2	2	2	2	2	2	2	2	2	2	6,39
				Сетка											
А4		4	I.090.I-6СП.4 0400-03	С4	I	I	I	I	I	I	I	I	I	I	I,07

Н.контр	Горбенко		09.87
Нач.отд.	Янбулатов		09.87
Гл.спец.	Каримова		09.87
ГИП.	Ташпулатов		09.87
Рук.гр.	Абаева		09.87
разраб	Абаева		09.87

I.090.I-6СП.4 000300

Каркас пространственный КПП33.20; КПП27.20.

Стадия	Лист	Листов
Р	I	4

ТашЗНИИЭП

Формат А4

Инв. № подл.	Подпись и дата	Взам. инв. №

Формат	Зона	Поз.	Обозначение	Наименование	Кол. на исполн. I.090.I-6СП.4 000300										Примечание
					-	01	02	03	04	05	06	07	08	09	
А4		5	I.090.I-6СП.4 0400-0I	С2	3	3	3	3	3	3	3	3	3	3	0,I4
		6	-02	С3	3	3	3	3	3	3	3	3	3	3	0,I7
				Детали											
				Стержень гнутый											
А4		7	I.090.I-6СП.4 0600	АНI	4	4	4	4	4	4	4	4	4	4	0,70
		8	-0I	АН2	8	8	8	8	8	8	8	8	8	8	0,39
А4		9	I.090.I-6СП.4 0500-02	Петля строповочная ПС3	2	2	2	2	2	2	2	2	2	2	3,46
				Отдельные стержни											
				ГОСТ 578I-82*											
БЧ		I5	I.090.I-6СП.4 000301	ø8AI L = 590								8	8	8	0,23
		I4	000302	L =I590								8	8	8	0,63
		I0	000303	øI2AIII L =2265	4	4	4	4	4	4	4	2	2	2	2,0I
		II	000304	øI6AIII L =2265								2	2	2	3,57
				Отдельные стержни											
				ГОСТ 6727-80*											
БЧ		I5	I.090.I-6СП.4 000305	ø5BpI L = 590	8	8	8	8	8	8	8				0,08
		I2	000306	L = 600	8	8	8	8	8	8	8	8	8	8	0,08
		I3	000307	L = 750	I0	I0	I0	I0	I0	I0	I0	I0	I0	I0	0,02
		I4	000308	L =I590	8	8	8	8	8	8	8				0,22

I.090.I-6СП.4 000300

Лист 2

Формат А4

Инв. № подл.	Подпись и дата	Взам. инв. №

Формат	Зона	Поз.	Обозначение	Наименование	Кол. на исполн. I.090.I-6СП.4 000300										Примечание
					I0	II	I2	I3	I4	I5	I6	I7	I8		
				Документация											
A3			I.090.I-6СП.4 000300СБ	Сборочный чертеж											
A3			I.090.I-6СП.4 000002	Узлы арматурные											
A3			I.090.I-6СП.4 00000010	Техническое описание											
				Сборочные единицы											
				Каркас плоский											
A4		I	I.090.I-6СП.4 0I00	KPI	5	5	5	5	5	5					0,98
		2	-0I	KP2	2	2	2	2	2	2	2	2	2		I0,0I
		3	-02	KP3	2	2	2	2	2	2	2	2	2		0,86
A4		I	I.090.I-6СП.4 0200	KP6							5	5	5		2,24
A4		I6	I.090.I-6СП.4 0I00-06	KPII	2	2	2	2	2	2	2	2	2		I0,0I
				Сетка											
A4		4	I.090.I-6СП.4 0400	CI	I	I	I	I	I	I	I	I	I		0,88
		5	-0I	C2	2	2	2	2	2	2	2	2	2		0,I4
		6	-02	C3	2	2	2	2	2	2	2	2	2		0,I7

Формат A4

Инв. № подл.	Подпись и дата	Взам. инв. №

Формат	Зона	Поз.	Обозначение	Наименование	Кол. на исполн. I.090.I-6СП.4 000300										Примечание
					I0	II	I2	I3	I4	I5	I6	I7	I8		
				Детали											
				Стержень гнутый											
A4		7	I.090.I-6СП.4 0600	AHI	4	4	4	4	4	4	4	4	4		0,70
		8	-0I	AH2	4	4	4	4	4	4	4	4	4		0,39
				Петля строповочная											
A4		9	I.090.I-6СП.4 0500	ПСI	2	2	2	2	2	2	2	2	2		I,07
				Отдельные стержни											
				ГОСТ 578I-82*											
БЧ		I5	I.090.I-6СП.4 000300I	⌀8AI L = 590							8	8	8		0,23
		I4	000302	L = 990							8	8	8		0,39
		I0	000303	⌀I2AIII L =2265	4	4	4	4	4	4	2	2	2		2,0I
		II	000304	⌀I6AIII L =2265							2	2	2		3,57
				Отдельные стержни											
				ГОСТ 6727-80*											
БЧ		I3	I.090.I-6СП.4 000305	⌀5БрI L = I50	I0	I0	I0	I0	I0	I0	I0	I0	I0		0,02
		I5	000306	L = 590	8	8	8	8	8	8					0,08
		I2	000307	L = 600	8	8	8	8	8	8	8	8	8		0,083
		I4	000308	L = 990	8	8	8	8	8	8					0,I4

Формат A4

Рис. I

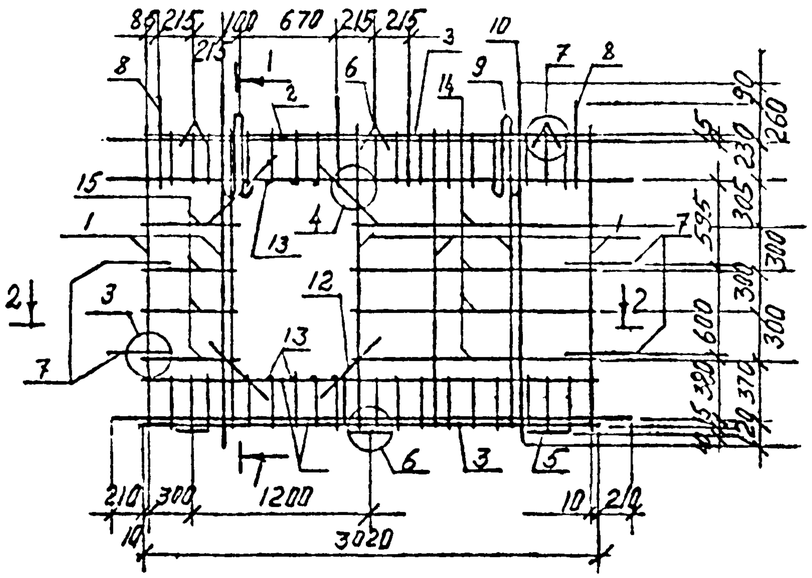

1-1

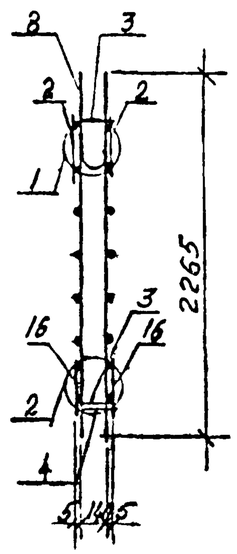

2-2

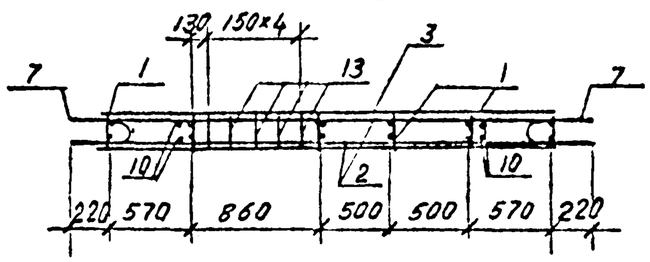

Рис. 2

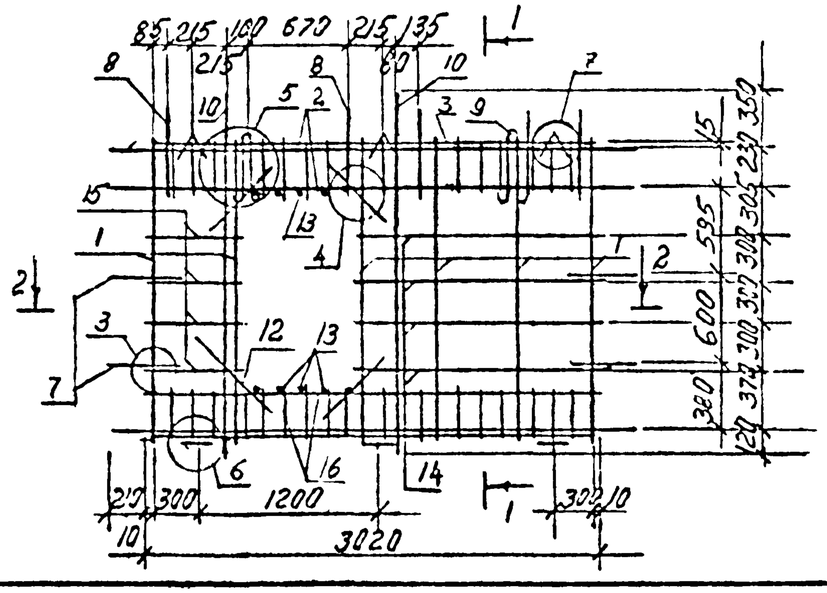

Обозначение	Наименование	Рис.	А, мм	Масса, кг
I.090.I-6СП.4 000300	КПП33.20-СП.I	I		76,70
-0I	КПП33.20.I0-СП.I	2		76,69
-02	КПП33.20.I3-СП.I	3	I60	
-03	КПП33.20.I5-СП.I		360	
-04	КПП33.20.09-СП.I	4	8I0	
-05	КПП33.20.I2-СП.I		III0	
-06	КПП33.20.I4-СП.I		I3I0	
-07	КПП33.20.09-СП9.I	4	8I0	9I,83
-08	КПП33.20.I2-СП9.I		III0	
-09	КПП33.20.I4-СП9.I		I3I0	
-I0	КПП27.20-СП.I	5	-	65,32
-II	КПП27.20.I0-СП.I	6	760	
-I2	КПП27.20.I3-СП.I		I060	
-I3	КПП27.20.09-СП.I	7	8I0	
-I4	КПП27.20.I2-СП.I		III0	
-I5	КПП27.20.I4-СП.I		I3I0	
-I6	КПП27.20.09-СП9.I	7	8I0	77,94
-I7	КПП27.20.I2-СП9.I		III0	
-I8	КПП27.20.I4-СП9.I		I3I0	

Инв № подл | Подпись и дата | Взам инв №

Н контр	Горбенко		09.87	I.090.I-6СП.4 000300СБ
Нач.отд.	Янбулатов		09.87	Каркас пространственный КПП33.20, КПП27.20
Гл спец	Каримова		09.87	Стадия: Р; Масса: см. табл.; Масштаб:
ГИП.	Ташпулатов		09.87	Лист I; Листов 2
Рук.гр.	Абаева		09.87	ТашЗНИИЭП
разраб.	Абаева		09.87	

Формат А3

РИС 3

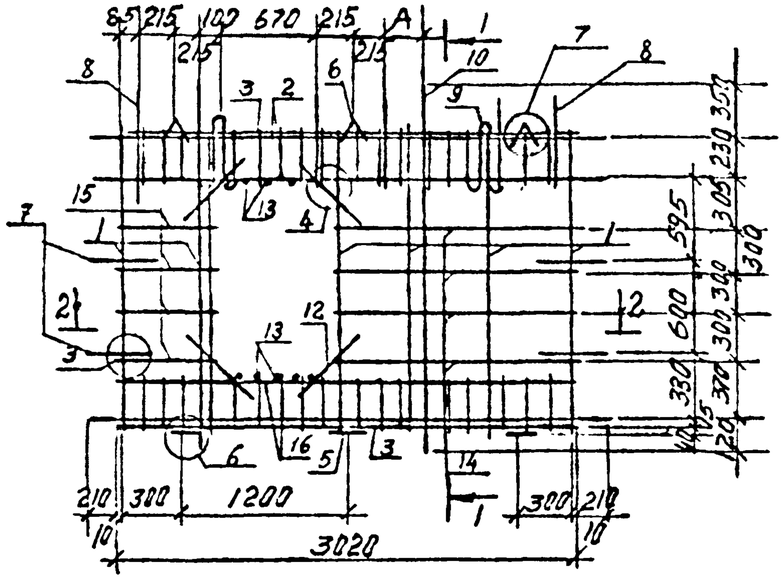

РИС 5

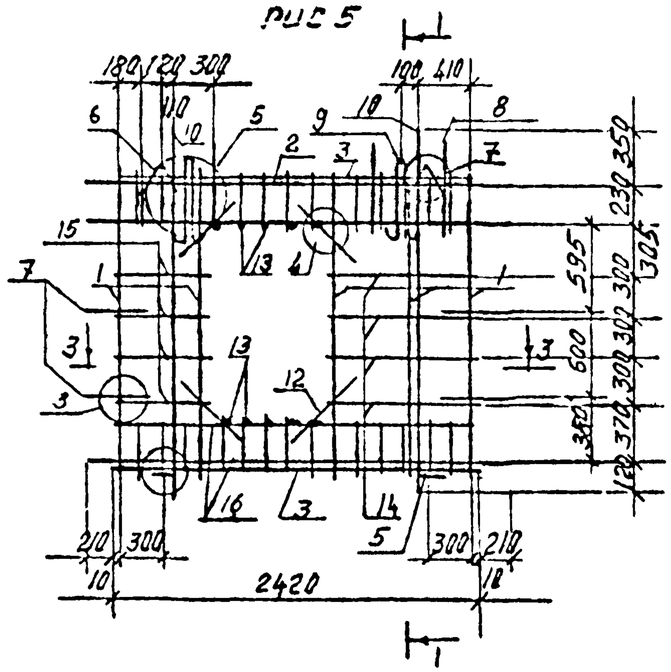

РИС 6

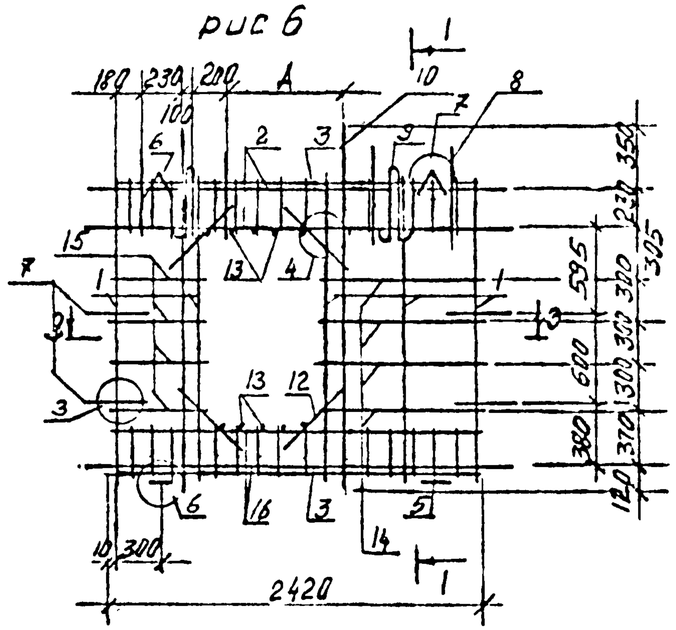

РИС 4

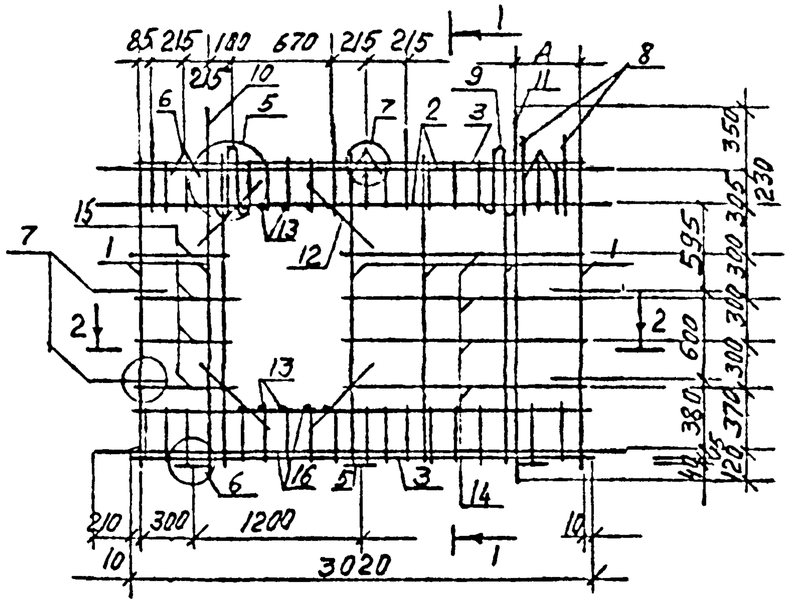

РИС 7

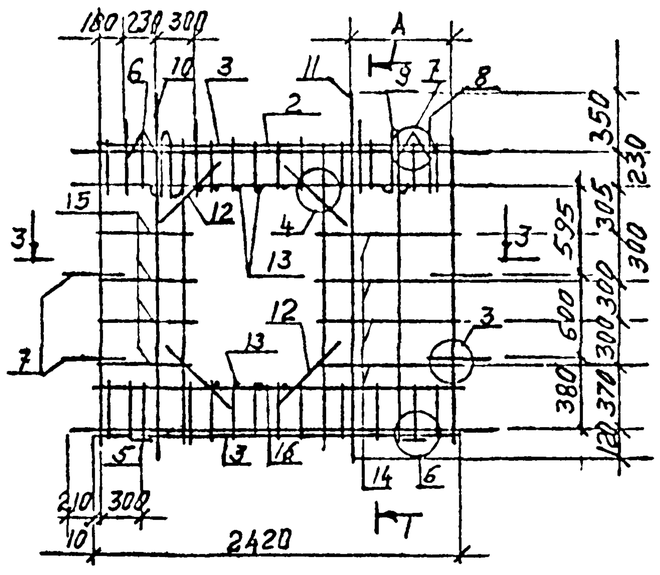

3-3

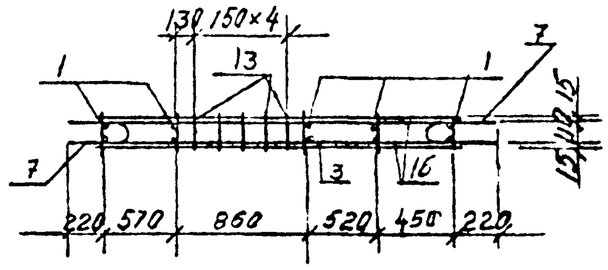

Примечание

I.Сечение I-I,2-2 см. лист I

Взам инв. №	
Подпись и дата	
Инв. № подл	

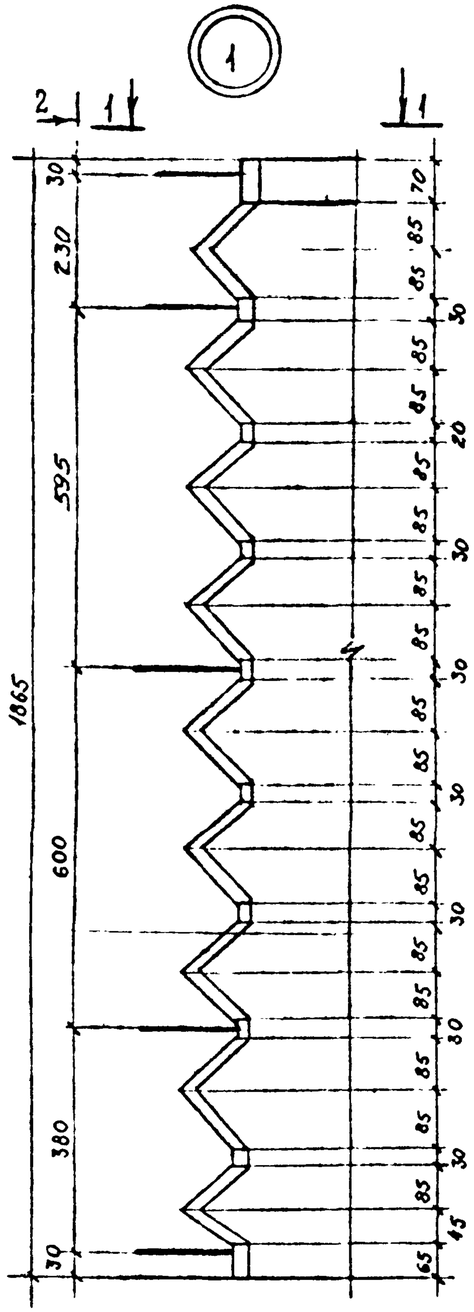

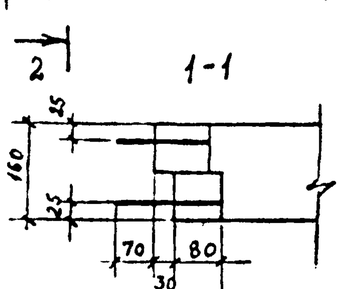

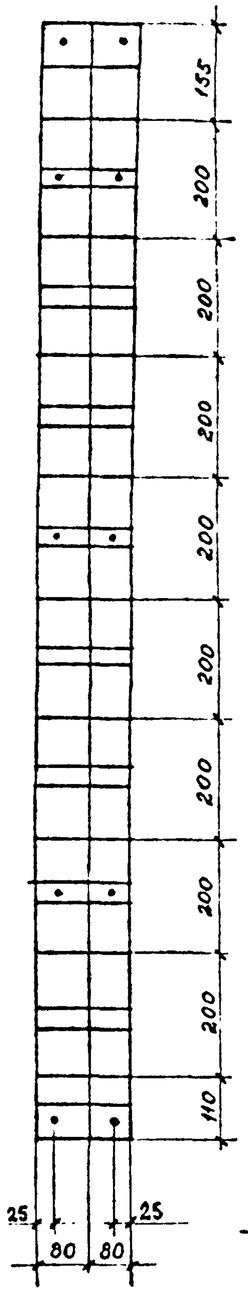

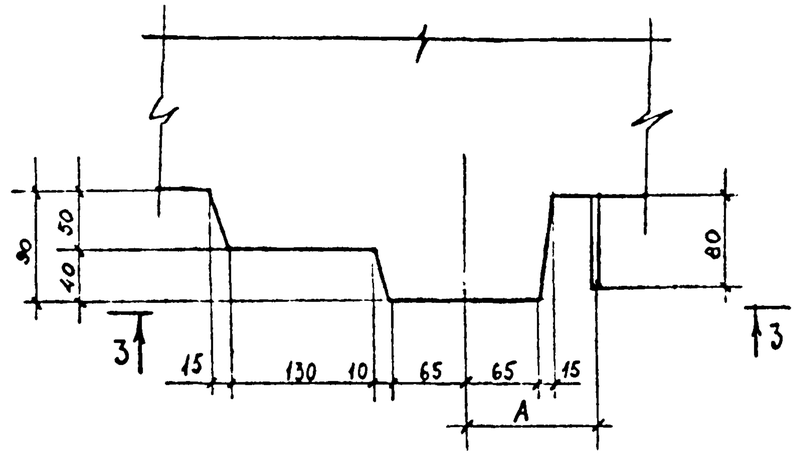

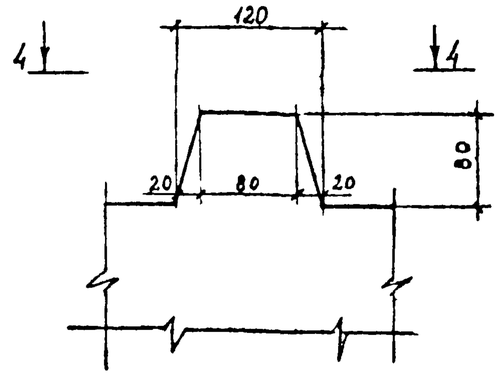

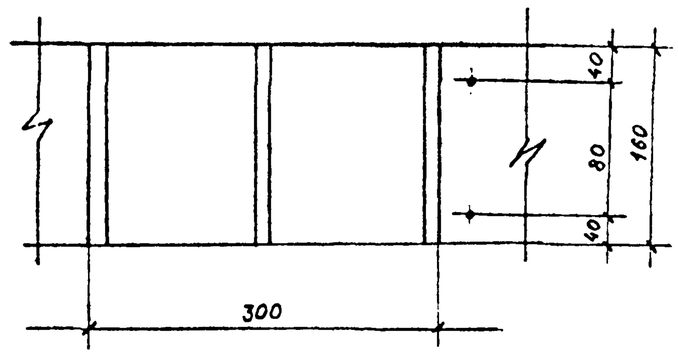

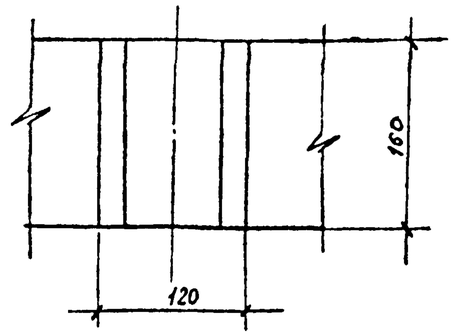

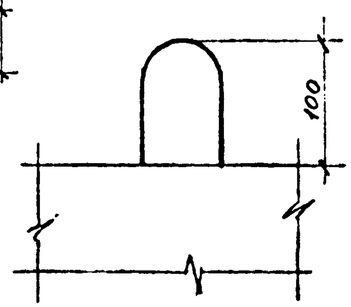

№ узла	А, мм
2	120
10	215

Н.контр.	Горбенко		09.87
Нач.отд	Янвхлатов		09.87
Гл.спец.	Каримова		09.87
ГИП.	Ташпулатов		09.87
Рук.гр.	Акаева		09.87
Инж.	Дмитриева		09.87

I.090.I-6СП.4 000001

Узлы опалубочные

Стадия	Лист	Листов
Р	I	2

ТашЗНИИЭП

Инв № подл. | Подпись и дата | Взам инв №

Формат А3

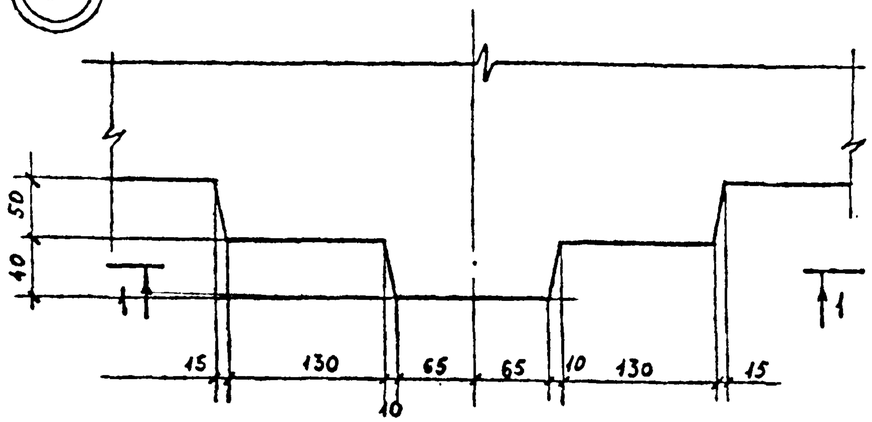

1-1

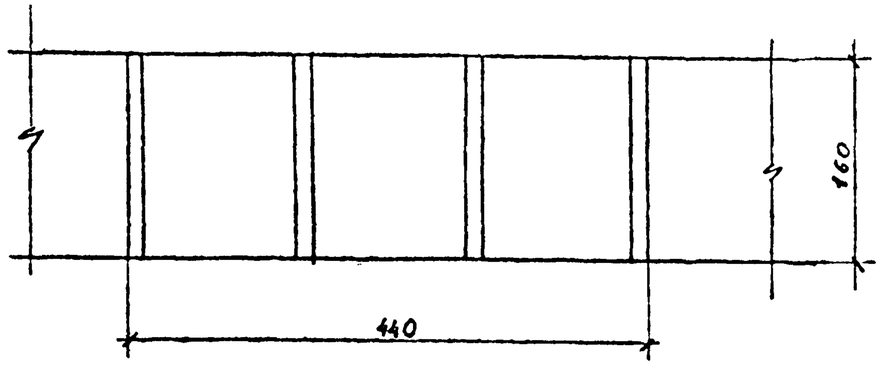

3-3

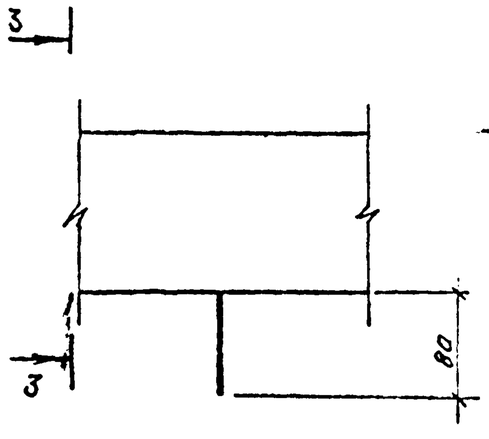

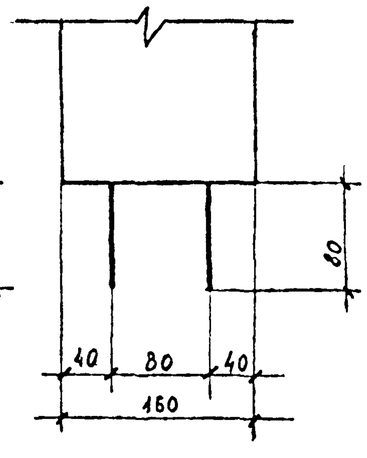

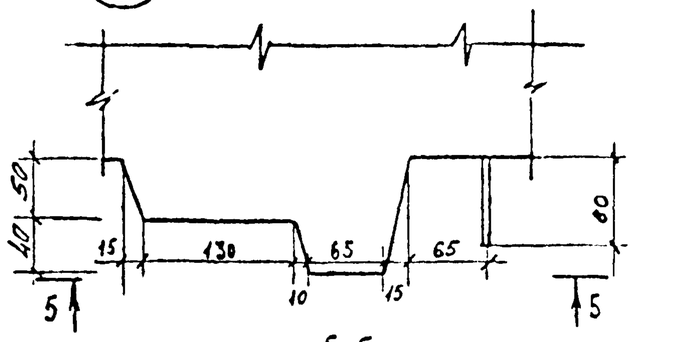

5-5

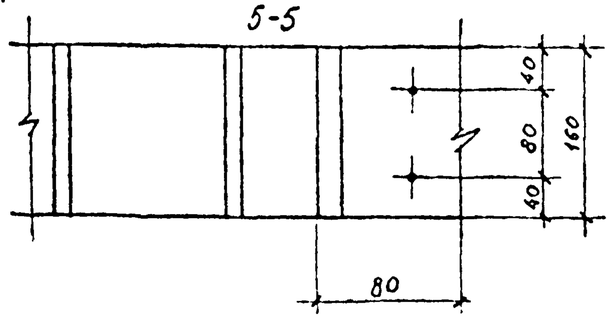

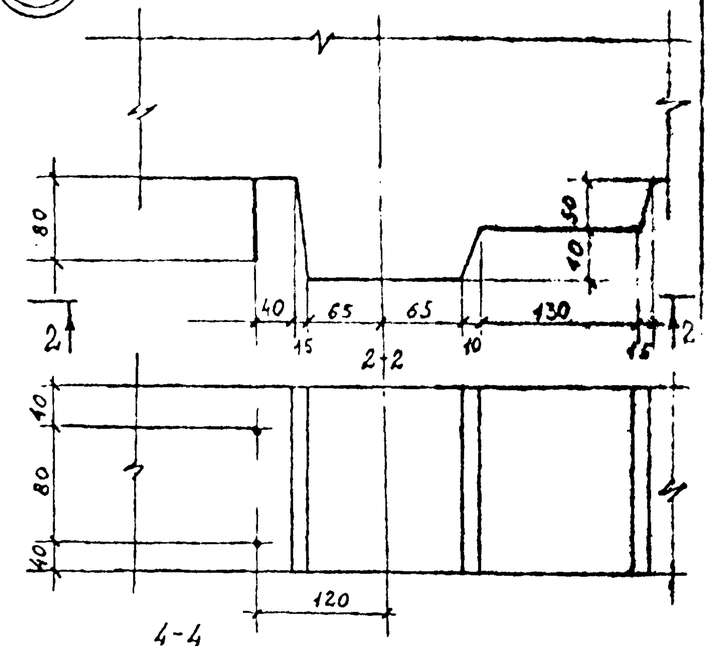

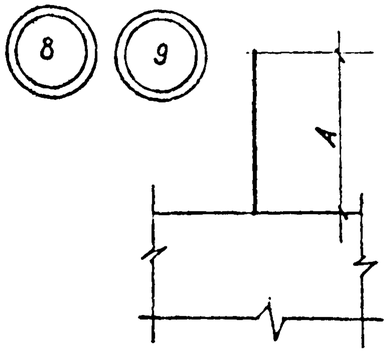

4-4

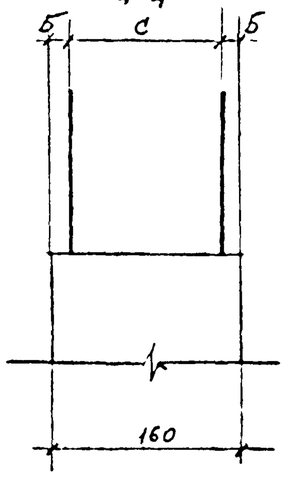

№ узла	Размеры, мм		
	А	Б	С
8	230	40	80
9	320	40	80

Взам. инв. №

Подпись и дата

Инв. № подл.

I.090.I-6СП.4 00000I

Формат А3

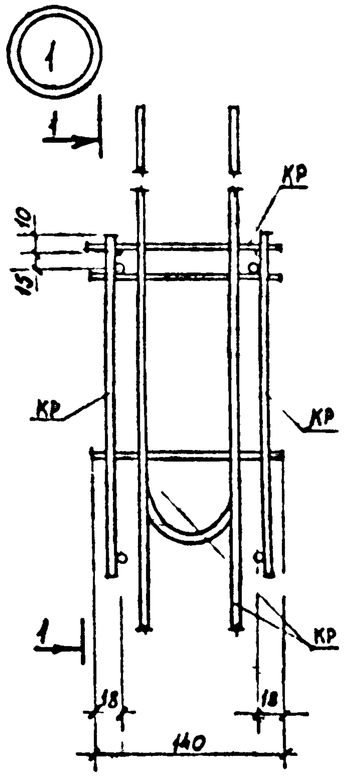

1-1

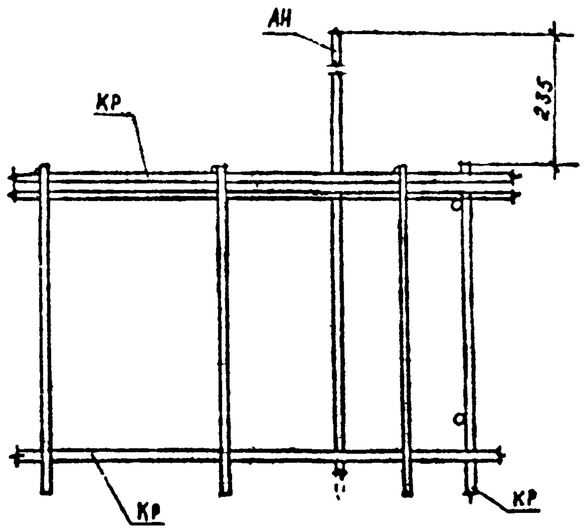

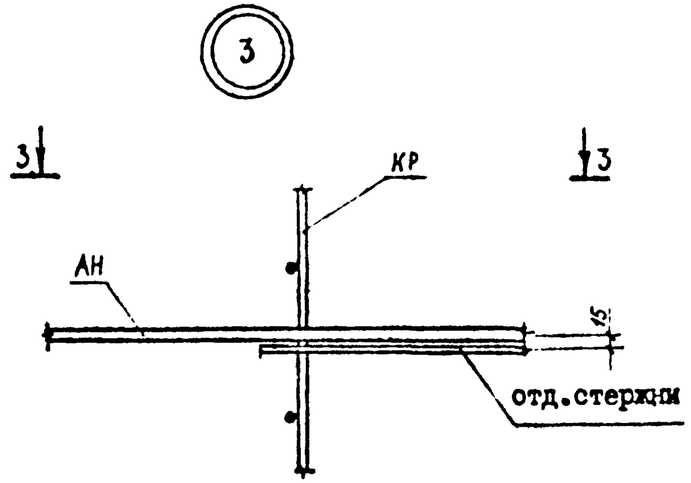

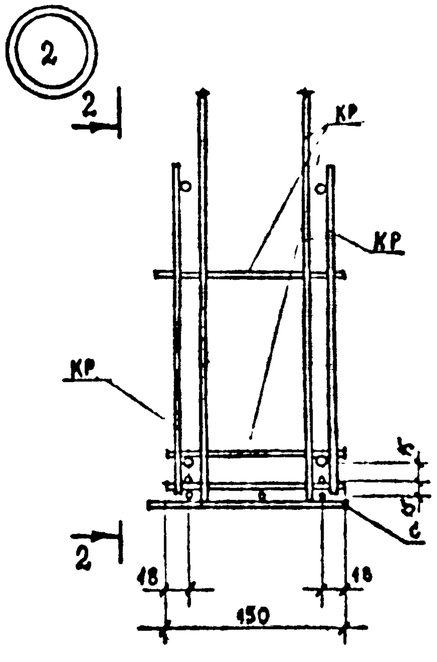

2-2

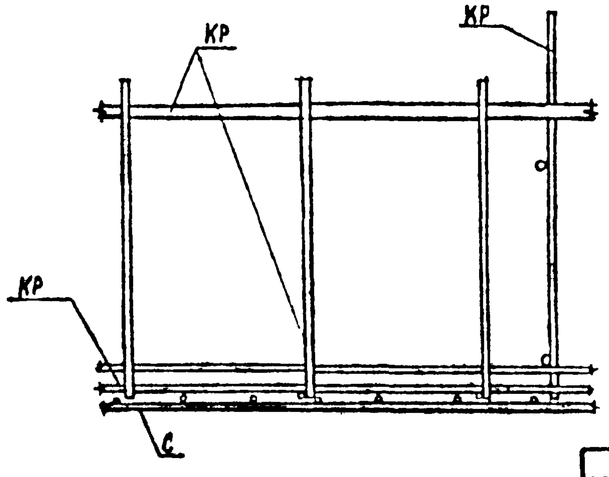

3-3

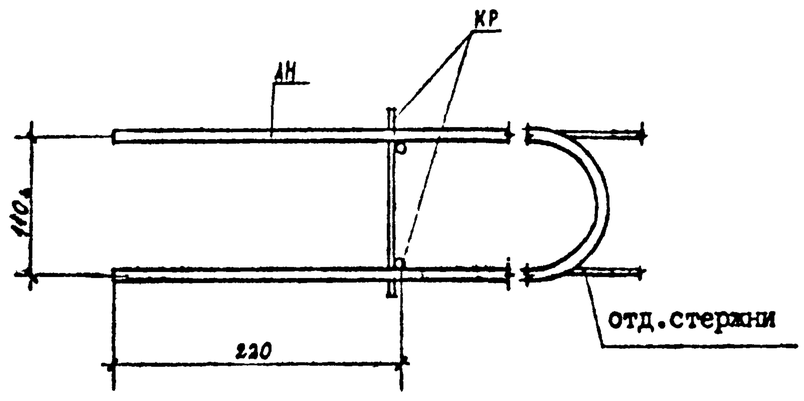

				I.090.I-6СП.4 000002			
Н контр	Горбенко		09.87				
Нач.отд	Янбулатов		09.87	Узлы арматурные	Стадия	Лист	Листов
Гл.спец.	Каримова		09.87		Р	I	2
ГИП.	Ташпулатов		09.87		ТашЗНИИЭП г.Ташкент		
Рук.гр.	Аваева		09.87				
разраб	Абаева		09.87				

Инв № подл | Подпись и дата | Взам инв №

Формат А3

4

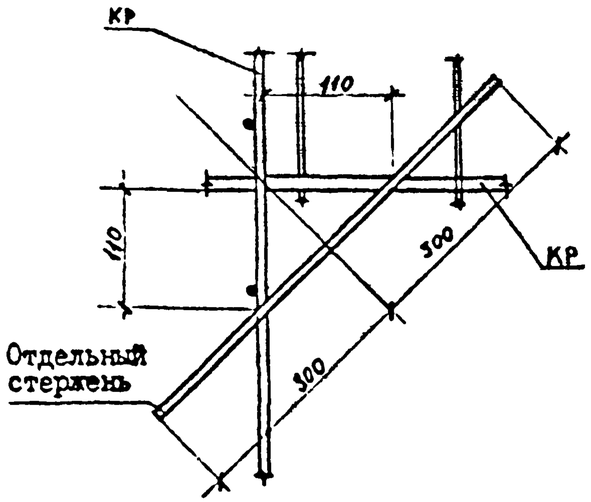

5

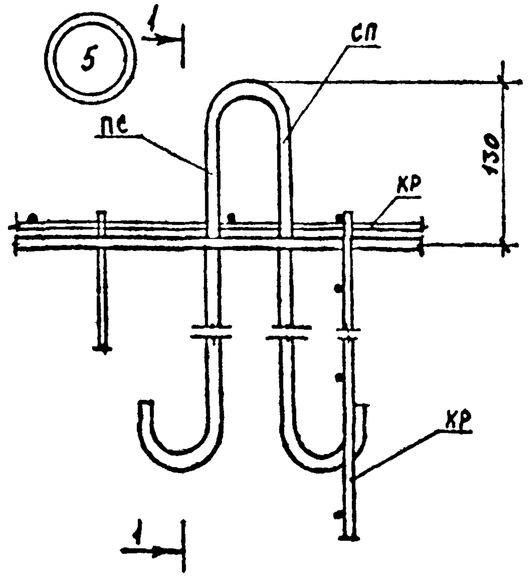

1-1

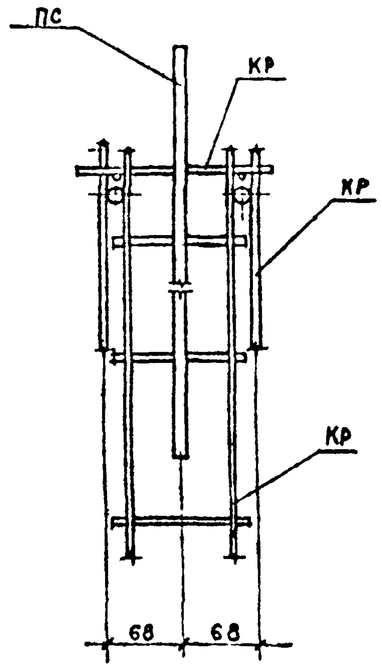

6

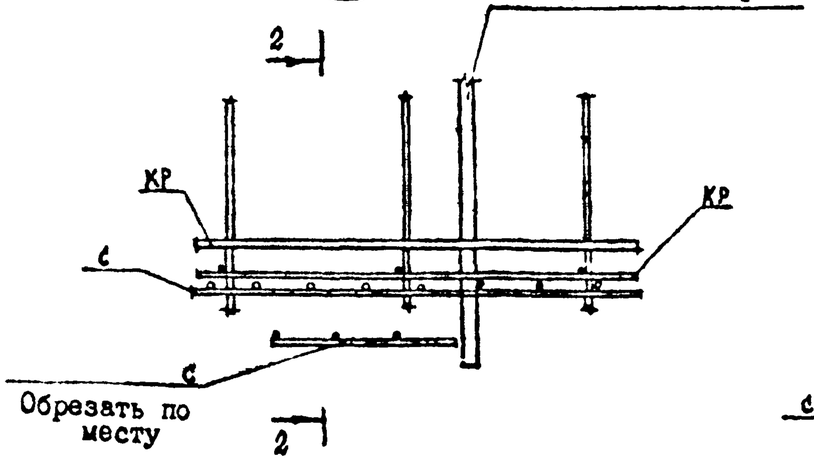

2-2

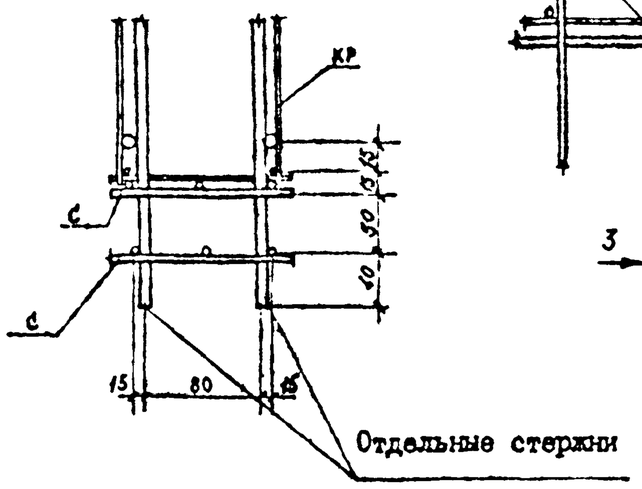

7

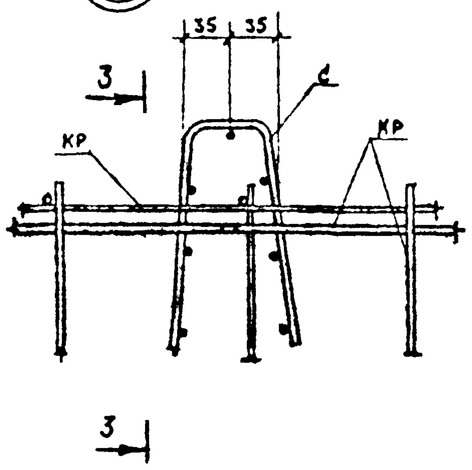

3-3

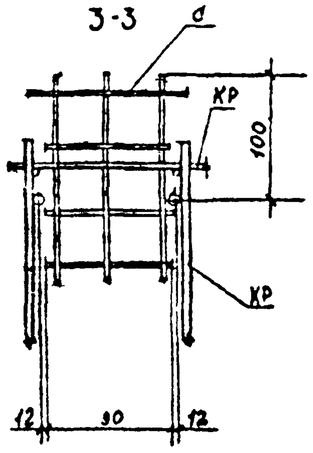

Взам. инв. №	
Подпись и дата	
Инв. № подл.	

Формат А3

Рис.I

ГОСТ I4095-85-KI-Кт

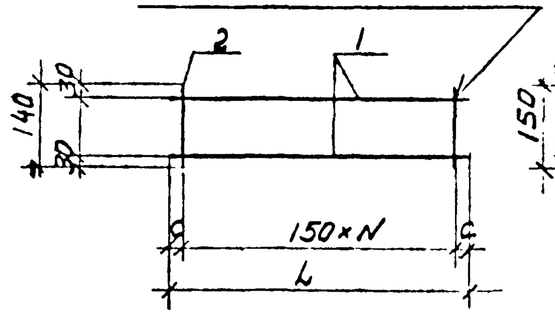

Рис.3

ГОСТ I4095-85-KI-Кт

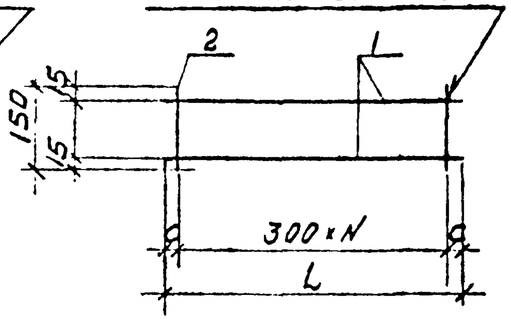

Рис.2

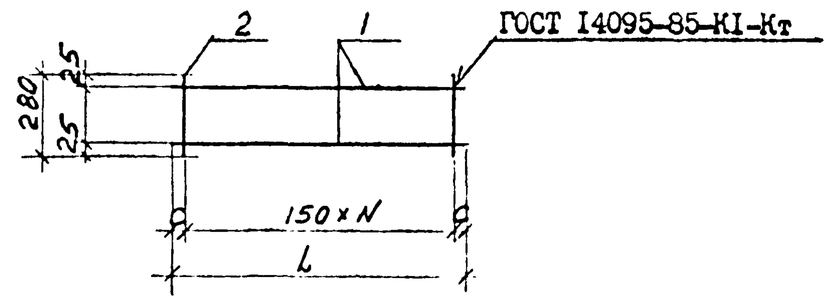

Обозначение	Марка	Рис.	Размеры, мм L	B	C	N	Масса, кг.
I.090.I-6СП.4 0I00	КРI	I	I855	35	20	I2	0,98
-0I	КР2	2	2840		220	I6	I0,0I
-02	КР3	3	2420		I0	8	0,86
-03	КР4	2	3440		220	20	I2,I2
-04	КР5	3	3020		I0	I0	I,06

Н.контр.	Горбенко		09.87
Нач.отд.	Янбулатов		09.87
Гл.спец.	Каримова		09.87
ГИП.	Ташпулатов		09.87
Рук.гр.	Аваева		09.87
разраб.	Абаева		09.87

I.090.I-6СП.4 0I00СБ

Каркас плоский
КРI ... КР5
Сборочный чертеж.

Стадия	Масса	Масштаб
Р	см. табл.	
Лист	Листов I	

ТашЗНИИЭП

Инв. № подл. | Подпись и дата | Взам. инв. №

Формат А4

Обозначение	Наименование	Кол. на исполн. I.090.I-6СП.4 0I00 -	0I	02	03	04	Примечание
	Документация						
I.090.I-6СП.4 0I00СБ	Сборочный чертеж		X	X	X	X	
	Детали						
	Отдельные стержни ГОСТ 578I-82*						
I.090.I-6СП.4 0I0I	⌀6AI L = 280		I7		2I		0,06
0I02	L = I855	2					0,4I
0I03	⌀I6AIII L = 2840		2				4,48
0I04	L = 3440				2		5,43
	Отдельные стержни ГОСТ 6727-80*						
I.090.I-6СП.4 0I05	⌀4BpI L = I40	I3					0,0I
0I06	⌀5BpI L = I50			9		II	0,02
0I07	L = 2420			2			0,34
0I08	L = 3020					2	0,42
Поз.			2	I			I
Зона							
Формат			БЧ				БЧ
			A4				

I.090.I-6СП.4 0I00

Каркас плоский
КРI ... КР5

Стадия	Лист	Листов
Р		I

ТашЗНИИЭП

Н.контр.	Горбенко		09.87
Нач.отд.	Янбулатов		09.87
Гл.спец.	Каримова		09.87
ГИП.	Ташпулатов		09.87
Рук.гр.	Аваева		09.87
разраб.	Абаева		09.87

Инв. № подл. | Подпись и дата | Взам. инв. №

Формат А4

Рис. 1

ГОСТ I4098-85-KI-Кт

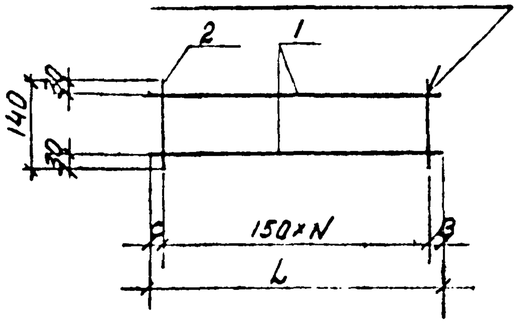

Рис. 2

ГОСТ I4098-85-KI-Кт

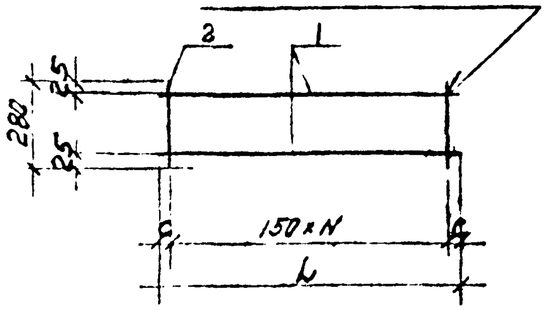

Рис. 3

ГОСТ I4098-85-KI-Кт

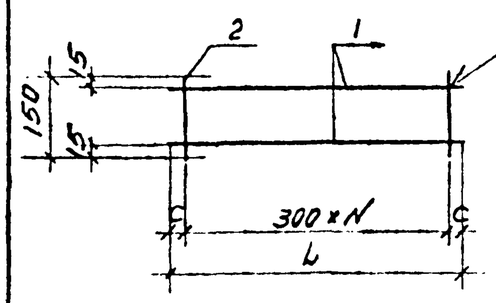

Обозначение	Марка	Рис.	Размеры, мм. L	B	C	N	Масса, кг.
I.090.I-6СП.4 0200	КР 6	I	I855	35	20	I2	2,24
-0I	КР 7	2	5840		220	36	20,66
-02	КР 8	3	5420		I0	I8	I,84

Н.контр.	Горбенко		09.87
Нач.отд.	Янбулатов		09.87
Гл.спец.	Каримова		09.87
ГИП.	Ташпулатов		09.87
Рук.гр.	Абаева		09.87
разраб.	Абаева		09.87

I.090.I-6СП.4 0200СБ

Каркас плоский
КР6 ... КР8
Сборочный чертеж.

Стадия	Масса	Масштаб
Р	см. табл.	
Лист	Листов	

ТашЗНИИЭП

Формат А4

Обозначение	Наименование	Кол. на исполн. I.090.I-6СП.4 0200				Примечание
		-	0I	02		
	Документация					
I.090.I-6СП.4 0200СБ	Сборочный чертеж			X		
	Детали					
	Отдельные стержни ГОСТ 576I-82*					
I.090.I-6СП.4 0201	⌀6AI L = 280		37			0,06
0202	⌀8AI L = I40	I3				0,06
0203	L = I855	2				0,73
0204	⌀I6AIII L = 5840		2			9,22
	Отдельные стержни ГОСТ 6727-80*					
I.090.I-6СП.4 0205	⌀5BpI L = I50			I9		0,02
I.090.I-6СП.4 0206	L = 5420			2		0,73

Инв. № подл.	Подпись и дата	Взам. инв. №

Формат	Зона	Поз.
А4		
Б4		2
		1
Б4		2
		1

I.090.I-6СП.4 0200

Каркас плоский
КР6 ... КР8

Стадия	Лист	Листов
Р		I

ТашЗНИИЭП

Н.контр.	Горбенко	09.87
Нач.отд.	Янбулатов	09.87
Гл.спец.	Каримова	09.87
ГИП.	Ташпулатов	09.87
Рук.гр.	Абаева	09.87
разраб.	Абаева	09.87

Формат А4

Обозначение	Наименование	Кол. на исполн. I.090.I-6СП. 0300															Примечание
		-	01	02													
	Документация																
I.090.I-6СП.4 0300СБ	Сборочный чертеж			X													
	Детали			X													
	Отдельные стержни			X													
	ГОСТ 5781-82*																
I.090.I-6СП.4 0301	⌀6AI L = 270	I9	II	I0													0,06
0302	⌀I2AIII L =2420			I													2,I5
0303	L =2840			I													2,52
0304	L =3020		I														2,68
0305	L =3440		I														3,05
0306	L =5420	I															4,8I
0307	L =5840	I															5,I9

Поз.	Зона	Формат
3		БЧ
2		
I		
2		
I		
2		
I		
		A4

Инв. № подл. | Подпись и дата | Взам. инв. №

Н.контр.	Горбенко		09.87
Нач.отд.	Янбулатов		09.87
Гл.спец.	Каримова		09.87
ГИП.	Ташпулатов		09.87
Рук.гр.	Абаева		09.87
разраб.	Абаева		09.87

I.090.I-6СП.4 0300

Каркас плоский
КР9 ... КРII

Стадия	Лист	Листов
Р		I

ТашЗНИИЭП

Формат А4

Рис. I

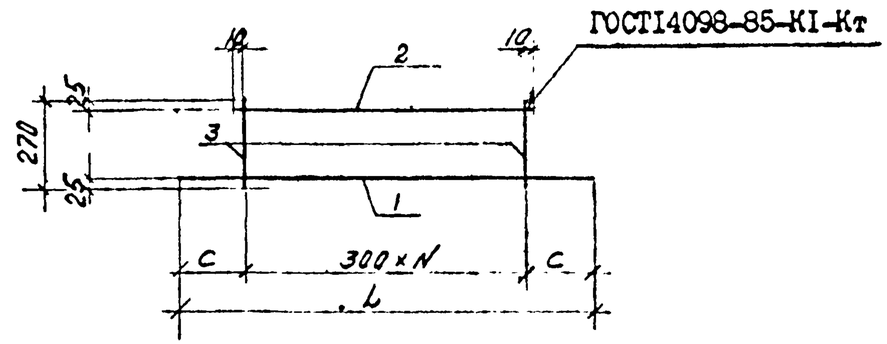

Обозначение	Марка	Рис.	Размеры, мм. L	B	C	N	Масса, кг.
I.090.I-6СП.4 0300	КР9	I	5840		220	I8	II,I4
-0I	КРI0		3440		220	I0	6,39
-02	КРII		2840		220	9	5,2I

Инв. № подл. | Подпись и дата | Взам. инв. №

Н.контр	Горбенко		09.87
Нач.отд.	Янбулатов		09.87
Гл.спец	Каримова		09.87
ГИП.	Ташпулатов		09.87
Рук.гр.	Абаева		09.87
разраб	Абаева		09.87

I.090.I-6СП.4 0300СБ

Каркас плоский
КР9 ...КРII
Сборочный чертеж.

Стадия	Масса	Масштаб
Р	см. табл.	
Лист	Листов I	

ТашЗНИИЭП

Формат А4

Обозначение	Наименование	Кол. на исполн. I.090.I-6СП.4 0300																Примечание
		-	01	02	03	04												
	Документация																	
I.090.I-6СП.4 0300СБ	Сборочный чертеж																	
	Детали																	
	ГОСТ 6727-80*																	
0301	ø3ВрI																	0,01
0302				10														0,01
0303					61	109												0,02
0304				3														0,024
0305																		0,13
0306					3													0,15
0307						3												0,28

Формат	Зона	Поз.	Обозначение	Наименование	Кол.
А4			I.090.I-6СП.4 0300СБ	Сборочный чертеж	
БЧ		I	I.090.I-6СП.4 0301	L = 90	10
			0302	L = 150	61
БЧ		2	I.090.I-6СП.4 0303	L = 400	3
			0304	L = 470	3
			0305	L = 2420	3
			0306	L = 3020	3
			0307	L = 5420	3

Инв. № подл. | Подпись и дата | Взам. инв. №

Н.контр.	Горбенко		09.87
Нач.отд.	Янбулатов		09.87
Гл.спец.	Каримова		09.87
ГИП.	Ташпулатов		09.87
Рук.гр.	Абаева		09.87
разраб.	Абаева		09.87

I.090.I-6СП.4 0300

Сетка
C1 ... C5.

Стадия	Лист	Листов
Р		I

ТашЗНИИЭП

Формат А4

Рис. I

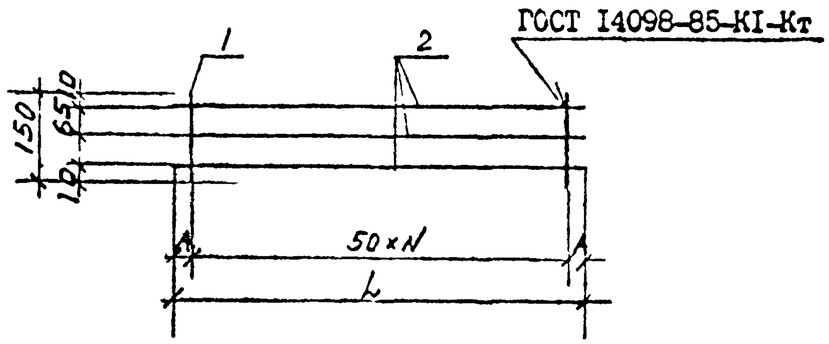

Рис. 2

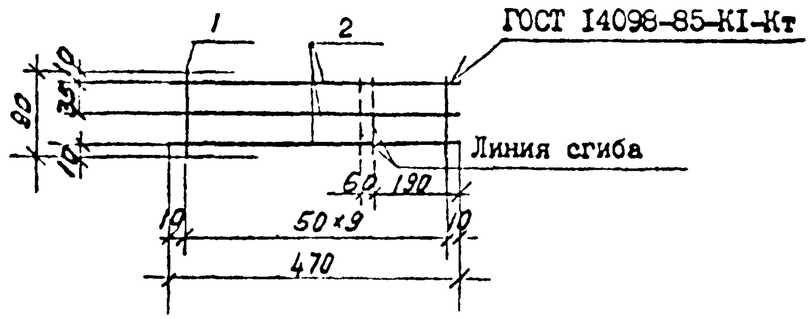

Обозначение	Марка	Рис	Размеры, мм L	A	C	N	Масса, кг.
I.090.I-6СП.4 0300	C1	I	2420	I0		48	0,68
-01	C2		400	25		7	0,I4
-02	C3	2	-	-		-	0,I7
-03	C4	I	3020	I0		60	I,07
-04	C5		5420	I0		I08	I,93

Взам. инв. № | Подпись и дата | Инв. № подл.

Н.контр.	Горбенко		09.87
Нач.отд.	Янбулатов		09.87
Гл.спец.	Каримова		09.87
ГИП.	Ташпулатов		09.87
Рук.гр.	Абаева		09.87
разраб.	Абаева		09.87

I.090.I-6СП.4 0400СБ

Сетка
C1 ... C5
Сборочный чертеж.

Стадия	Масса	Масштаб
Р	см. табл.	
Лист	Листов I	

ТашЗНИИЭП

Формат А4

Рис. I

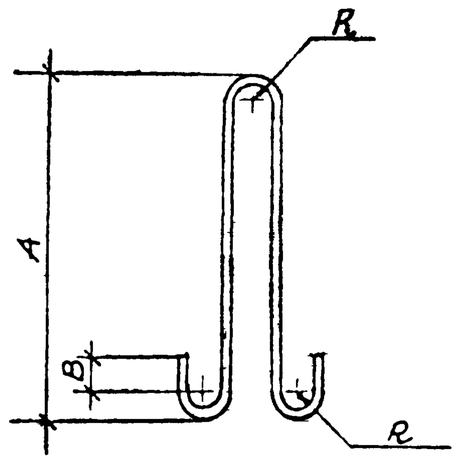

Обозначение	Марка	Сечение	Размеры, мм				Масса, кг
			A	B	R	L	
I.090.I-6СП.4 0400	ПС I	⌀I2Ас-П	460	30	20	I200	I,07
-0I	ПС 2	⌀I4Ас-П	590	50	30	I500	I,8I
-02	ПС 3	⌀I8Ас-П	650	50	30	I730	3,46
-03	ПС 4	⌀I6Ас-П	680	50	30	I650	2,60

Инв. № подл. | Подпись и дата | Взам. инв. №

Н. контр.	Горбенко		09.87	I.090.I-6СП.4 0500	
Нач. отд.	Яноулатов		09.87	Петля строповочная	Стадия: Р; Масса: см. табл.; Масштаб
Гл. спец.	Каримова		09.87		Лист; Листов I
ГИП	Ташпулатов		09.87	ГОСТ 578I-82*	ТашЗНИИЭП
Рук. гр.	Абаева		09.87		
Разраб.	Абаева		09.87		

Формат А4

Рис. 2

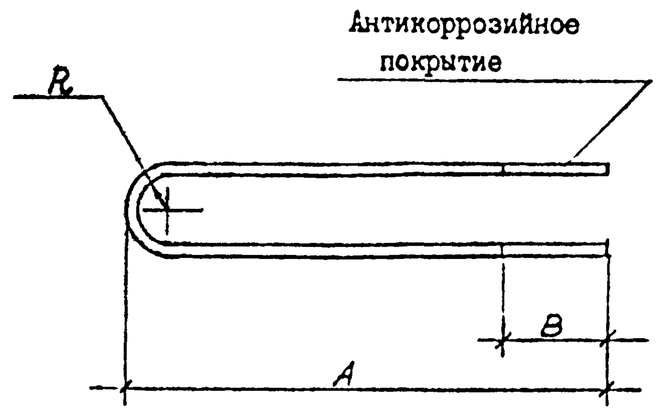

Обозначение	Марка	Сечения	Размеры, мм				Масса, кг
			A	B	R	L	
I.090.I-6СП.4 0500	АН I	⌀I0AI	530	70	60	II30	0,70
-0I	АН 2	⌀ 8AI	460	230	44	980	0,39

Инв. № подл. | Подпись и дата | Взам. инв. №

Н. контр.	Горбенко		09.87	I.090.I-6СП.4 0600	
Н. отд.	Яноулатов		09.87	Стержень гнутый	Стадия: Р; Масса: см. табл.; Масштаб
Гл. спец.	Каримова		09.87		Лист; Листов I
ГИП	Ташпулатов		09.87	ГОСТ 578I-82*	ТашЗНИИЭП
Рук. гр.	Абаева		09.87		
Разраб.	Абаева		09.87		

Формат А4

Марка элемента	Изделие арматурное																Общий расход стали, кг.
	Арматура класса																
	А-III			Ас-II					А-I				Вр-I				
	ГОСТ 5781-82*			ГОСТ 5781-82*					ГОСТ 5781-82*				ГОСТ 6727-80*				
	ø12	ø16	Итого	ø12	ø14	ø16	ø18	Итого	ø6	ø8	ø10	Итого	ø3	ø4	ø5	Итого	
ПВЦ57.20-Т-СП.I	28,04	36,88	64,92				6,92	6,92	14,92	3,12	2,80	20,84	3,17	1,60	9,68	14,45	107,13
ПВЦ57.20.10-Т-СП.I ПВЦ57.20.13-Т-СП.I ПВЦ57.20.15-Т-СП.I	32,06	36,88	68,94				6,92	6,92	14,92	3,12	2,80	23,0	3,17	1,60	9,68	14,45	111,15
ПВЦ57.20.10-Т-СП9.I ПВЦ57.20.13-Т-СП9.I ПВЦ57.20.15-Т-СП9.I	28,04	44,02	72,06				6,92	6,92	6,72	42,64	2,80	52,16	3,17	-	3,68	6,85	137,99
ПВЦ33.20-Т-СП.I	19,50	21.72	41,22		3,62			3,62	8.76	1,56	2,28	13,12	2,0	0,96	5,48	8,44	66,40
ПВЦ33.20.10-Т-СП.I ПВЦ33.20.13-Т-СП.I ПВЦ33.20.15-Т-СП.I ПВЦ33.20.09-Т-СП.I ПВЦ33.20.12-Т-СП.I ПВЦ33.20.14-Т-СП.I	19,50	21,72	41,22		3,62			3,62	8,76	19,5	2,8	13,51	2,0	0,96	5,48	8,44	66,79
ПВЦ33.20.09-Т-СП.I ПВЦ33.20.12-Т-СП.I ПВЦ33.20.14-Т-СП.I	15,48	28,86	44,34		3,62			3,62	3,84	84,91	2.8	31,55	2,0	-	2,12	4,12	83,63
ПВЦ27.20-Т-СП.I ПВЦ27.20.10-Т-СП.I ПВЦ27.20.13-Т-СП.I ПВЦ27.20.09-Т-СП.I ПВЦ27.20.12-Т-СП.I ПВЦ27.20.14-Т-СП.I	17,38	17,92	35,30	2,14				2,14	7,28	1,56	2,80	11,64	1,50	0,80	4,44	6,74	55,82

Взам инв №

Подпись и дата

Инв № подл

Н контр.	Горбенко		09.87
Нач.отд	Янбулатов		09.87
Гл спец.	Каримова		09.87
ГИП.	Ташпулатов		09.87
Рук гр	Авзева		09.87
разраб	Абаева		09.87

1.090.1-6СП.4 0000 .С

Ведомость расхода отали

Стадия	Лист	Листов
Р	1	3

ТашЗНИИЭП

Формат А3

Марка элемента	Изделие арматурное																Общий расход стали, кг.
	Арматура класса																
	А-III			Ас-II					А-I				Вр-I				
	ГОСТ 5781-82*			ГОСТ 5781-82*					ГОСТ 5781-82*				ГОСТ 6727-80*				
	ø12	ø16	Итого	ø12	ø14	ø16	ø18	Итого	ø6	ø8	ø10	Итого	ø3	ø4	ø5	Итого	
ПВЦ27.20.07-Т-СП9.I	13,36	25,06	38,42	2,14				2,14	3,18	20,44	2,80	26,42	1,5		1,72	3,22	70,20
ПВЦ27.20.09-Т-СП9.I ПВЦ27.20.12-Т-СП9.I ПВЦ27.20.14-Т-СП9.I	13,36	25,06	38,42	2,14				2,14	3,18	20,44	2,80	26,42	1,5		1,72	3,22	70,20
ПВЦ57.20-1Т-СП.I	28,04	36,88	64,92			5,20		5,20	14,92	3,12	2,80	20,84	3,17	1,60	9.50	14,27	105,23
ПВЦ57.20.10-1Т-СП.I ПВЦ57.20.13-1Т-СП.I ПВЦ57.20.15-1Т-СП.I	32,06	36,88	68,94			5,20		5,20	14,92	3,12	2.80	20,84	3,17	1,60	9,50	14,27	109,25
ПВЦ57.20.10-1Т-СП9.I ПВЦ57.20.13-1Т-СП9.I ПВЦ57.20.15-1Т-СП9.I	28.04	44,02	72,06			5,20		5,20	6,72	34,64	2,80	44,16	3.17	-	6.27	9,44	130,86
ПВЦ33.20-1Т-СП.I	19,50	21,72	41,22	2,14				2,14	8,76	1,56	2,80	13,12	2.0	0,96	5,40	8,36	64,84
ПВЦ33.20.10-1Т-СП.I ПВЦ33.20.13-1Т-СП.I ПВЦ33.20.15-1Т-СП.I ПВЦ33.20.09-1Т-СП.I ПВЦ33.20.12-1Т-СП.I ПВЦ33.20.14-1Т-СП.I	19.50	21,72	41,22	2,14				2,14	8,78	1,95	2,80	13,53	2,0	0,96	5,40	8,36	65,25
ПВЦ33.20.09-1Т-СП9.I ПВЦ33.20.12-1Т-СП9.I ПВЦ33.20.14-1Т-СП9.I	15,48	28,86	44,34	2,14				2,14	3,84	22,27	2,80	28,91	2,0		2,98	4,98	80,37

Инв. № подл | Подпись и дата | Взам. инв. №

Формат А3

Марка элемента	Изделие арматурное																Общий расход стали, кг.
	Арматура класса																
	А-III			Ас-II					А-I				Вр-I				
	ГОСТ 5781-82*			ГОСТ 5781-82*					ГОСТ 5781-82*				ГОСТ 6727-80*				
	ø12	ø 16	Итого	ø 12	ø14	ø16	ø 18	Итого	ø 6	ø8	ø 10	Итого	ø3	ø4	ø 5	Итого	
ПВЦ 27.20-1Т-СП.1 ПВЦ 27.20.10-1Т-СП.1 ПВЦ 27.20.13-1Т-СП.1 ПВЦ 27.20.09-1Т-СП.1 ПВЦ 27.20.12-1Т-СП.1 ПВЦ 27.20.14-1Т-СП.1	17,38	17,92	35,30	2,14				2,14	7,28	1,56	2,80	11,64	1,50	0,8	3,70	6,64	55,72
ПВЦ 27.20.09-1Т-СП9.1 ПВЦ 27.20.12-1Т-СП9.1	13,36	25,06	38,42	2,14				2,14	3,18	17,72	2.80	24,27	1,50	-	2,58	4,08	77,94

Инв. № подл. | Подпись и дата | Взам. инв. №