ТИПОВЫЕ КОНСТРУКЦИИ, ИЗДЕЛИЯ И УЗЛЫ ЗДАНИЙ И СООРУЖЕНИЙ

СЕРИЯ 1.131-2/82

ПАНЕЛИ ВНУТРЕННИХ ПОПЕРЕЧНЫХ СТЕН

ИЗ ТЯЖЕЛОГО БЕТОНА ДЛЯ ЖИЛЫХ ЗДАНИЙ С ШАГОМ 2,4-3,6 м И ВЫСОТОЙ ЭТАЖА 2,8 м

ВЫПУСК 1

Панели внутренних поперечных стен толщиной 120 и 160 мм

РАБОЧИЕ ЧЕРТЕЖИ

ТИПОВЫЕ КОНСТРУКЦИИ, ИЗДЕЛИЯ И УЗЛЫ ЗДАНИЙ И СООРУЖЕНИЙ

СЕРИЯ 1.131-2/82

ПАНЕЛИ ВНУТРЕННИХ ПОПЕРЕЧНЫХ СТЕН

ИЗ ТЯЖЕЛОГО БЕТОНА ДЛЯ ЖИЛЫХ ЗДАНИЙ С ШАГОМ 2.4 - 3.6 м И ВЫСОТОЙ ЭТАЖА 2.8 м

ВЫПУСК 1

Панели внутренних поперечных стен толщиной 120 и 160 мм

РАБОЧИЕ ЧЕРТЕЖИ

РАЗРАБОТАНЫ ЦНИИЭП жилища Государственного комитета по гражданскому строительству и архитектуре при Госстрое СССР

ЦНИИЭП жилища

Рук отд проектных работ А. Криппа

Гл. инженер отделения Н. Дыховичная

Гл. конструктор отделения Б. Смирнов

Нач отдела конструкций Л. Балановский

Гл. инж. отдела конструкций Д. Пальман

Гл. инженер проекта А. Кривакин

УТВЕРЖДЕНЫ

приказом Госгражданстроя

от 25 июня 1984 г. № 172

и введены в действие с

30 июля 1984 г.

Обозначение	Наименование	Стр.
1.131-2/82 В.1 0000 ТО	Техническое описание	4
1.131-2/82 В.1 0000 Д1	Номенклатура панелей	9
1.131-2/82 В.1 1000	Панель В2: В2.3-40.27.12-1	13
-01	В2.3-46.27.12-1	
-02	В2.3-52.27.12-1	
-03	В2.3-55.27.12-1	
-04	В2.3-58.27.12-1	
-05	В2.3-64.27.12-1	
-06	В2.3-70.27.12-1	
1.131-2/82 В.1 1000 СБ	Панель В2. Сборочный чертеж	14
1.131-2/82 В.1 0100	Каркас пространственный (КП1...КП7)	15
1.131-2/82 В1 0100 СБ	Каркас пространственный (КП1...КП7)	16
	Сборочный чертеж	
1.131-2/82 В.1 1000 Д2	Ведомость расхода материалов	18
1.131-2/82 В1 2000	Панель В4 В4.3-40.27.12-1	19
-01	В4.3-40.27.12-1Л	
-02	В4.3-46.27.12-1	
-03	В4.3-46.27.12-1Л	
-04	В4.3-52.27.12-1	
-05	В4.3-52.27.12-1Л	
-06	В4.3-58.27.12-1	
-07	В4.3-58.27.12-1Л	
-08	В4.3-64.27.12-1	
-09	В4.3-64.27.12-1Л	
-10	В4.3-70.27.12-1	
-11	В4.3-70.27.12-1Л	
1.131-2/82 В1 2000 СБ	Панель В4. Сборочный чертеж	20
1.131-2/82 В.1 2000 Д3	Ведомость расхода материалов	22
1.131-2/82 В.1 3000	Панель В2 В2.3-46.27.12-2.1	23
-01	В2.3-46.27.12-2.2	
-02	В2.3-46.27.12-2.3	
1.131-2/82 В1 3000 -03	В2.3-46.27.12-2.4	23
-04	В2.3-46.27.12-2.5	
-05	В2.3-46.27.12-2.6	
-06	В2.3-52.27.12-2.1	
-07	В2.3-52.27.12-2.2	
-08	В2.3-52.27.12-2.3	
-09	В2.3-52.27.12-2.4	
-10	В2.3-52.27.12-2.5	
-11	В2.3-52.27.12-2.6	
-12	В2.3-55.27.12-2.2	
-13	В2.3-58.27.12-2.1	
-14	В2.3-58.27.12-2.2	
-15	В2.3-58.27.12-2.3	
-16	В2.3-58.27.12-2.4	
-17	В2.3-58.27.12-2.5	
-18	В2.3-58.27.12-2.6	
-19	В2.3-64.27.12-2.1	
-20	В2.3-64.27.12-2.2	
-21	В2.3-64.27.12-2.3	
-22	В2.3-64.27.12-2.4	
-23	В2.3-64.27.12-2.5	
-24	В2.3-64.27.12-2.6	
-25	В2.3-46.27.12-6.1	
-26	В2.3-46.27.12-6.2	
-27	В2.3-52.27.12-6.1	
-28	В2.3-52.27.12-6.2	

Нач отд	Балановский		1.131-2/82 В.1 0000
Н контр	Волкова		Содержание
Гл.1	Кривакин		Стадия: Р; Лист: 1; Листов: 2
Проверил	Гиберман		ЦНИИЭП жилища
Разраб	Симонова		

Обозначение	Наименование	Стр.
1.131-2/82 В1 3000-29	В2.3-55.27.12-6.2	23
-30	В2.3-58.27.12-6.1	
-31	В2.3-58.27.12-6.2	
-32	В2.3-64.27.12-6.1	
-33	В2.3-64.27.12-6.2	
1.131-2/82 В.1 3000 СБ	Панель В2. Сборочный чертеж	25
1.131-2/82 В.1 0200	Каркас пространственный (КП8...КП41)	27
1.131-2/82 В.1 0200 СБ	Каркас пространственный (КП8...КП41)	30
	Сборочный чертеж	
1.131-2/82 В.1 3000 Д4	Ведомость расхода материалов	37
1.131-2/82 В.1 4000	Панель В2. В2.5-40.27.16-1	39
-01	В2.5-46.27.16-1	
-02	В2.5-52.27.16-1	
-03	В2.5-55.27.16-1	
-04	В2.5-58.27.16-1	
-05	В2.5-64.27.16-1	
-06	В2.5-70.27.16-1	
1.131-2/82 В.1 4000 СБ	Панель В2. Сборочный чертеж	40
1.131-2/82 В.1 0300	Каркас пространственный (КП42...КП48)	41
1.131-2/82 В.1 0300 СБ	Каркас пространственный (КП42...КП48)	42
	Сборочный чертеж	
1.131-2/82 В.1 4000 Д5	Ведомость расхода материалов	44
1.131-2/82 В1 5000	Панель В2: В2.5-46.27.16-2	45
-01	В2.5-46.27.16-2Л	
-02	В2.5-52.27.16-2	
-03	В2.5-52.27.16-2Л	
-04	В2.5-58.27.16-2	
-05	В2.5-58.27.16-2Л	
-06	В2.5-64.27.16-2	
-07	В2.5-64.27.16-2Л	
1.131-2/82 В1 5000 СБ	Панель В2. Сборочный чертеж	46
1.131-2/82 В.1 0400	Каркас пространственный (КП49...КП52)	48
1.131-2/82 В1 0400 СБ	Каркас пространственный (КП49...КП52)	
	Сборочный чертеж	50
1.131-2/82 В1 5000 Д6	Ведомость расхода материалов	51
1.131-2/82 В.1 6000	Панель В2: В2.5-52.27.16-4	52
-01	В2.5-52.27.16-4Л	
-02	В2.5-58.27.16-4	
-03	В2.5-58.27.16-4Л	
-04	В2.5-64.27.16-4	
-05	В2.5-64.27.16-4Л	
-06	В2.5-70.27.16-4	
-07	В2.5-70.27.16-4Л	
1.131-2/82 В1 6000 СБ	Панель В2 Сборочный чертеж	53
1.131-2/82 В1 0500	Каркас пространственный (КП53...КП56)	55
1.131-2/82 В1 0500 СБ	Каркас пространственный (КП53...КП56)	56
	Сборочный чертеж	
1.131-2/82 В.1 6000 Д7	Ведомость расхода материалов	58
1.131-2/82 В.1 7000	Панель В2: В2.5-52.27.16-5	59
-01	В2.5-52.27.16-5Л	
-02	В2.5-58.27.16-5	
-03	В2.5-58.27.16-5Л	
-04	В2.5-64.27.16-5	
-05	В2.5-64.27.16-5Л	
1.131-2/82 В1 7000 СБ	Панель В2. Сборочный чертеж	60
1.131-2/82 В1 0600	Каркас пространственный (КП57...КП59)	61
1.131-2/82 В1 0600 СБ	Каркас пространственный (КП57...КП59)	62
	Сборочный чертеж	
1.131-2/82 В1 7000 Д8	Ведомость расхода материалов	64

19716 4 Формат А3

I. Общая часть

Серия I.I3I-2/82 входит в состав Общесоюзного Каталога индустриальных железобетонных и бетонных изделий обязательных для применения в крупнопанельных жилых и общественных зданиях для обычных условий строительства. Рабочие чертежи панелей внутренних поперечных стен толщиной I20 и I60 мм, изготавливаемых из тяжелого бетона, разработаны для крупнопанельных 5-, 9-этажных жилых домов с шагом поперечных стен 2,4-3,6 м и высотой этажа 2,8 м, предназначены для строительства в обычных условиях во П и Ш строительно-климатических зонах.

Настоящий альбом серии I.I3I-2/82, выпуск I содержит техническое описание, номенклатуру изделий, опалубочные чертежи, сборочные чертежи пространственных каркасов, ведомости расхода материалов.

Чертежи плоских арматурных и закладных изделий (из которых комплектуются пространственные арматурные каркасы), узлы опалубочные и арматурные являются общими материалами к сериям I.I3I-I/82 и I.I3I-2/82 (см. альбом серии I.I3I-I/82).

Панели, в зависимости от характера их примыкания к смежным конструкциям, разделены на группы (см. лист 4 технического описания).

Сопряжения панелей между собой и с примыкающими конструкциями осуществляются в соответствии с чертежами серии 2.I30-I "Детали стен и перегородок жилых зданий", выпуск 3 - "Внутренние стены 5- и 9-этажных крупнопанельных зданий" и выпуск 4 - "Наружные несущие стены 5- и 9-этажных крупнопанельных зданий".

Рабочие чертежи внутренних стеновых панелей выполнены для применения в типовых проектах, разрабатываемых с размерами планировочной сетки, кратными 600 мм (6 М) с включением ряда панелей кратных 300 мм (3 М), применяемых в типовых сериях жилых зданий.

Панели запроектированы в соответствии со СНиП П-2I-75 "Бетонные и железобетонные конструкции", "Инструкцией по проектированию конструкций панельных жилых зданий" ВСН 32-77 с учетом требований ГОСТ I2504-80 "Панели стеновые внутренние железобетонные. Общие технические условия". I980 г. и опыта работы домостроительных комбинатов. Размеры дверных проемов приняты по ГОСТ 6629-74 "Двери деревянные внутренние для жилых и общественных зданий" и ГОСТ 475-78 "Двери деревянные".

При разработке внутренних стеновых панелей приняты следующие основные положения:

I. Панели изготовленные в вертикальных кассетных установках в условиях заводов КПД, запроектированных институтом Гипростроммаш (типовой проект шифр 409-I3-6I).

2. Предельный габарит панелей - 7,03х2,65х0,I6 м, масса - 7,5 т.

3. Армирование панелей производится сварными арматурными пространственными каркасами, которые устанавливаются в кассету в собранном виде, включая петлевые выпуски и закладные изделия.

4. Распалубка изделий производится при достижении бетоном не менее 70% прочности от проектной марки.

Расчеты, арматурные и опалубочные сборочные чертежи, ведомости расхода материалов выполнены КиёвЗНИИЭП на ТЛП "КОРТ" по разработкам ЦНИИЭП жилища.

2. Конструкция панелей

Внутренние стеновые панели запроектированы из тяжелого бетона марки по прочности на сжатие МI50.

На боковых гранях панелей предусмотрены рифления, обеспечивающие совместную работу с примыкающими конструкциями, после заполнения стыков бетоном (раствором).

Армирование панелей принято сварными пространственными арматурными каркасами.

				1.131-2/82 в.1 0000 ТО		
НАЧ ОТД	БАЛАНОВСКИЙ		Техническое описание	СТАДИЯ	ЛИСТ	ЛИСТОВ
Н КОНТР	ВОЛКОВА			Р	1	5
ГИП	КРИВАКИН			ЦНИИЭП жилища		
ПРОВ	ГИБЕРМАН					

Проектное положение арматурного блока в кассетном отсеке в процессе бетонирования должно обеспечиваться специальными фиксаторами.

Диаметр каналов скрытой сменяемой электропроводки должен приниматься не более 25 мм.

В межквартирных панелях ниши (для распаячных коробок, розеток и выключателей) в каналы электропроводки, по условиям звукоизоляции, должны быть раздельными. Их расположение в панелях дается при разработке типовых проектов зданий.

В панелях с дверными проемами для крепления коробок предусмотрены деревянные антисептированные пробки (см. Узел 7 0000Д5 и Узел 38 0000Д14)

Размеры стеновых панелей не должны иметь отклонения от основных проектных размеров, превышающие установленные - ГОСТ I2504-80 (см. лист 5).

Лицевые поверхности внутренних стеновых панелей должны быть подготовлены под окраску или оклейку обоями.

Приемка панелей ОТК завода-изготовителя и контрольная выборочная проверка потребителем производится в соответствии с ГОСТ I2504-80.

Методику испытаний внутренних стеновых панелей загружением и неразрушающими методами см. техническое описание серии I.I3I-I/82.

Масса панелей не должна отмечаться от проектной массы более чем на ±7%.

Панели, включенные в настоящую серию, относятся к несгораемым.

Предел огнестойкости их при влажности в эксплуатационном состоянии 2-3% составляет не менее 2,0 часов.

3. Указания по изготовлению пространственных каркасов

Сборка пространственных каркасов выполняется с помощью контактной сварки в подвижных вертикальных кондукторах.

Качество сварки, выполняемой при сборке, должно соответствовать требованиям ГОСТ I4098-68 "Соединения сварные арматуры, железобетонных изделий и конструкций", ГОСТ I0922-75 "Арматурные изделия, закладные детали сварные для железобетонных конструкций".

Закладные изделия МН3 привариваются к арматурному пространственному каркасу при помощи скоб АВ3.

4. Указания по складированию, транспортированию и монтажу

Хранение и транспортирование панелей должны выполняться в соответствии с требованиями ГОСТ I2504-80 со следующими дополнениями:

I/ при подъеме панелей надлежит применять самобалансирующие траверсы, обеспечивающие вертикальное положение строп с отклонением от вертикали не более 15°.

2/ подъем панелей производить за строповочные петли ПВ, расположенные на верхней грани панели.

Каждая панель должна иметь маркировку, выполненную несмываемой краской, где должны быть указаны: марка изделия, индекс предприятия, номер контролера ОТК, дата и масса.

В настоящем альбоме сохранена маркировка изделий, принятая в серии I.I3I-2, где:

- буква обозначает вид изделия;
- первая цифра - группу изделия;
- второе число - несущую способность в десятках тонн на I пог.м /условно/.
- три последующих численных индекса /после тире/ характеризуют геометрические размеры стеновой панели /в дециметрах с округлением/;
- последующая цифра обозначает конкретный индекс данного изделия;
- последняя цифра добавляется в случае наличия проема и зависит от величины простенка /см. таблицу лист 6/

Например, В2.3-55.27.I2-2.2

В - внутренняя стеновая панель
2 - группа изделия
3 - несущая способность панели, 35 тс/м /условно/;
55 - длина, 5530 мм;
I2 - толщина, I20 мм;
27 - высота, 2650 мм;
2.2 - конкретный индекс изделия

Внесение изменений в маркировку изделий не допускается.

Группы панелей внутренних стен

Группа В1

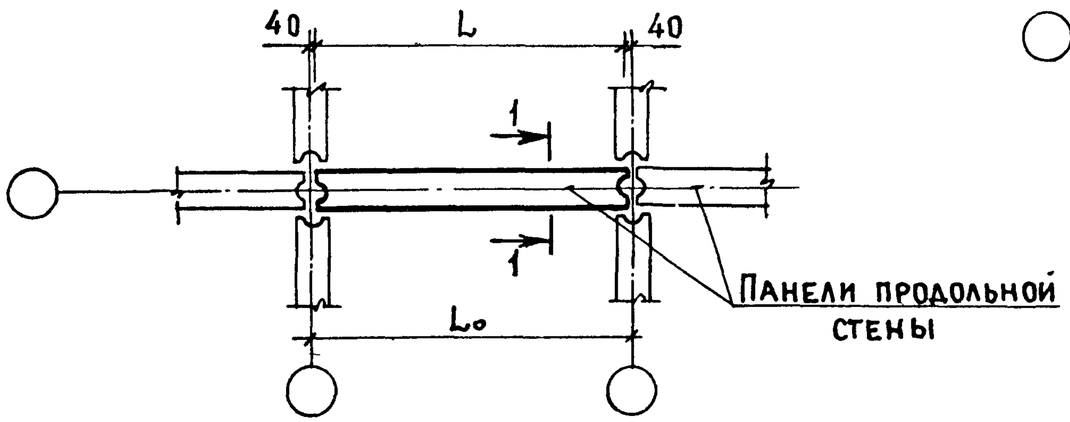

$L = L_o - 80$

1-1

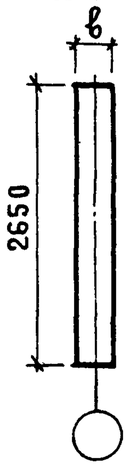

Группа В2

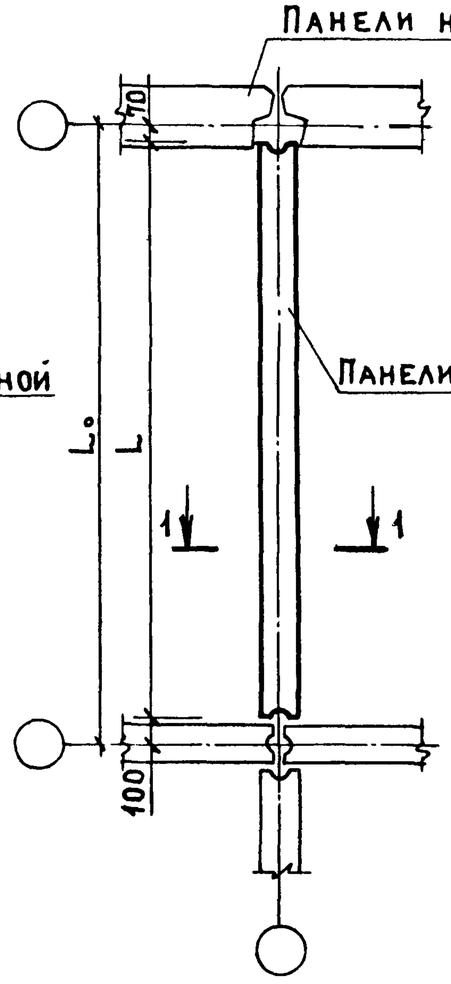

Группа В4

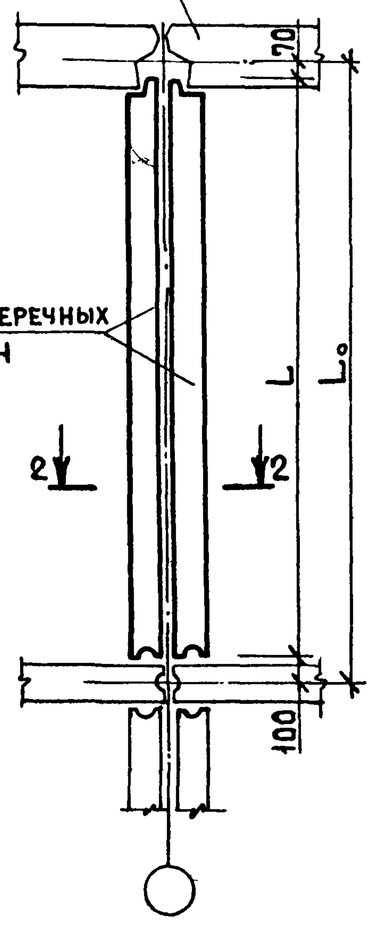

2-2

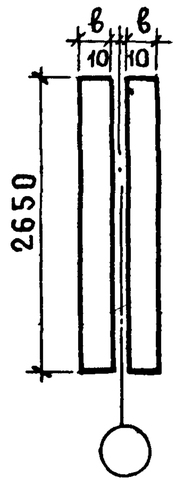

$L = L_o - 170$

Отклонение фактических размеров панелей от номинальных по ГОСТ 12504-80

Таблица I

Номинальная длина панели L, мм	Предельные отклонения, мм			Разность длин диагоналей лицевых плоскостей панелей прямоугольной формы не должна превышать величин, мм	Не прямолинейность профиля лицевых поверхностей и опорных граней панелей в любом сечении не должна превышать, мм		Неплоскостность лицевых поверхностей панелей не должна превышать следующих значений для панелей длиной, мм	
	по длине	по высоте	по толщине при номинальной толщ. „в" панели		на всей длине панели	на уч-ке длиной 2,0м		
до 2500	±6	±5	±5	10	3	3	до 4000	8
свыше 2500 до 4000	±8	±5	±5	13	5			
свыше 4000 до 8000	±10	±6	±5	16	8		свыше 4000	13

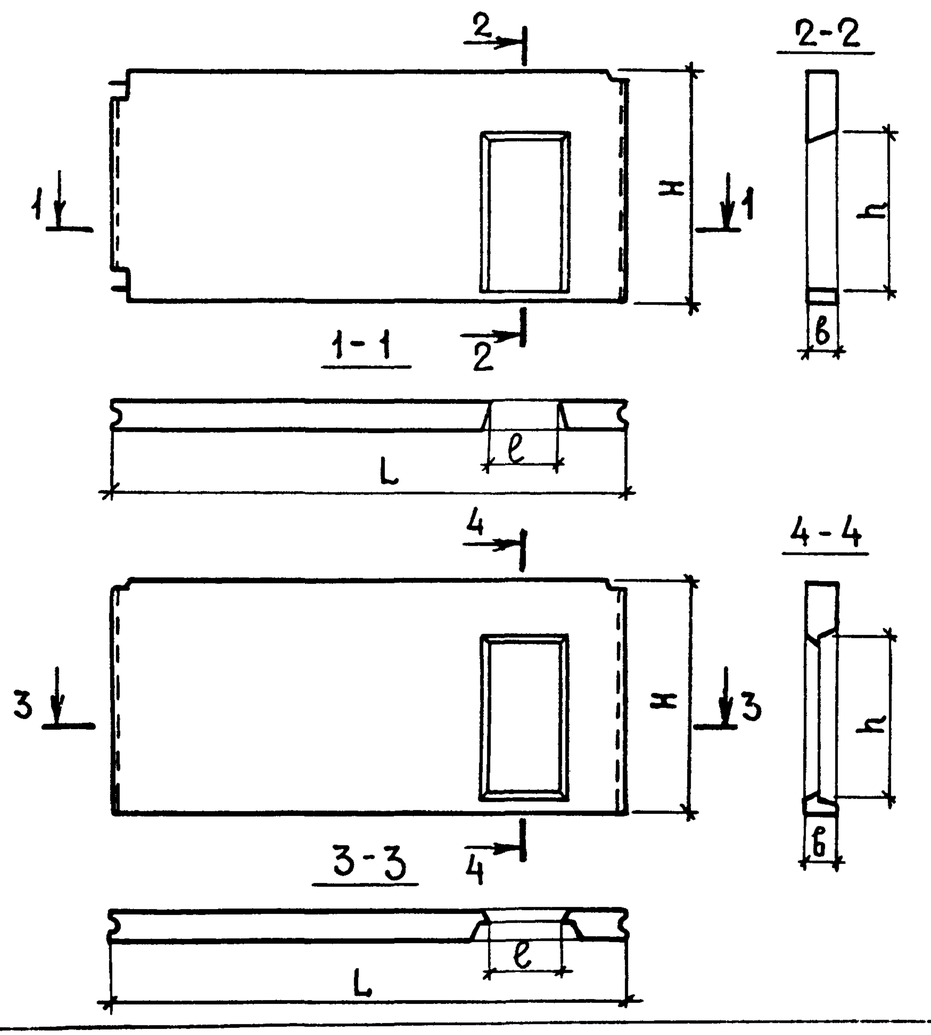

Разность длин диагоналей проемов прямоугольной формы не должна превышать 10 мм.

Отклонения фактических размеров деталей панелей от номинальных, указанных в рабочих чертежах, не должны превышать для:

- размеров проемов, вырезов и выступов – ±5 мм
- размеров гнезд и отверстий для распаячных коробок, выключателей и штепсельных розеток и размеров поперечного сечения каналов и борозд для электропроводки – +2 мм

Определение индексов марок панелей толщиной 120 и 160 мм группы В1 и В2 по типу дверного проема и величины простенка

Таблица 2

Цифры, обозн конкретный индекс панели	Величина простенка „а", мм	Эскиз
1	—	
2.1	350	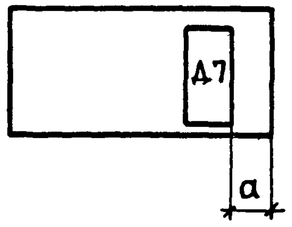
2.2	450	
2.3	600	
2.4	750	
2.5	900	
2.6	1200	
2.7	1650	

Продолжение

Цифры, обозн конкретный индекс панели	Величина простенка „а", мм	Эскиз
4, 4л	—	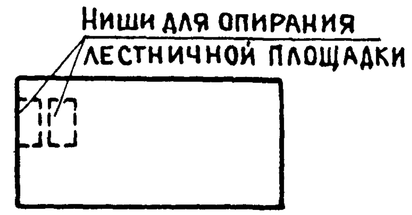
5, 5л	400	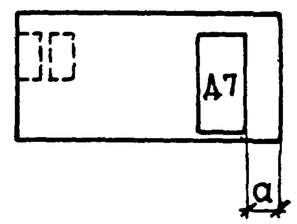
6.1	350	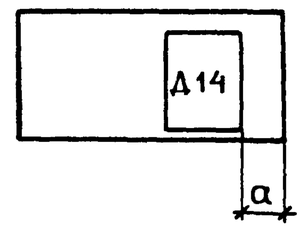
6.2	450	

№ п.	Обозначение	Марка изделия	Рис.	Эскиз	Размеры, мм L	H	в	c	a	Расход материалов: Бетон, $м^3$	Сталь, кг: Натуральн.	Привед. к Ст3	Масса изделия кг
	1.131-2/82 В.1 1000	В 2.3- 40.27.12-1			4030					1,25	14,32	19,20	3120
2	- 01	В 2.3- 46.27.12-1			4630					1,45	16,18	21,90	3620
3	- 02	В 2.3 - 52.27.12-1			5230					1,64	16,78	22,80	4100
4	- 03	В 2.3- 55.27.12-1			5530	2650	120	—	—	1,74	17,08	23,30	4350
5	- 04	В 2.3 - 58.27.12-1			5830					1,83	18,63	25,23	4580
6	- 05	В 2.3- 64.27.12-1			6430					2,02	20,50	28,03	5050
7	- 06	В 2.3- 70.27.12-1			7030					2,21	21,10	28,83	5520
8	1.131-2/82 В.1 2000	В 4.3- 40.27.12-1	1	Рис 1	4030					1,26	14,32	19,20	3150
9	- 01	В 4.3 - 40.27.12-1Л	2										
10	- 02	В 4.3 - 46.27.12-1	1		4630					1,46	16,18	21,94	3650
11	- 03	В 4.3 - 46.27.12-1Л	2										
12	- 04	В 4.3 - 52.27.12-1	1		5230					1,65	16,78	22,80	4120
13	- 05	В 4.3 - 52.27.12-1Л	2										
14	- 06	В 4.3 - 58.27.12-1	1	Рис 2	5830	2650	120	—	—	1,84	18,63	25,23	4600
15	- 07	В 4.3 - 58.27.12-1Л	2										
16	- 08	В 4.3 - 64.27.12-1	1		6430					2,03	20,50	28,03	5080
17	- 09	В 4.3 - 64.27.12-1Л	2										
18	- 10	В 4.3 - 70.27.12-1	1		7030					2,22	21,10	28,83	5550
19	- 11	В 4.3 - 70.27.12-1Л	2										

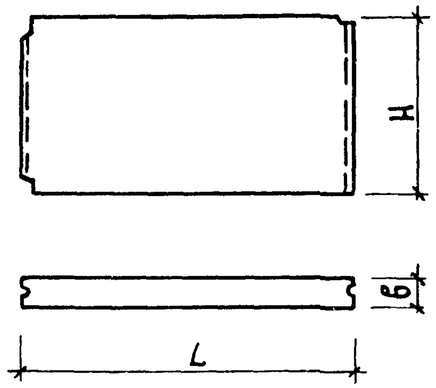

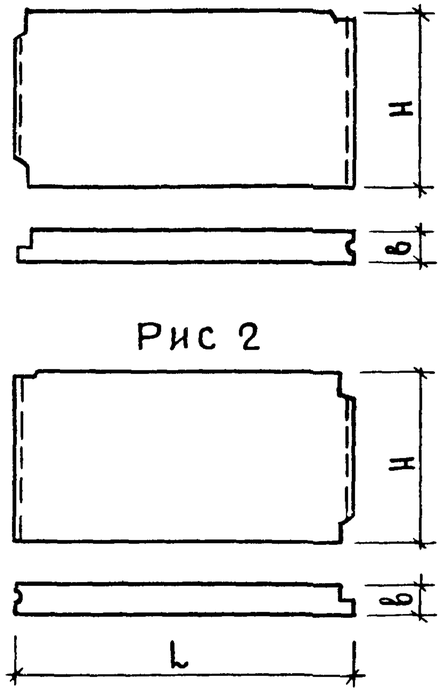

Марки бетона указаны в ведомостях расхода материалов.

Нач.отд	Балановский		1.131-2/82 В.1 0000 Д1
Н.контр.	Волкова		Номенклатура панелей
Гип	Кривакин		Стадия: Р; Лист: 1; Листов: 4
Проверил	Гиберман		ЦНИИЭП жилища
Разраб	Симонова		

№№ п.п.	Обозначение	Марка изделия	Эскиз	Размеры, мм L	H	b	c	d	Расход материалов: Бетон, $м^3$	Сталь, кг: Натуральн.	Сталь, кг: Приведка I	Масса изделия кг
20	1.131-2/82 В.1 3000	В 2.3-46 27 12-2 1		4630	2650	120	890	350	1,22	27,56	38,25	3050
21	- 01	В 2.3-46 27.12-2.2						450		27,70	38,40	
22	- 02	В 2.3-46 27.12-2.3						600		27,97	38,80	
23	- 03	В2.3-46 27.12-2.4						750		26,82	37,19	
24	- 04	В2.3-46 27.12-2.5						900		26,88	37,20	
25	- 05	В2.3-46 27.12-2.6						1200		27,04	37,50	
26	- 06	В2.3-52.27.12-2.1	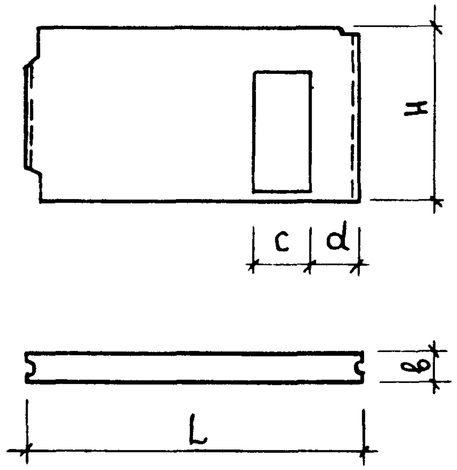	5230	2650	120	890	350	1,41	28,15	39,10	3520
27	- 07	В 2 3-52 27 12-2.2						450		28,30	39,30	
28	- 08	В2.3-52 27 12-2.3						600		28,57	39,70	
29	- 09	В2.3-52.27.12-2.4						750		28,69	39,90	
30	- 10	В2.3-52.27.12-2 5						900		28,73	40,00	
31	- 11	В 2.3-52.27.12-2.6						1200		28,91	40,20	
32	- 12	В2.3-55.27.12-2 2		5530	2650	120	890	450	1,51	28,59	39,70	3780
33	- 13	В2 3-58.27 12-2.1		5830	2650	120	890	350	1,60	30,03	41,90	4000
34	- 14	В2.3-58 27.12-2.2						450		30,16	42,00	
35	- 15	В2 3-58 27 12-2.3						600		29,16	40,60	
36	- 16	В2.3-58 27.12-2 4						750		29,28	40,69	
37	- 17	В2 3-58 27.12-2.5						900		29,33	40,80	
38	- 18	В2.3-58.27.12-2.6						1200		29,50	41,00	

См. примечание на листе 1.

№ п.	Обозначение	Марка изделия	Эскиз	Размеры, мм L	H	b	c	a	Расход материалов: Бетон, м³	Сталь, кг: натуральн.	Привед. к А-I	Масса изделия, кг
39	1.131-2/82 В.1 3000 – 19	В 2.3-64.27.12-2.1	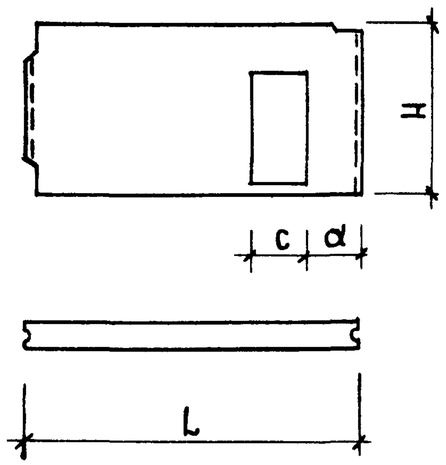	6430	2650	120	890	350	1,79	30,61	42,70	4480
40	– 20	В 2.3-64.27.12-2.2						450		30,75	43,00	
41	– 21	В 2.3-64.27.12-2.3						600		31,03	43,40	
42	– 22	В 2.3-64.27.12-2.4						750		31,15	43,50	
43	– 23	В 2.3-64.27.12-2.5						900		31,20	43,60	
44	– 24	В 2.3-64.27.12-2.6						1200		30,09	41,90	
45	– 25	В 2.3-46.27.12-6.1		4630	2650	120	1290	350	1,13	27,56	38,20	2820
46	– 26	В 2.3-46.27.12-6.2						450		27,67	38,40	
47	– 27	В 2.3-52.27.12-6.1		5230				350	1,32	29,42	40,90	3300
48	– 28	В 2.3-52.27.12-6.2						450		29,54	41,10	
49	– 29	В 2.3-55.27.12-6.2		5530				450	1,42	29,83	41,50	3550
50	– 30	В 2.3-58.27.12-6.1		5830				350	1,51	30,02	41,80	3800
51	– 31	В 2.3-58.27.12-6.2						450		31,89	42,00	
52	– 32	В 2.3-64.27.12-6.1		6430				350	1,70	31,89	44,50	4250
53	– 33	В 2.3-64.27.12-6.2						450		31,96	44,60	
54	1.131-2/82 В.1 4000	В 2.5-40.27.16-1	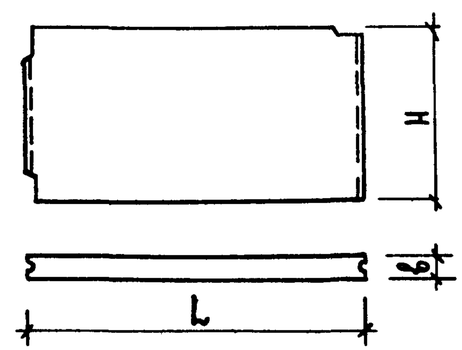	4030	2650	160	—	—	1,69	14,32	19,20	4220
55	– 01	В 2.5-46.27.16-1		4630			—	—	1,95	17,44	23,50	4880
56	– 02	В 2.5-52.27.16-1		5230			—	—	2,21	18,04	24,30	5520
57	– 03	В 2.5-55.27.16-1		5530			—	—	2,34	18,34	24,80	5850
58	– 04	В 2.5-58.27.16-1		5830			—	—	2,47	20,15	27,10	6180
59	– 05	В 2.5-64.27.16-1		6430			—	—	2,73	22,02	29,90	6820
60	– 06	В 2.5-70.27.16-1		7030			—	—	2,99	22,62	30,70	7480

См. примечание на листе 1.

19716 12 Форм 13

№№ п.п.	Обозначение	Марка изделия	Рис	Эскиз	Размеры, мм L	H	b	c	α	Расход материалов: Бетон, м³	Сталь, кг натуральн	Сталь, кг приведка-I	Масса изделия, кг
61	1.131-2/82В.1 5000	В25-46.27.16-2	1	Рис 1	4630	2650	160	824	400	1,68	27,70	38,40	4200
62	-01	В25-46.27.16-2Л	2										
63	-02	В25-52.27.16-2	1	Рис. 2	5230					1,94	29,55	40,80	4850
64	-03	В2.5-52.27.16-2Л	2										
65	-04	В25-58.27.16-2	1		5830					2,20	31,41	43,50	5500
66	-05	В25-58.27.16-2Л	2										
67	-06	В2.5-64.27.16-2	1		6430					2,46	33,53	46,40	6150
68	-07	В2.5-64.27.16-2Л	2										
69	1.131-2/82В.1 6000	В2.5-52.27.16-4	1	Рис.1	5230	2650	160	—	—	2,14	27,68	35,60	5350
70	-01	В2.5-52.27.16-4Л	2										
71	-02	В2.5-58.27.16-4	1		5830					2,40	29,79	38,40	6000
72	-03	В2.5-58.27.16-4Л	2										
73	-04	В2.5-64.27.16-4	1	Рис. 2	6430					2,66	31,66	41,20	6650
74	-05	В2.5-64.27.16-4Л	2										
75	-06	В25-70.27.16-4	1		7030					2,92	32,26	42,00	7300
76	-07	В25-70.27.16-4Л	2										
77	1.131-2/82В.1 7000	В2.5-52.27.16-5	1	Рис.1	5230	2650	160	824	400	1,88	39,19	52,00	4700
78	-01	В2.5-52.27.16-5Л	2										
79	-02	В25-58.27.16-5	1	Рис.2	5830					2,14	41,06	54,80	5350
80	-03	В2.5-58.27.16-5Л	2										
81	-04	В2.5-64.27.16-5	1		6430					2,40	41,66	55,80	6000
82	-05	В2.5-64.27.16-5Л	2										

См. примечание на листе 1.

ФОРМ	ЗОНА	ПОЗ.	ОБОЗНАЧЕНИЕ	НАИМЕНОВАНИЕ	КОЛ. НА ИСПОЛН. 1.131-2/82 В.1 1000-										ПРИМЕЧАНИЕ
					-	01	02	03	04	05	06				
				ДОКУМЕНТАЦИЯ:											
А3			1.131-2/82 В.1 1000 СБ	СБОРОЧНЫЙ ЧЕРТЕЖ	Х	Х	Х	Х	Х	Х	Х				
А3			1.131-1/82 В.1 0000 Д2	УЗЕЛ 1	Х	Х	Х	Х	Х	Х	Х				
А3			1.131-1/82 В.1 0000 Д3	УЗЕЛ 2	Х	Х	Х	Х	Х	Х	Х				
А3			1.131-1/82 В.1 0000 Д5	УЗЛЫ 4...8	Х	Х	Х	Х	Х	Х	Х				
А3			1.131-2/82 В.1 1000 Д2	ВЕДОМОСТЬ РАСХОДА МАТЕРИАЛОВ	Х	Х	Х	Х	Х	Х	Х				
А3			1.131-2/82 В.1 0000 ТО	ТЕХНИЧЕСКОЕ ОПИСАНИЕ	Х	Х	Х	Х	Х	Х	Х				
				СБОРОЧНЫЕ ЕДИНИЦЫ:											
А3		1	1.131-2/82 В.1 0100	КАРКАС ПР. КП1	1										
			1.131-2/82 В.1 0100-01	КАРКАС ПР. КП2	-	1									
			1.131-2/82 В.1 0100-02	КАРКАС ПР. КП3	-	-	1								
			1.131-2/82 В.1 0100-03	КАРКАС ПР. КП4	-	-	-	1							
			1.131-2/82 В.1 0100-04	КАРКАС ПР. КП5	-	-	-	-	1						
			1.131-2/82 В.1 0100-05	КАРКАС ПР. КП6	-	-	-	-	-	1					
			1.131-2/82 В.1 0100-06	КАРКАС ПР. КП7	-	-	-	-	-	-	1				

НАЧ. ОТД	БАЛАНОВСКИЙ		
Н КОНТР	ВОЛКОВА		
ГИП	КРИВАКИН		
СТ ИНЖ	ИСАР		
ПРОВЕРИЛ	ГИБЕРМАН		
РАЗРАБ.	СИМОНОВА		

1.131-2/82 В.1 1000

ПАНЕЛЬ В2

СТАДИЯ	ЛИСТ	ЛИСТОВ
Р		1

ЦНИИЭПжилища

ФОРМАТ А4

ИНВ № ПОДЛ	ПОДП И ДАТА	ВЗАМ ИНВ №

ЭПВЦ КиевЗНИИЭП

ОПЕРАТОР ТЛП КОРТ

ФОРМАТ	ЗОНА	ПОЗ	ОБОЗНАЧЕНИЕ	НАИМЕНОВАНИЕ	КОЛ НА ИСПОЛН										ПРИМЕЧАНИЕ

ЛИСТ

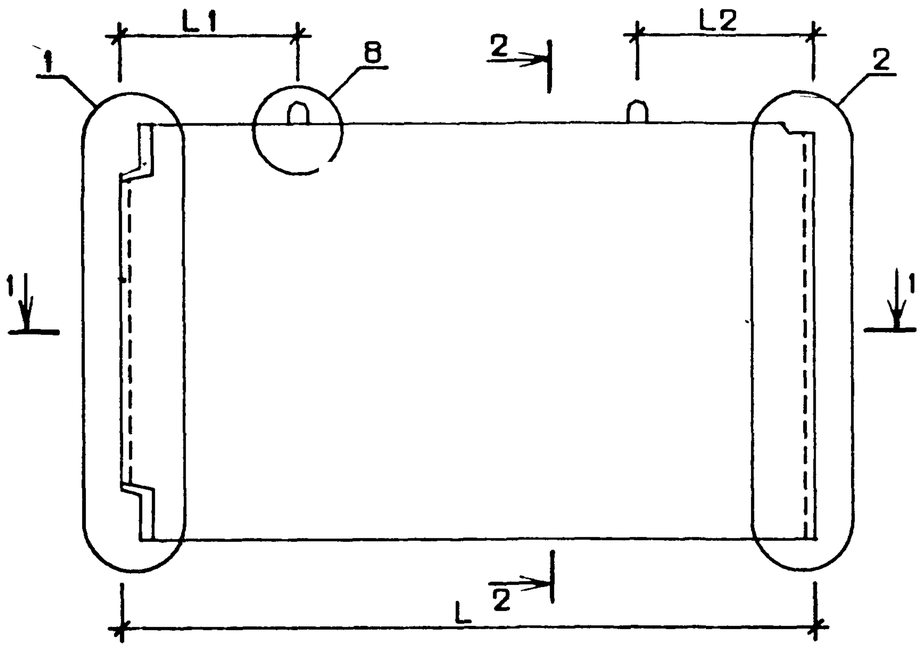

2-2

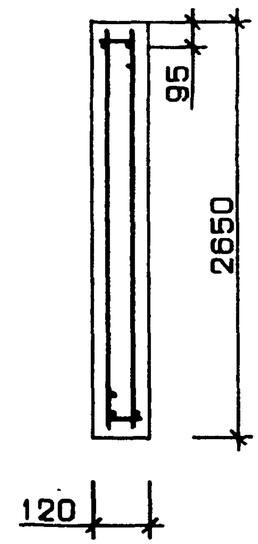

1-1

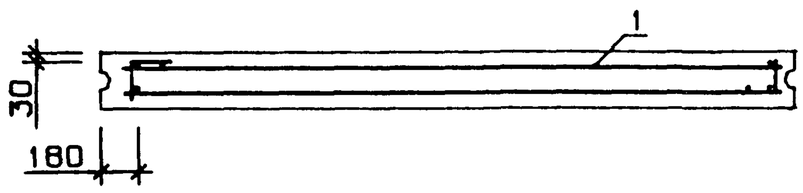

ОБОЗНАЧЕНИЕ	МАРКА	L, мм	L 1, мм	L 2, мм	МАССА, кг
1.131-2/82 В.1 1000	В2.3-40.27.12-1	4030	1000	1030	3120
-01	В2.3-46.27.12-1	4630	1160	1170	3620
-02	В2.3-52.27.12-1	5230	1260	1270	4100
-03	В2.3-55.27.12-1	5530	1410	1420	4350
-04	В2.3-58 27.12-1	5830	1560	1570	4580
-05	В2.3-64.27.12-1	6430	1560	1570	5050
-06	В2.3-70.27.12-1	7030	1710	1720	5520

НАЧ ОТД	БАЛАНОВСКИЙ		
Н КОНТР	ВОЛКОВА		
ГИП	КРИВАКИН		
СТ. ИНЖ.	ИСАР		
ПРОВЕРИЛ	ГИБЕРМАН		
РАЗРАБ	СИМОНОВА		

1.131-2/82 В.1 1000 СБ

ПАНЕЛЬ В2
СБОРОЧНЫЙ ЧЕРТЕЖ

СТАДИЯ	МАССА	МАСШТАБ
Р	см. табл	
ЛИСТ	ЛИСТОВ	

ЦНИИЭП жил. з

ФОРМАТ	ЗОНА	ПОЗ.	ОБОЗНАЧЕНИЕ	НАИМЕНОВАНИЕ	КОЛ НА ИСПОЛН. 1.131-2/82 В.1 0100-										ПРИМЕЧАНИЕ
					–	01	02	03	04	05	06				
				ДОКУМЕНТАЦИЯ:											
А3			1.131-2/82 В.1 0100 СБ	СБОРОЧНЫЙ ЧЕРТЕЖ	Х	Х	Х	Х	Х	Х	Х				
А3			1.131-1/82 В.1 0000 Д7	УЗЛЫ 13,14	Х	Х	Х	Х	Х	Х	Х				
А3			1.131-1/82 В.1 0000 Д8	УЗЛЫ 15,16	Х	Х	Х	Х	Х	Х	Х				
А3			1.131-2/82 В.1 0000 ТО	ТЕХНИЧЕСКОЕ ОПИСАНИЕ	Х	Х	Х	Х	Х	Х	Х				
				СБОРОЧНЫЕ ЕДИНИЦЫ:											
А3		1	1.131-1/82 В.1 0010	КАРКАС ПЛОСКИЙ КР1	4	5	5	5	5	6	6				
А3		2	1.131-1/82 В.1 0010-49	КАРКАС ПЛОСКИЙ КР50	2										
			1.131-1/82 В.1 0010-58	КАРКАС ПЛОСКИЙ КР59	–	2									
			1.131-1/82 В.1 0010-67	КАРКАС ПЛОСКИЙ КР68	–	–	2								
			1.131-1/82 В.1 0010-71	КАРКАС ПЛОСКИЙ КР72	–	–	–	2							
			1.131-1/82 В.1 0010-75	КАРКАС ПЛОСКИЙ КР76	–	–	–	–	2						
			1.131-1/82 В.1 0010-79	КАРКАС ПЛОСКИЙ КР80	–	–	–	–	–	2					
			1.131-1/82 В.1 0010-81	КАРКАС ПЛОСКИЙ КР82	–	–	–	–	–	–	2				
А3		3	1.131-1/82 В.1 0020-01	ИЗДЕЛИЕ ЗАКЛАДНОЕ МВА2	1	1	1	1	1	1	1				
А3		4	1.131-1/82 В.1 0030	ИЗДЕЛИЕ ЗАКЛАДНОЕ МН3	1	1	1	1	1	1	1				
				ДЕТАЛИ:											
А3		5	1.131-1/82 В.1 0001-01	СТЕРЖЕНЬ ГНУТЫЙ АВА2	1	1	1	1	1	1	1				
А3		6	1.131-1/82 В.1 0003	СТЕРЖЕНЬ ГНУТЫЙ АВ3	3	3	3	3	3	3	3				
А3		7	1.131-1/82 В.1 0003-01	СТЕРЖЕНЬ ГНУТЫЙ АВ4	4	4	4	4	4	4	4				
А3		8	1.131-1/82 В.1 0002-01	ПЕТЛЯ СТРОПОВОЧНАЯ ПВ2	2	2	2	2							
			1.131-1/82 В.1 0002-02	ПЕТЛЯ СТРОПОВОЧНАЯ ПВ3	–	–	–	–	2	2	2				

НАЧ. ОТД	БАЛАНОВСКИЙ	
Н.КОНТР.	ВОЛКОВА	
ГИП	КРИВАКИН	
СТ.ИНЖ	ИСАР	
ПРОВЕРИЛ	ГИБЕРМАН	
РАЗРАБ.	СИМОНОВА	

1.131-2/82 В.1 0100

КАРКАС ПРОСТРАНСТВЕННЫЙ (КП1 ... КП7)

СТАДИЯ	ЛИСТ	ЛИСТОВ
Р		1

ЦНИИЭПжилищ

ФОРМАТ А4

ИНВ № ПОДЛ	ПОДП И ДАТА	ВЗАМ ИНВ №

ЭПВЦ КиевЗНИИЭП

ОПЕРАТОР ТЛП КОРТ

ФОРМАТ	ЗОНА	ПОЗ	ОБОЗНАЧЕНИЕ	НАИМЕНОВАНИЕ	КОЛ НА ИСПОЛН										ПРИМЕЧАНИЕ

19716 16

ТПП КОРТ | КиевЗНИИЭП

РИС. 1

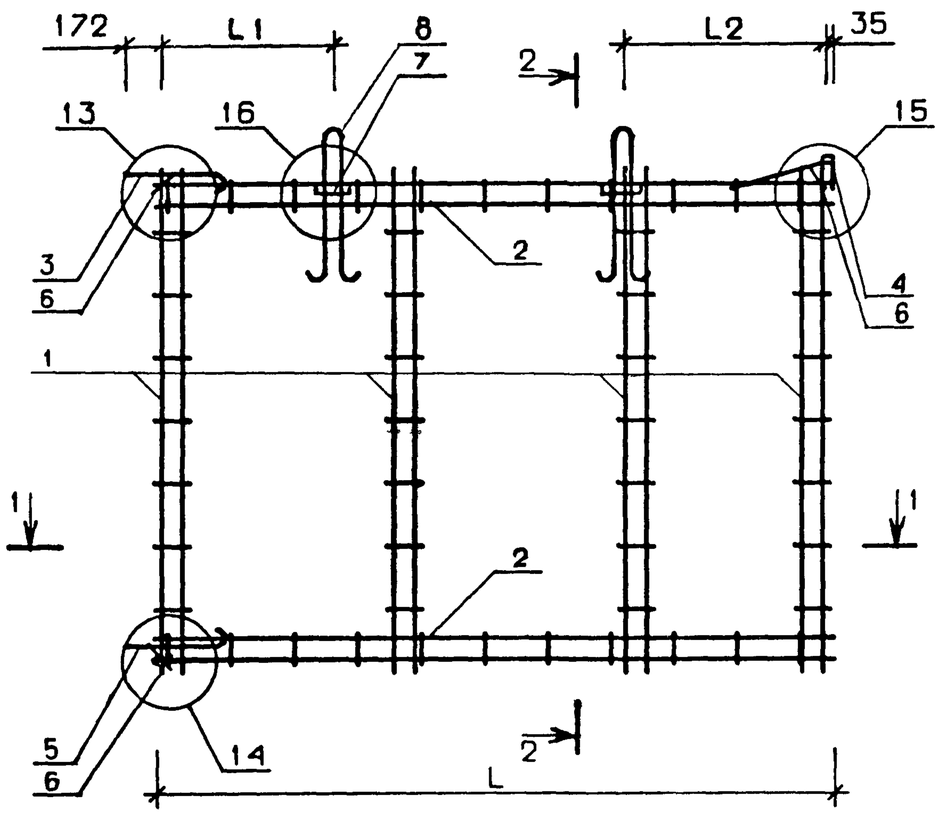

2-2

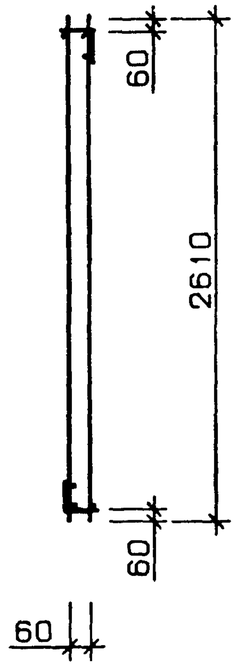

РИС. 2

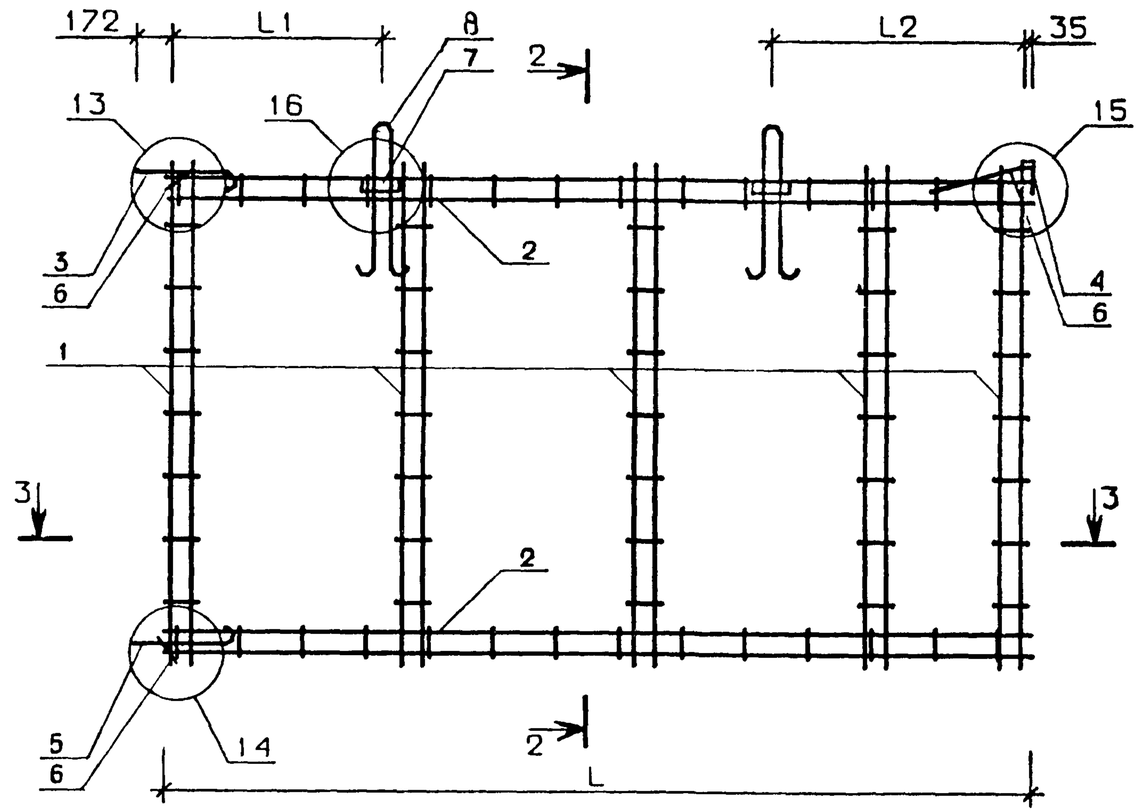

1-1

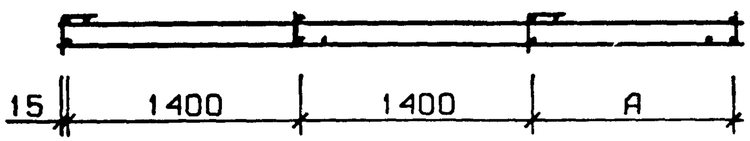

3-3

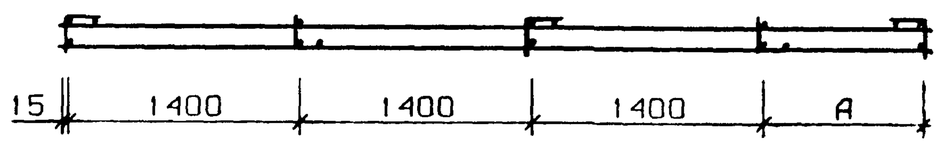

ОБОЗНАЧЕНИЕ	МАРКА	РИС.	A,мм	L,мм	L1,мм	L2,мм	МАССА, кг
1.131-2/82 В.1 0100	КП1	1	990	3830	820	970	14.32
-01	КП2	2	190	4430	980	1110	16.18
-02	КП3	2	790	5020	1080	1210	16.78
-03	КП4	2	1090	5320	1230	1360	17.08
-04	КП5	2	1390	5620	1380	1510	18.63
-05	КП6	3	590	6220	1380	1510	20.50
-06	КП7	3	1190	6820	1530	1660	21.10

НАЧ ОТД	БАЛАНОВСКИЙ	
Н КОНТР.	ВОЛКОВА	
ГИП	КРИВАКИН	
СТ. ИНЖ	ИСАР	
ПРОВЕРИЛ	ГИБЕРМАН	
РАЗРАБ.	СИМОНОВА	

1.131-2/82 В.1 0100 СБ

КАРКАС ПРОСТРАНСТВЕННЫЙ (КП1...КП7) СБОРОЧНЫЙ ЧЕРТЕЖ

СТАДИЯ	МАССА	МАСШТАБ
Р	СМ ТАБЛ	
ЛИСТ 1	ЛИСТОВ 2	

ЦНИИЭПжилища

19716 17

ФОРМАТ А3

РИС. 3

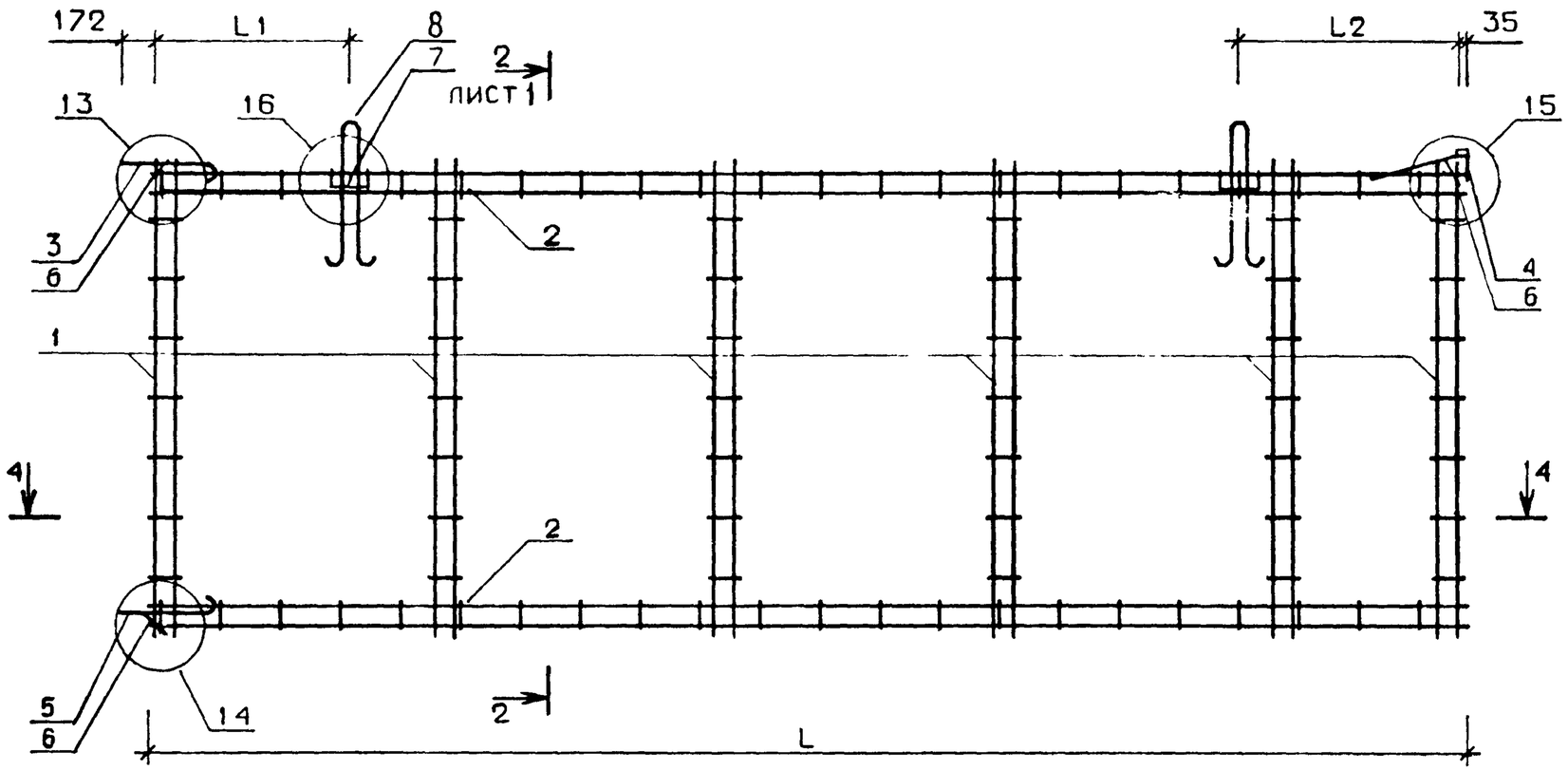

4-4

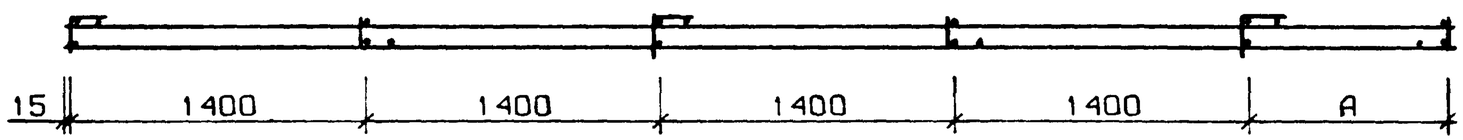

19716 18 ФОРМАТ А3

НАИМЕНОВАНИЕ	КОЛ. НА ИСПОЛН. 1.131-2/82 В.1 1000-						
	-	01	02	03	04	05	06
МАТЕРИАЛЫ:							
БЕТОН ТЯЖ. М150, М КУБ.	1.25	1.45	1.64	1.74	1.83	2.02	2.21
ПОКАЗАТЕЛИ:							
МАССА СТАЛИ, КГ	14.32	16.18	16.78	17.08	18.63	20.50	21.10
АРМАТУРНЫЕ ИЗДЕЛИЯ	9.190	11.05	11.65	11.95	12.24	14.11	14.71
АРМАТУРНАЯ СТАЛЬ	9.190	11.05	11.65	11.95	12.24	14.11	14.71
КЛАСС ВР-I	9.190	11.05	11.65	11.95	12.24	14.11	14.71
Ф4ВРI ГОСТ 6727-80	1.118	1.348	1.426	1.464	1.503	1.734	1.811
Ф5ВРI ГОСТ 6727-80	8.074	9.711	10.23	10.48	10.74	12.38	12.90
ЗАКЛАДНЫЕ ИЗДЕЛИЯ	5.13	5.13	5.13	5.13	6.39	6.39	6.39
ПРОФИЛЬНАЯ СТАЛЬ	0.440	0.440	0.440	0.440	0.440	0.440	0.440
ПОЛОСОВАЯ	0.440	0.440	0.440	0.440	0.440	0.440	0.440
-6Х30 ГОСТ 103-76 ВСТ3КП2 ГОСТ 380-71*	0.060	0.060	0.060	0.060	0.060	0.060	0.060
-8Х60 ГОСТ 103-76 ВСТ3КП2 ГОСТ 380-71*	0.380	0.380	0.380	0.380	0.380	0.380	0.380
АРМАТУРНАЯ СТАЛЬ	4.69	4.69	4.69	4.69	5.95	5.95	5.95
КЛАСС А-I	1.960	1.960	1.960	1.960	1.960	1.960	1.960
Ф12АI ГОСТ 5781-82	1.960	1.960	1.960	1.960	1.960	1.960	1.960
КЛАСС АС-П	2.73	2.73	2.73	2.73	3.99	3.99	3.99
Ф10АСП ГОСТ 5781-82	0.45	0.45	0.45	0.45	0.45	0.45	0.45
Ф12АСП ГОСТ 5781-82	2.28	2.28	2.28	2.28			
Ф14АСП ГОСТ 5781-82	-	-	-	-	3.54	3.54	3.54

МАРКИРОВКА ИЗДЕЛИЙ ПО ИСПОЛНЕНИЯМ ПРИВЕДЕНА В ТАБЛИЦЕ ИСПОЛНЕНИЙ / К СБОРОЧНОМУ ЧЕРТЕЖУ

НАЧ ОТД	БАЛАНОВСКИЙ	
Н КОНТР	ВОЛКОВА	
ГИП	КРИВАКИН	
СТ.ИНЖ	ИСАР	
ПРОВЕРИЛ	ГИБЕРМАН	
РАЗРАБ.	СИМОНОВА	

1.131-2/82 В.1 1000 Д2

ВЕДОМОСТЬ РАСХОДА МАТЕРИАЛОВ

СТАДИЯ	ЛИСТ	ЛИСТОВ
Р	-	1

ЦНИИЭПжилища

ФОРМАТ А4

ИНВ №ПОДЛ	ПОДП И ДАТА	ВЗАМ ИНВ №

ЭПВЦ КиевЗНИИЭП

ОПЕРАТОР ТЛП КОРТ

НАИМЕНОВАНИЕ	КОЛ НА ИСПОЛН

61 91761 19

ЛИСТ

ЗОНА	ПОЗ	ОБОЗНАЧЕНИЕ	НАИМЕНОВАНИЕ	КОЛ НА ИСПОЛН 1.131-2/82 В.1 2000-												ПРИМЕЧАНИЕ
					01	02	03	04	05	06	07	08	09	10	11	
			ДОКУМЕНТАЦИЯ:													
		1.131-2/82 В.1 2000 СБ	СБОРОЧНЫЙ ЧЕРТЕЖ	X	X	X	X	X	X	X	X	X	X	X	X	
		1.131-1/82 В.1 0000 Д3	УЗЕЛ 2	X	X	X	X	X	X	X	X	X	X	X	X	
		1.131-1/82 В.1 0000 Д4	УЗЕЛ 3	X	X	X	X	X	X	X	X	X	X	X	X	
		1.131-1/82 В.1 0000 Д5	УЗЛЫ 4...8	X	X	X	X	X	X	X	X	X	X	X	X	
		1.131-2/82 В.1 2000 ДЗ	ВЕДОМОСТЬ РАСХОДА МАТЕРИАЛОВ	X	X	X	X	X	X	X	X	X	X	X	X	
		1.131-2/82 В.1 0000 ТО	ТЕХНИЧЕСКОЕ ОПИСАНИЕ	X	X	X	X	X	X	X	X	X	X	X	X	
			СБОРОЧНЫЕ ЕДИНИЦЫ:													
	1	1.131-2/82 В.1 0100	КАРКАС ПР. КП1	1	1											
		1.131-2/82 В.1 0100-01	КАРКАС ПР. КП2	-	-	1	1									
		1.131-2/82 В.1 0100-02	КАРКАС ПР. КП3	-	-	-	-	1	1							
		1.131-2/82 В.1 0100-04	КАРКАС ПР. КП5	-	-	-	-	-	-	1	1					
		1.131-2/82 В.1 0100-05	КАРКАС ПР. КП6	-	-	-	-	-	-	-	-	1	1			
		1.131-2/82 В.1 0100-06	КАРКАС ПР. КП7	-	-	-	-	-	-	-	-	-	-	1	1	

НАЧ.ОТД.	БАЛАНОВСКИЙ		
Н.КОНТР.	ВОЛКОВА		
ГИП	КРИВАКИН		
СТ.ИНЖ.	ИСАР		
ПРОВЕРИЛ	ГИБЕРМАН		
РАЗРАБ.	СИМОНОВА		

1.131-2/82 В.1 2000

ПАНЕЛЬ В4

СТАДИЯ	ЛИСТ	ЛИСТОВ
Р		1

ЦНИИЭПжилища

ФОРМАТ А3

РИС. 1

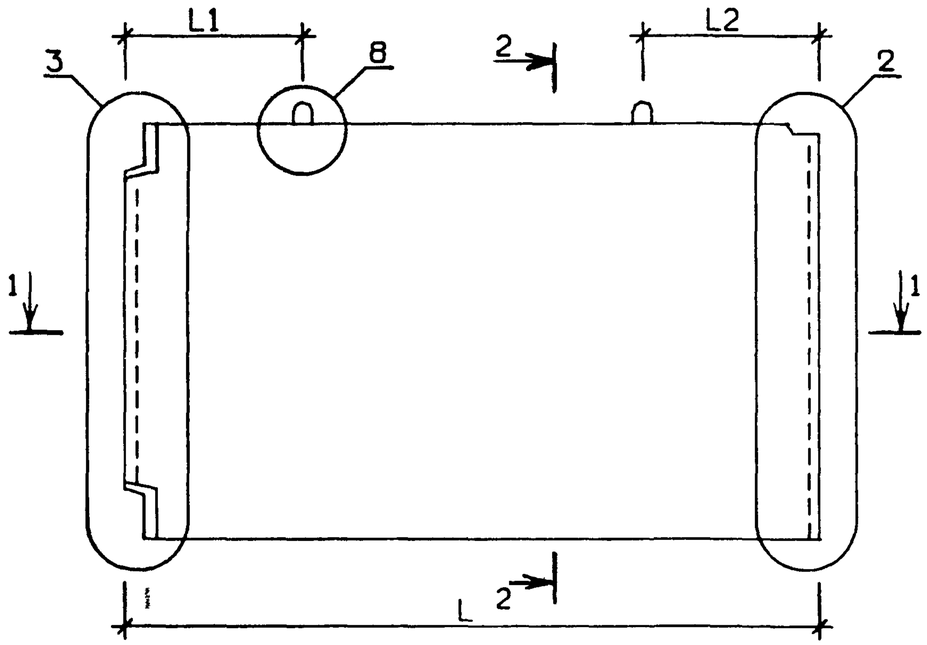

2-2

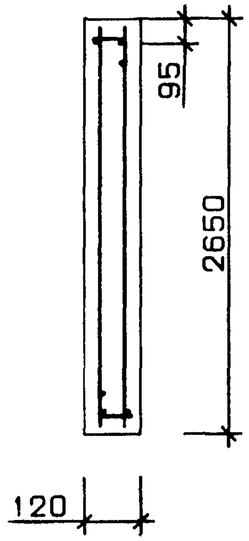

РИС. 2

ОСТАЛЬНОЕ - СМ РИС 1

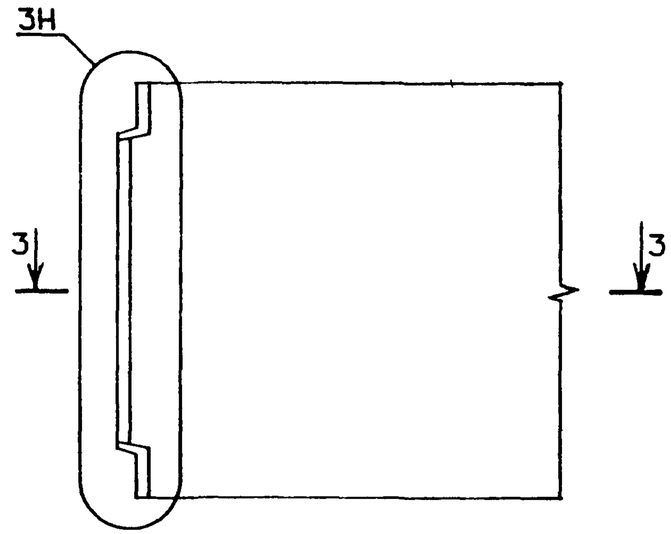

1-1

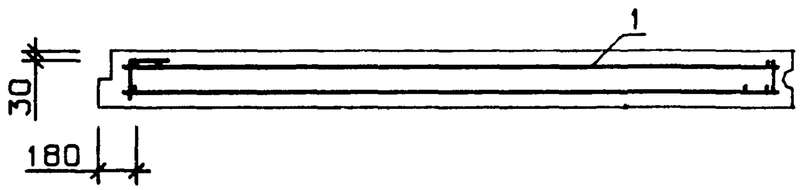

3-3

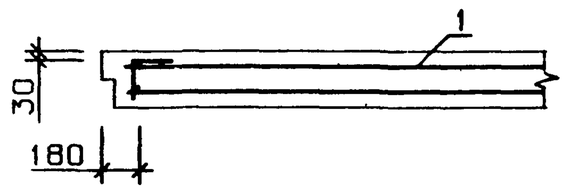

ТАБЛИЦУ ИСПОЛНЕНИЙ СМ. НА ЛИСТЕ 2

НАЧ ОТД	БАЛАНОВСКИЙ		
Н КОНТР	ВОЛКОВА		
ГИП	КРИВАКИН		
СТ ИНЖ	ИСАР		
ПРОВЕРИЛ	ГИБЕРМАН		
РАЗРАБ	СИМОНОВА		

1.131-2/82 В.1 2000 СБ

ПАНЕЛЬ В4
СБОРОЧНЫЙ ЧЕРТЕЖ

СТАДИЯ	МАССА	МАСШ А
Р	СМ ТАБЛ	
ЛИСТ 1	ЛИСТОВ 2	

ЦНИИЭПжилищ

19716 21

ФОРМАТ А3

ОБОЗНАЧЕНИЕ	МАРКА	РИС.	L,мм	L1,мм	L2,мм	МАССА, кг
1.131-2/82 В.1 2000	В4.3-40.27.12-1	1	4030	1000	1030	3150
-01	В4.3-40 27.12-1Л	2	4030	1000	1030	3150
-02	В4.3-46.27.12-1	1	4630	1160	1170	3650
-03	В4.3-46 27 12-1Л	2	4630	1160	1170	3650
-04	В4.3-52 27.12-1	1	5230	1260	1270	4120
-05	В4 3-52.27.12-1Л	2	5230	1260	1270	4120
-06	В4.3-58.27.12-1	1	5830	1560	1570	4600
-07	В4 3-58 27 12-1Л	2	5830	1560	1570	4600
-08	В4 3-64 27 12-1	1	6430	1560	1570	5080
-09	В4 3-64 27 12-1Л	2	6430	1560	1570	5080
-10	В4 3-70.27 12-1	1	7030	1710	1720	5550
11	В4 3-70 27 12-1Л	2	7030	1710	1720	5550

НАИМЕНОВНИЕ	КОЛ НА ИСПОЛН. 1.131-2/82 В.1 2000-											
	–	01	02	03	04	05	06	07	08	09	10	11
МАТЕРИАЛЫ:												
БЕТОН ТЯЖ. М150, М. КУВ.	1.26	1.26	1.46	1.46	1.65	1.65	1.84	1.84	2.03	2.03	2.22	2.22
ПОКАЗАТЕЛИ:												
МАССА СТАЛИ, КГ	14.32	14.32	16.18	16.18	16.78	16.78	18.63	18.63	20.50	20.50	21.10	21.10
АРМАТУРНЫЕ ИЗДЕЛИЯ	9.190	9.190	11.05	11.05	11.65	11.65	12.24	12.24	14.11	14.11	14.71	14.71
АРМАТУРНАЯ СТАЛЬ	9.190	9.190	11.05	11.05	11.65	11.65	12.24	12.24	14.11	14.11	14.71	14.71
КЛАСС ВР-I	9.190	9.190	11.05	11.05	11.65	11.65	12.24	12.24	14.11	14.11	14.71	14.71
Ф4ВРI ГОСТ 6727-80	1.118	1.118	1.348	1.348	1.426	1.426	1.503	1.503	1.734	1.734	1.811	1.811
Ф5ВРI ГОСТ 6727-80	8.074	8.074	9.711	9.711	10.23	10.23	10.74	10.74	12.38	12.38	12.90	12.90
ЗАКЛАДНЫЕ ИЗДЕЛИЯ	5.13	5.13	5.13	5.13	5.13	5.13	6.39	6.39	6.39	6.39	6.39	6.39
ПРОФИЛЬНАЯ СТАЛЬ	0.440	0.440	0.440	0.440	0.440	0.440	0.440	0.440	0.440	0.440	0.440	0.440
ПОЛОСОВАЯ	0.440	0.440	0.440	0.440	0.440	0.440	0.440	0.440	0.440	0.440	0.440	0.440
-6Х30 ГОСТ 103-76												
ВСТ3КП2 ГОСТ 380-71*	0.060	0.060	0.060	0.060	0.060	0.060	0.060	0.060	0.060	0.060	0.060	0.060
-8Х60 ГОСТ 103-76												
ВСТ3КП2 ГОСТ 380-71*	0.380	0.380	0.380	0.380	0.380	0.380	0.380	0.380	0.380	0.380	0.380	0.380
АРМАТУРНАЯ СТАЛЬ	4.69	4.69	4.69	4.69	4.69	4.69	5.95	5.95	5.95	5.95	5.95	5.95
КЛАСС А-I	1.960	1.960	1.960	1.960	1.960	1.960	1.960	1.960	1.960	1.960	1.960	1.960
Ф12АI ГОСТ 5781-82	1.960	1.960	1.960	1.960	1.960	1.960	1.960	1.960	1.960	1.960	1.960	1.960
КЛАСС АС-П	2.73	2.73	2.73	2.73	2.73	2.73	3.99	3.99	3.99	3.99	3.99	3.99
Ф10АСП ГОСТ 5781-82	0.45	0.45	0.45	0.45	0.45	0.45	0.45	0.45	0.45	0.45	0.45	0.45
Ф12АСП ГОСТ 5781-82	2.28	2.28	2.28	2.28	2.28	2.28						
Ф14АСП ГОСТ 5781-82	–	–	–	–	–	–	3.54	3.54	3.54	3.54	3.54	3.54

МАРКИРОВКА ИЗДЕЛИЙ ПО ИСПОЛНЕНИЯМ ПРИВЕДЕНА

В ТАБЛИЦЕ ИСПОЛНЕНИЙ К СБОРОЧНОМУ ЧЕРТЕЖУ

НАЧ ОТД	БАЛАНОВСКИЙ	
Н КОНТР	ВОЛКОВА	
ГИП	КРИВАКИН	
СТ ИНЖ	ИСАР	
ПРОВЕРИЛ	ГИБЕРМАН	
РАЗРАБ.	СИМОНОВА	

1.131-2/82 В.1 2000 Д3

ВЕДОМОСТЬ РАСХОДА МАТЕРИАЛОВ

СТАДИЯ	ЛИСТ	ЛИСТОВ
Р		

ЦНИИЭПжилища

ТПП КОРТ

ЦНИИЭП Киев ЗНИИЭП

ПОДПИСЬ И ДАТА

ВЗАМ ИНВ №

ИНВ № ПОДЛ

19716 23

ФОРМАТ А3

ЗОНА	ПОЗ	ОБОЗНАЧЕНИЕ	НАИМЕНОВАНИЕ	КОЛ НА ИСПОЛН 1.131-2/82 В.1 3000-																			ПРИМЕЧАНИЕ
				–	01	02	03	04	05	06	07	08	09	10	11	12	13	14	15	16	17	18	19	
			ДОКУМЕНТАЦИЯ:																					
3		1.131-2/82 В.1 3000 СБ	СБОРОЧНЫЙ ЧЕРТЕЖ	X	X	X	X	X	X	X	X	X	X	X	X	X	X	X	X	X	X	X	X	
3		1.131-1/82 В.1 0000 Д2	УЗЕЛ 1	X	X	X	X	X	X	X	X	X	X	X	X	X	X	X	X	X	X	X	X	
3		1.131-1/82 В.1 0000 Д3	УЗЕЛ 2	X	X	X	X	X	X	X	X	X	X	X	X	X	X	X	X	X	X	X	X	
3		1.131-1/82 В.1 0000 Д5	УЗЛЫ 4...8	X	X	X	X	X	X	X	X	X	X	X	X	X	X	X	X	X	X	X	X	
3		1.131-2/82 В.1 3000 Д4	ВЕДОМОСТЬ РАСХОДА МАТЕРИАЛОВ	X	X	X	X	X	X	X	X	X	X	X	X	X	X	X	X	X	X	X	X	
3		1.131-2/82 В.1 0000 ТО	ТЕХНИЧЕСКОЕ ОПИСАНИЕ	X	X	X	X	X	X	X	X	X	X	X	X	X	X	X	X	X	X	X	X	
			СБОРОЧНЫЕ ЕДИНИЦЫ:																					
3	1	1.131-2/82 В.1 0200	КАРКАС ПР. КП8	1																				
		1.131-2/82 В.1 0200-01	КАРКАС ПР. КП9	–	1																			
		1.131-2/82 В.1 0200-02	КАРКАС ПР. КП10	–	–	1																		
		1.131-2/82 В.1 0200-03	КАРКАС ПР. КП11	–	–	–	1																	
		1.131-2/82 В.1 0200-04	КАРКАС ПР. КП12	–	–	–	–	1																
		1.131-2/82 В.1 0200-05	КАРКАС ПР. КП13	–	–	–	–	–	1															
		1.131-2/82 В.1 0200-06	КАРКАС ПР. КП14	–	–	–	–	–	–	1														
		1.131-2/82 В.1 0200-07	КАРКАС ПР. КП15	–	–	–	–	–	–	–	1													
		1.131-2/82 В.1 0200-08	КАРКАС ПР. КП16	–	–	–	–	–	–	–	–	1												
		1.131-2/82 В.1 0200-09	КАРКАС ПР. КП17	–	–	–	–	–	–	–	–	–	1											
		1.131-2/82 В.1 0200-10	КАРКАС ПР. КП18	–	–	–	–	–	–	–	–	–	–	1										
		1.131-2/82 В.1 0200-11	КАРКАС ПР. КП19	–	–	–	–	–	–	–	–	–	–	–	1									
		1.131-2/82 В.1 0200-12	КАРКАС ПР. КП20	–	–	–	–	–	–	–	–	–	–	–	–	1								
		1.131-2/82 В.1 0200-13	КАРКАС ПР. КП21	–	–	–	–	–	–	–	–	–	–	–	–	–	1							
		1.131-2/82 В.1 0200-14	КАРКАС ПР. КП22	–	–	–	–	–	–	–	–	–	–	–	–	–	–	1						
		1.131-2/82 В.1 0200-15	КАРКАС ПР. КП23	–	–	–	–	–	–	–	–	–	–	–	–	–	–	–	1					
		1.131-2/82 В.1 0200-16	КАРКАС ПР. КП24	–	–	–	–	–	–	–	–	–	–	–	–	–	–	–	–	1				
		1.131-2/82 В.1 0200-17	КАРКАС ПР. КП25	–	–	–	–	–	–	–	–	–	–	–	–	–	–	–	–	–	1			
		1.131-2/82 В.1 0200-18	КАРКАС ПР. КП26	–	–	–	–	–	–	–	–	–	–	–	–	–	–	–	–	–	–	1		
		1.131-2/82 В.1 0200-19	КАРКАС ПР. КП27	–	–	–	–	–	–	–	–	–	–	–	–	–	–	–	–	–	–	–	1	
			ДЕТАЛИ:																					
14	2		ПРОБКА ДЕРЕВ. 100X100X50	4	4	4	4	4	4	4	4	4	4	4	4	4	4	4	4	4	4	4	4	

НАЧ ОТД	БАЛАНОВСКИЙ	
Н КОНТР	ВОЛКОВА	
ГИП	КРИВАКИН	
СТ ИНЖ	ИСАР	
ПРОВЕРИЛ	ГИБЕРМАН	
РАЗРАБ	СИМОНОВА	

1.131-2/82 В.1 3000

ПАНЕЛЬ В2

СТАДИЯ	ЛИСТ	ЛИСТОВ
Р	1	2

ЦНИИЭП жилища

ФОРМАТ А3

ФОРМАТ	ЗОНА	ПОЗ.	ОБОЗНАЧЕНИЕ	НАИМЕНОВАНИЕ	КОЛ.НА ИСПОЛН. 1.131-2/82 В.1 3000-														ПРИМЕЧАНИЕ
					20	21	22	23	24	25	26	27	28	29	30	31	32	33	
				ДОКУМЕНТАЦИЯ:															
А3			1.131-2/82 В.1 3000 СБ	СБОРОЧНЫЙ ЧЕРТЕЖ	X	X	X	X	X	X	X	X	X	X	X	X	X	X	
А3			1.131-1/82 В.1 0000 Д2	УЗЕЛ 1	X	X	X	X	X	X	X	X	X	X	X	X	X	X	
А3			1.131-1/82 В.1 0000 Д3	УЗЕЛ 2	X	X	X	X	X	X	X	X	X	X	X	X	X	X	
А3			1.131-1/82 В.1 0000 Д5	УЗЛЫ 4...8	X	X	X	X	X	X	X	X	X	X	X	X	X	X	
А3			1.131-2/82 В.1 3000 Д4	ВЕДОМОСТЬ РАСХОДА МАТЕРИАЛОВ	X	X	X	X	X	X	X	X	X	X	X	X	X	X	
А3			1.131-2/82 В.1 0000 ТО	ТЕХНИЧЕСКОЕ ОПИСАНИЕ	X	X	X	X	X	X	X	X	X	X	X	X	X	X	
				СБОРОЧНЫЕ ЕДИНИЦЫ:															
А3		1	1.131-2/82 В.1 0200-20	КАРКАС ПР. КП28	1														
			1.131-2/82 В.1 0200-21	КАРКАС ПР. КП29	-	1													
			1.131-2/82 В.1 0200-22	КАРКАС ПР. КП30	-	-	1												
			1.131-2/82 В.1 0200-23	КАРКАС ПР. КП31	-	-	-	1											
			1.131-2/82 В.1 0200-24	КАРКАС ПР. КП32	-	-	-	-	1										
			1.131-2/82 В.1 0200-25	КАРКАС ПР. КП33	-	-	-	-	-	1									
			1.131-2/82 В.1 0200-26	КАРКАС ПР. КП34	-	-	-	-	-	-	1								
			1.131-2/82 В.1 0200-27	КАРКАС ПР. КП35	-	-	-	-	-	-	-	1							
			1.131-2/82 В.1 0200-28	КАРКАС ПР. КП36	-	-	-	-	-	-	-	-	1						
			1.131-2/82 В.1 0200-29	КАРКАС ПР. КП37	-	-	-	-	-	-	-	-	-	1					
			1.131-2/82 В.1 0200-30	КАРКАС ПР. КП38	-	-	-	-	-	-	-	-	-	-	1				
			1.131-2/82 В.1 0200-31	КАРКАС ПР. КП39	-	-	-	-	-	-	-	-	-	-	-	1			
			1.131-2/82 В.1 0200-32	КАРКАС ПР. КП40	-	-	-	-	-	-	-	-	-	-	-	-	1		
			1.131-2/82 В.1 0200-33	КАРКАС ПР. КП41	-	-	-	-	-	-	-	-	-	-	-	-	-	1	
				ДЕТАЛИ:															
БЧ		2		ПРОБКА ДЕРЕВ.100X100X50	4	4	4	4	4	4	4	4	4	4	4	4	4	4	

РИС. 1

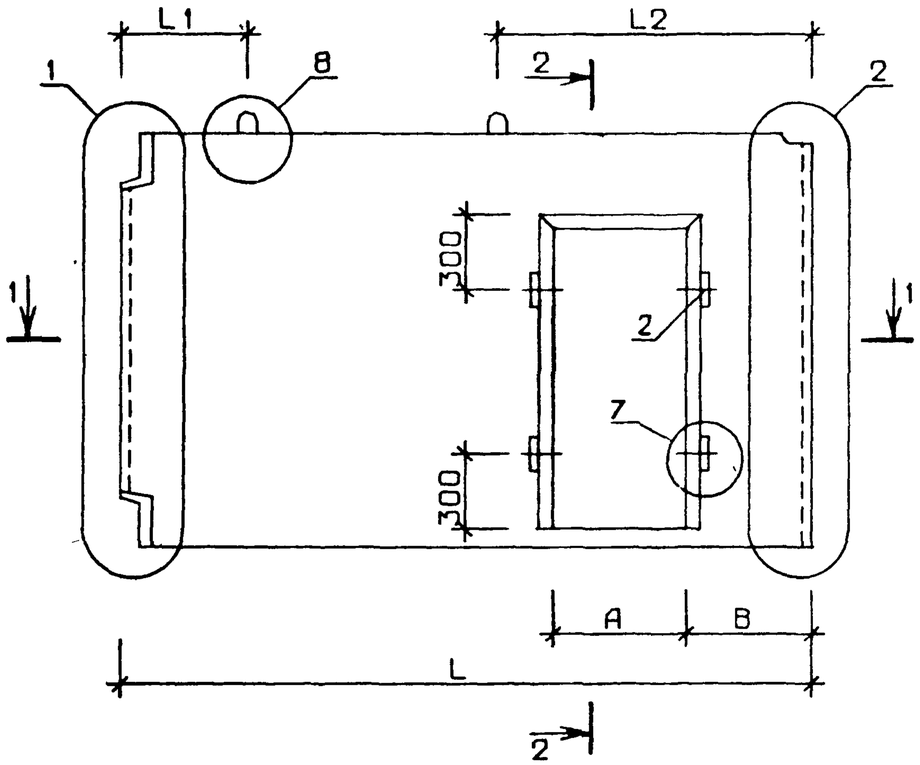

1 - 1

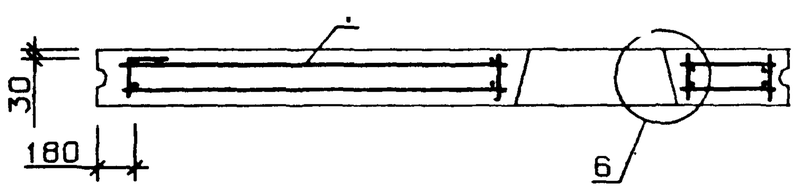

2-2

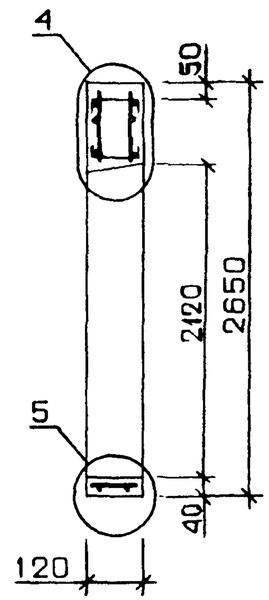

РИС. 2

ОСТАЛЬНОЕ СМ РИС. 1

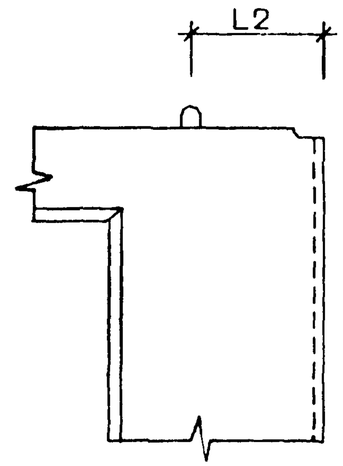

ТАБЛИЦУ ИСПОЛНЕНИЙ СМ. НА ЛИСТЕ 2

				1.131-2/82.В.1	3000 СБ	
НАЧ ОТД	БАЛАНОВСКИЙ		ПАНЕЛЬ В2 СБОРОЧНЫЙ ЧЕРТЕЖ	СТАДИЯ	МАССА	МАСШТАБ
Н КОНТР	ВОЛКОВА			Р	СМ ТАБЛ.	
ГИП	КРИВАКИН			ЛИСТ 1	ЛИСТОВ 2	
СТ. ИНЖ	ИСАР			ЦНИИЭП жилища		
ПРОВЕРИЛ	ГИНЗЕРМАН					
Г. ЗРДБ	[illegible]					

ОБОЗНАЧЕНИЕ	МАРКА	РИС	А,мм	В,мм	L,мм	L 1,мм	L 2,мм	МАССА, кг
1.131-2/82 В 1 3000	В2 3-46.27.12-2 1	1	890	350	4630	890	1440	3050
-01	В2 3-46 27.12-2 2	1	890	450	4630	1070	1560	3050
-02	В2 3-46 27 12-2.3	1	890	600	4630	1240	1690	3050
-03	В2 3-46 27 12-2 4	2	890	750	4630	480	550	3050
-04	В2 3-46 27.12-2.5	2	890	900	4630	360	670	3050
-05	В2.3-46.27 12-2.6	2	890	1200	4630	410	620	3050
-06	В2.3-52.27 12-2.1	1	890	350	5230	970	1560	3520
-07	В2 3-52 27.12-2 2	1	890	450	5230	990	1540	3520
-08	В2 3-52.27 12-2.3	1	890	600	5230	1220	1710	3520
-09	В2 3-52 27.12-2 4	2	890	750	5230	480	550	3520
-10	В2.3-52.27 12-2 5	2	890	900	5230	360	670	3520
-11	В2 3-52 27 12-2 6	2	890	1200	5230	360	670	3520
-12	В2.3-55.27.12-2 2	1	890	450	5530	1130	1700	3780
-13	В2 3-58.27.12-2.1	1	890	350	5830	960	1570	4000
-14	В2.3-58.27.12-2.2	1	890	450	5830	980	1550	4000
-15	В2.3-58.27 12-2.3	1	890	600	5830	1300	1830	4000
-16	В2 3-58 27.12-2 4	1	890	750	5830	1290	1840	4000
-17	В2 3-58 27 12-2.5	2	890	900	5830	360	570	4000
-18	В2 3-58 27 12-2 6	2	890	1200	5830	640	990	4000
-19	В2 3-64 27.12-2 1	1	890	350	6430	1220	1910	4480
-20	В2 3-64.27.12-2.2	1	890	450	6430	1240	1890	4480
21	В2 3-64 27.12-2.3	1	890	600	6430	1250	1880	4480
-22	В2 3-64 27.12-2.4	1	890	750	6430	1260	1870	4480
-23	В2 3-64 27.12-2.5	2	890	900	6430	490	740	4480
24	В2.3-64.27.12-2.6	2	890	1200	6430	530	1000	4480
-25	В2 3-46.27.12-6.1	1	1290	350	4630	800	1830	2820
26	В2.3-46.27.12-6.2	2	1290	450	4630	490	250	2820
-27	В2.3-52.27.12-6.1	1	1290	350	5230	1050	1870	3300
-28	В2.3-52.27.12-6.2	1	1290	450	5230	960	1970	3300
-29	В2.3-55.27.12-6.2	1	1290	450	5530	1240	1990	3550
-30	В2.3-58.27 12-6.1	1	1290	350	5830	690	1840	3800
-31	В2.3-58.27.12-6.2	1	1290	450	5830	590	1940	3800
-32	В2 3-64.27.12-6.1	1	1290	350	6430	1100	2030	4250
-33	В2 3-64.27 12-6.2	1	1290	450	6430	1140	1990	4250

1.131-2/82 В.1 3000 СБ

ТПП КОРТ

КиевЗНИИЭП

ФОРМА А3

ЗОНА	ПОЗ	ОБОЗНАЧЕНИЕ	НАИМЕНОВАНИЕ	КОЛ НА ИСПОЛН 1.131-2/82 В.1 0200-																			ПРИМЕЧАНИЕ
				–	01	02	03	04	05	06	07	08	09	10	11	12	13	14	15	16	17	18	19	
			ДОКУМЕНТАЦИЯ:																					
3		1.131-2/82 В.1 0200 СБ	СБОРОЧНЫЙ ЧЕРТЕЖ	X	X	X	X	X	X	X	X	X	X	X	X	X	X	X	X	X	X	X	X	
3		1.131-1/82 В.1 0000 Д7	УЗЛЫ 13,14	X	X	X	X	X	X	X	X	X	X	X	X	X	X	X	X	X	X	X	X	
3		1.131-1/82 В.1 0000 Д8	УЗЛЫ 15,16	X	X	X	X	X	X	X	X	X	X	X	X	X	X	X	X	X	X	X	X	
3		1.131-1/82 В.1 0000 Д9	УЗЛЫ 17,18	–	–	–	X	X	X	–	–	–	X	X	X	–	–	–	X	X	X	X		
3		1.131-1/82 В.1 0000 Д10	УЗЛЫ 19,20	X	X	X	X	X	X	X	X	X	X	X	X	X	X	X	X	X	X	X	X	
3		1.131-1/82 В.1 0000 Д21	УЗЛЫ 21,22	X	X	X	–	–	–	X	X	X	–	–	–	X	X	X	–	–	–	–	X	
3		1.131-1/82 В.1 0000 Д22	УЗЕЛ 23	X	X	X	–	–	–	X	X	X	–	–	–	X	X	X	–	–	–	–	X	
3		1.131-2/82 В.1 0000 ТО	ТЕХНИЧЕСКОЕ ОПИСАНИЕ	X	X	X	X	X	X	X	X	X	X	X	X	X	X	X	X	X	X	X	X	
			СБОРОЧНЫЕ ЕДИНИЦЫ																					
3	1	1.131-1/82 В.1 0010	КАРКАС ПЛОСКИЙ КР1	3	3	4	3	3	3	3	3	4	4	4	3	3	4	3	4	4	4	4	4	
3	2	1.131-1/82 В.1 0010- 01	КАРКАС ПЛОСКИЙ КР2	3	3	2	2	2	2	3	3	2	2	2	2	3	3	3	2	2	2	2	3	
3	3	1.131-1/82 В.1 0010- 06	КАРКАС ПЛОСКИЙ КР7	–	–	2	–	–	–	–	–	2	–	–	–	–	–	–	2					
		1.131-1/82 В.1 0010- 08	КАРКАС ПЛОСКИЙ КР9	–	–	–	2	–	–	–	–	–	2	–	–	–	–	–	–	2				
		1.131-1/82 В.1 0010- 11	КАРКАС ПЛОСКИЙ КР12	–	–	–	–	2	–	–	–	–	–	2	–	–	–	–	–	–	2			
		1.131-1/82 В.1 0010- 16	КАРКАС ПЛОСКИЙ КР17	–	–	–	–	–	2	–	–	–	–	–	2	–	–	–	–	–	–	2		
3	4	1.131-1/82 В.1 0010- 39	КАРКАС ПЛОСКИЙ КР40	2																				
		1.131-1/82 В.1 0010- 38	КАРКАС ПЛОСКИЙ КР38	–	2																			
		1.131-1/82 В.1 0010- 35	КАРКАС ПЛОСКИЙ КР36	–	–	2	–	–	–	–	–	–	–	–	2									
		1.131-1/82 В.1 0010- 33	КАРКАС ПЛОСКИЙ КР34	–	–	–	2																	
		1.131-1/82 В.1 0010- 31	КАРКАС ПЛОСКИЙ КР32	–	–	–	–	2																
		1.131-1/82 В.1 0010- 29	КАРКАС ПЛОСКИЙ КР30	–	–	–	–	–	2															
		1.131-1/82 В.1 0010- 48	КАРКАС ПЛОСКИЙ КР49	–	–	–	–	–	–	2														
		1.131-1/82 В.1 0010- 46	КАРКАС ПЛОСКИЙ КР47	–	–	–	–	–	–	–	2													
		1.131-1/82 В.1 0010- 44	КАРКАС ПЛОСКИЙ КР45	–	–	–	–	–	–	–	–	2	–	–	–	–	–	–	–	–	–	2		
		1.131-1/82 В.1 0010- 42	КАРКАС ПЛОСКИЙ КР43	–	–	–	–	–	–	–	–	–	2											
		1.131-1/82 В.1 0010- 40	КАРКАС ПЛОСКИЙ КР41	–	–	–	–	–	–	–	–	–	–	2										
		1.131-1/82 В.1 0010- 51	КАРКАС ПЛОСКИЙ КР52	–	–	–	–	–	–	–	–	–	–	–	–	2	–	–	–	2				
		1.131-1/82 В.1 0010- 57	КАРКАС ПЛОСКИЙ КР58	–	–	–	–	–	–	–	–	–	–	–	–	–	2							
		1.131-1/82 В.1 0010- 55	КАРКАС ПЛОСКИЙ КР56	–	–	–	–	–	–	–	–	–	–	–	–	–	–	2						
		1.131-1/82 В.1 0010- 53	КАРКАС ПЛОСКИЙ КР54	–	–	–	–	–	–	–	–	–	–	–	–	–	–	–	2					
		1.131-1/82 В.1 0010- 49	КАРКАС ПЛОСКИЙ КР50	–	–	–	–	–	–	–	–	–	–	–	–	–	–	–	–	–	2			
		1.131-1/82 В.1 0010- 66	КАРКАС ПЛОСКИЙ КР67	–	–	–	–	–	–	–	–	–	–	–	–	–	–	–	–	–	–	–	2	
3	5	1.131-1/82 В.1 0010- 83	КАРКАС ПЛОСКИЙ КР84	2	2	2	2	2	2	2	2	2	2	2	2	2	2	2	2	2	2	2	2	
3	6	1.131-1/82 В.1 0010- 04	КАРКАС ПЛОСКИЙ КР5	1	1	1	1	1	1	1	1	1	1	1	1	1	1	1	1	1	1	1	1	
4	7	1.131-1/82 В.1 0020-01	ИЗДЕЛИЕ ЗАКЛАДНОЕ МВА2	1	1	1	1	1	1	1	1	1	1	1	1	1	1	1	1	1	1	1	1	
4	8	1.131-1/82 В.1 0030	ИЗДЕЛИЕ ЗАКЛАДНОЕ МН3	1	1	1	1	1	1	1	1	1	1	1	1	1	1	1	1	1	1	1	1	
			ДЕТАЛИ:																					
4	9	1.131-1/82 В.1 0001-01	СТЕРЖЕНЬ ГНУТЫЙ АВА2	1	1	1	1	1	1	1	1	1	1	1	1	1	1	1	1	1	1	1	1	
4	10	1.131-1/82 В.1 0003	СТЕРЖЕНЬ ГНУТЫЙ АВ3	3	3	3	3	3	3	3	3	3	3	3	3	3	3	3	3	3	3	3	3	
4	11	1.131-1/82 В.1 0003-01	СТЕРЖЕНЬ ГНУТЫЙ АВ4	4	4	4	4	4	4	4	4	4	4	4	4	4	4	4	4	4	4	4	4	
4	12	1.131-1/82 В.1 0003-02	СТЕРЖЕНЬ ГНУТЫЙ АВ5	10	10	10	10	10	10	10	10	10	10	10	10	10	10	10	10	10	10	10	10	
4	13	1.131-1/82 В.1 0003-04	СТЕРЖЕНЬ ГНУТЫЙ АВ7	2	2	–	–	–	–	2	2	–	–	–	–	2	2	2	–	–	–	–	2	
			ГОСТ 6727-80																					
4	14	1.131-1/82 В.1 0004	СТ. ОТД. Ф5ВРI L=260	16	–	–	–	–	–	16	–	–	–	–	–	–	16	–	–	–	–	–	16	0.037 кг
		-01	СТ. ОТД. Ф5ВРI L=360	–	16	–	–	–	–	–	16	–	–	–	–	16	–	16	–	–	–	–	–	0.052 кг
		-02	СТ. ОТД. Ф5ВРI L=510	–	–	4	–	–	–	–	–	4	–	–	–	–	–	–	4	–	–	–	–	0.073 кг
		-03	СТ. ОТД. Ф5ВРI L=660	–	–	–	4	–	–	–	–	–	4	–	–	–	–	–	–	4	–	–	–	0.095 кг
		-04	СТ. ОТД. Ф5ВРI L=810	–	–	–	–	4	–	–	–	–	–	4	–	–	–	–	–	–	4	–	–	0.117 кг

НАЧ.ОТД	БАЛАНОВСКИЙ		
Н.КОНТР	ВОЛКОВА		
ГИП	КРИБАКИН		
СТ.ИНЖ	ИСАР		
ПРОВЕРИЛ	ГИБЕРМАН		
РАЗРАБ	С[illegible]		

1.131-2/82 В.1 0200

КАРКАС ПРОСТРАНСТВЕННЫЙ (КП2 ... КП41)

СТАДИЯ	ЛИСТ	ЛИСТОВ
Р	1	3

ЦНИИЭП жилища

ФОРМАТ	ЗОНА	ПОЗ	ОБОЗНАЧЕНИЕ	НАИМЕНОВАНИЕ	КОЛ НА ИСПОЛН. 1.131-2/82 В.1 0200-																			ПРИМЕЧАНИЕ
					–	01	02	03	04	05	06	07	08	09	10	11	12	13	14	15	16	17	18	19	
		14	1.131-1/82 В.1 0004-05	СТ. ОТД. Ф5ВРI L=1110 ГОСТ 5781-82	–	–	–	–	–	4	–	–	–	–	–	4	–	–	–	–	–	–	4	–	0.160 кг
БЧ		15	1.131-1/82 В.1 0005	СТ. ОТД. Ф8АШ L=1200	2	2	4	4	4	4	2	2	4	4	4	4	2	2	2	4	4	4	4	2	0.474 кг
А4		16	1.131-1/82 В.1 0002-01	ПЕТЛЯ СТРОПОВОЧНАЯ ПВ2	2	2	2	2	2	2	2	2	2	2	2	2	2	2	2	2	2	2	2	2	

19716 29 ФОРМАТ А3

ФОРМАТ	ЗОНА	ПОЗ.	ОБОЗНАЧЕНИЕ	НАИМЕНОВАНИЕ	КОЛ.НА ИСПОЛН. 1.131-2/82 В.1 0200-														ПРИМЕЧАНИЕ
					20	21	22	23	24	25	26	27	28	29	30	31	32	33	
				ДОКУМЕНТАЦИЯ:															
А3			1.131-2/82 В.1 0200 СБ	СБОРОЧНЫЙ ЧЕРТЕЖ	X	X	X	X	X	X	X	X	X	X	X	X	X	X	
А3			1.131-1/82 В.1 0000 Д7	УЗЛЫ 13;14	X	X	X	X	X	X	X	X	X	X	X	X	X	X	
А3			1.131-1/82 В.1 0000 Д8	УЗЛЫ 15;16	X	X	X	X	X	X	X	X	X	X	X	X	X	X	
А3			1.131-1/82 В.1 0000 Д9	УЗЛЫ 17;18	–	–	–	X	X										
А3			1.131-1/82 В.1 0000 Д10	УЗЛЫ 19;20	X	X	X	X	X	X	X	X	X	X	X	X	X	X	
А3			1.131-1/82 В.1 0000 Д21	УЗЛЫ 21;22	X	X	X	–	–	X	X	X	X	X	X	X	X	X	
А3			1.131-1/82 В.1 0000 Д22	УЗЕЛ 23	X	X	X	–	–	X	X	X	X	X	X	X	X	X	
А3			1.131-2/82 В.1 0000 ТО	ТЕХНИЧЕСКОЕ ОПИСАНИЕ	X	X	X	X	X	X	X	X	X	X	X	X	X	X	
				СБОРОЧНЫЕ ЕДИНИЦЫ															
А3	1		1.131-1/82 В.1 0010	КАРКАС ПЛОСКИЙ КР1	4	5	5	5	4	2	2	3	3	3	3	3	4	4	
А3	2		1.131-1/82 В.1 0010- 01	КАРКАС ПЛОСКИЙ КР2	3	2	2	2	2	3	3	3	3	3	3	3	3	3	
А3	3		1.131-1/82 В.1 0010- 06	КАРКАС ПЛОСКИЙ КР7	–	2													
			1.131-1/82 В.1 0010- 08	КАРКАС ПЛОСКИЙ КР9	–	–	2												
			1.131-1/82 В.1 0010- 11	КАРКАС ПЛОСКИЙ КР12	–	–	–	2											
			1.131-1/82 В.1 0010- 16	КАРКАС ПЛОСКИЙ КР17	–	–	–	–	2										
А3	4		1.131-1/82 В.1 0010- 64	КАРКАС ПЛОСКИЙ КР65	2														
			1.131-1/82 В.1 0010- 62	КАРКАС ПЛОСКИЙ КР63	–	2													
			1.131-1/82 В.1 0010- 60	КАРКАС ПЛОСКИЙ КР61	–	–	2	–	–	–	–	–	–	–	–	–	2		
			1.131-1/82 В.1 0010- 58	КАРКАС ПЛОСКИЙ КР59	–	–	–	2	–	–	–	–	–	–	–	–	–	2	
			1.131-1/82 В.1 0010- 53	КАРКАС ПЛОСКИЙ КР54	–	–	–	–	2										
			1.131-1/82 В.1 0010- 33	КАРКАС ПЛОСКИЙ КР34	–	–	–	–	–	2									
			1.131-1/82 В.1 0010- 32	КАРКАС ПЛОСКИЙ КР33	–	–	–	–	–	–	2								
			1.131-1/82 В.1 0010- 42	КАРКАС ПЛОСКИЙ КР43	–	–	–	–	–	–	–	2							
			1.131-1/82 В.1 0010- 41	КАРКАС ПЛОСКИЙ КР42	–	–	–	–	–	–	–	–	2						
			1.131-1/82 В.1 0010- 45	КАРКАС ПЛОСКИЙ КР46	–	–	–	–	–	–	–	–	–	2					
			1.131-1/82 В.1 0010- 51	КАРКАС ПЛОСКИЙ КР52	–	–	–	–	–	–	–	–	–	–	2				
			1.131-1/82 В.1 0010- 50	КАРКАС ПЛОСКИЙ КР51	–	–	–	–	–	–	–	–	–	–	–	2			
А3	5		1.131-1/82 В.1 0010- 83	КАРКАС ПЛОСКИЙ КР84	2	2	2	2	2	–	–	–	–	–	–	–	–	–	
			1.131-1/82 В.1 0010- 85	КАРКАС ПЛОСКИЙ КР86	–	–	–	–	–	2	2	2	2	2	2	2	2	2	
А3	6		1.131-1/82 В.1 0010- 03	КАРКАС ПЛОСКИЙ КР 4	–	–	–	–	–	1	1	1	1	1	1	1	1	1	
А4	7		1.131-1/82 В.1 0010- 04	КАРКАС ПЛОСКИЙ КР 5	1	1	1	1	1	–	–	–	–	–	–	–	–	–	
А4	8		1.131-1/82 В.1 0020- 01	ИЗДЕЛИЕ ЗАКЛАДНОЕ МВА 2	1	1	1	1	1	1	1	1	1	1	1	1	1	1	
			1.131-1/82 В.1 0030	ИЗДЕЛИЕ ЗАКЛАДНОЕ МН 3	1	1	1	1	1	1	1	1	1	1	1	1	1	1	
				ДЕТАЛИ:															
А4	9		1.131-1/82 В.1 0001-01	СТЕРЖЕНЬ ГНУТЫЙ АВА2	1	1	1	1	1	1	1	1	1	1	1	1	1	1	
А4	10		1.131-1/82 В.1 0003	СТЕРЖЕНЬ ГНУТЫЙ АВ3	3	3	3	3	3	3	3	3	3	3	3	3	3	3	
А4	11		1.131-1/82 В.1 0003-01	СТЕРЖЕНЬ ГНУТЫЙ АВ4	4	4	4	4	4	4	4	4	4	4	4	4	4	4	
А4	12		1.131-1/82 В.1 0003-02	СТЕРЖЕНЬ ГНУТЫЙ АВ5	10	10	10	10	10	10	10	10	10	10	10	10	10	10	
А4	13		1.131-1/82 В.1 0003-04	СТЕРЖЕНЬ ГНУТЫЙ АВ7	2	–	–	–	–	2	2	2	2	2	2	2	2	2	
				ГОСТ 6727-80															
ЗЧ	14		1.131-1/82 В.1 0004-01	СТ. ОТД. Ф5ВРI L=360	16	–	–	–	–	–	16	–	16	16	–	16	–	16	0.052 кг
			-02	СТ. ОТД. Ф5ВРI L=510	–	4	–	–	–	–	–	–	–	–	–	–	–	–	0.073 кг
			-03	СТ. ОТД. Ф5ВРI L=660	–	–	4	–	–	–	–	–	–	–	–	–	–	–	0.095 кг
			-04	СТ. ОТД. Ф5ВРI L=810	–	–	–	4	–	–	–	–	–	–	–	–	–	–	0.117 кг
			-05	СТ. ОТД. Ф5ВРI L=1110	–	–	–	–	4	–	–	–	–	–	–	–	–	–	0.160 кг
			0004	СТ. ОТД. Ф5ВРI L=260	–	–	–	–	–	16	–	16	–	–	16	–	16	–	0.037 кг
				ГОСТ 5781-82															
ЗЧ	15		1.131-1/82 В.1 0005	СТ. ОТД. Ф8АШ L=1200	2	4	4	4	4	2	2	2	2	2	2	2	2	2	0.474 кг
А4	16		1.131-1/82 В.1 0002-01	ПЕТЛЯ СТРОПОВОЧНАЯ ПВ2	2	2	2	2	2	2	2	2	2	2	2	2	2	2	

19776 ФОРМАТ А3

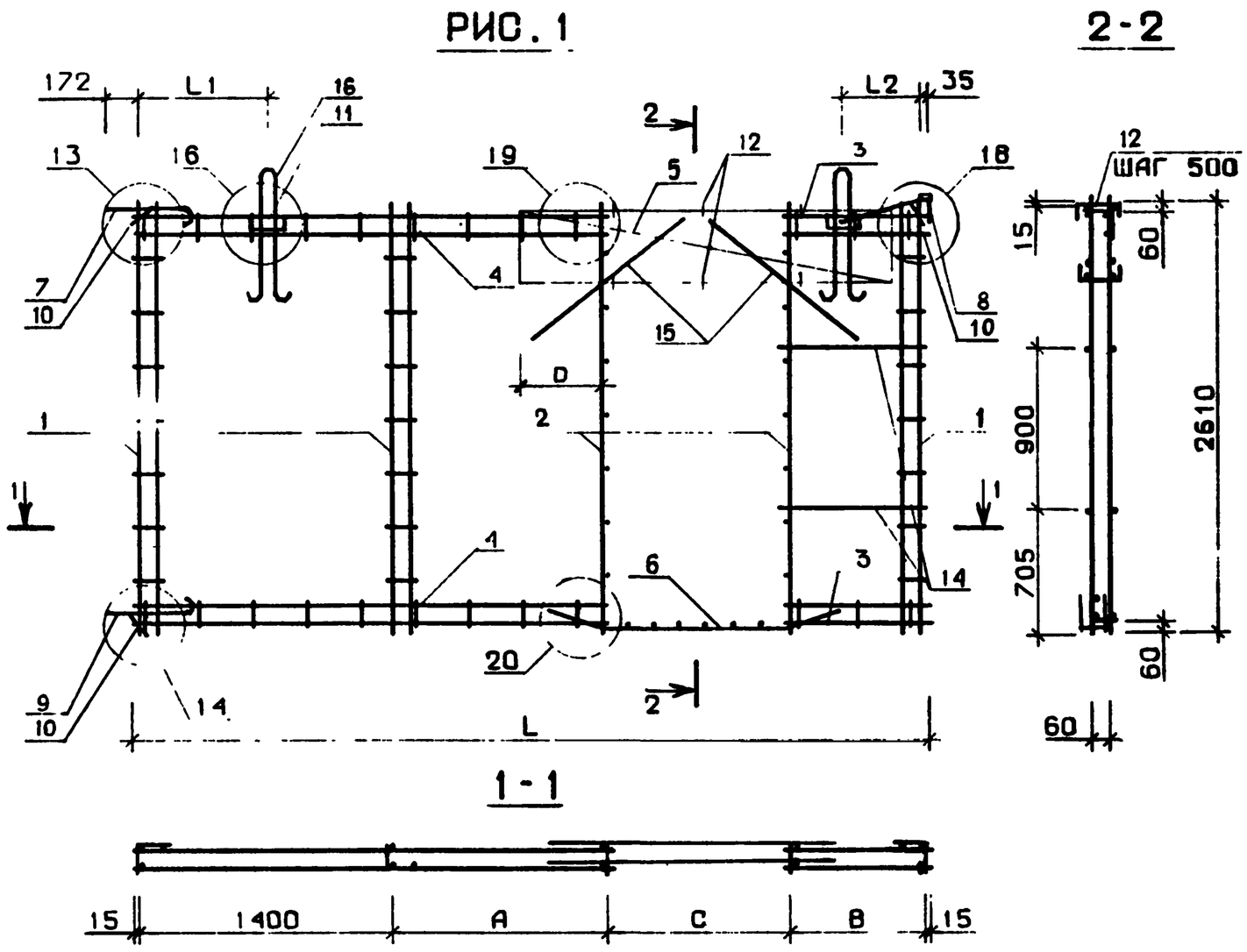

ТАБЛИЦУ ИСПОЛНЕНИЙ СМ. НА ЛИСТЕ 7

НАЧ.ОТД	Балановский		
Н.КОНТР	Волкова		
ГИП	Кривакин		
С.ИНЖ	Исар		
ПР.ВЕРИЛ	Гиберман		
РАЗРАБ	Симонова		

1.131-2/82 В.1 0200 СБ

КАРКАС ПРОСТРАНСТВЕННЫЙ (КП8...КП41) СБОРОЧНЫЙ ЧЕРТЕЖ

СТАДИЯ	МАССА	МАСШТАБ
Р	см. исп.	
ЛИСТ 1	ЛИСТОВ	

ЦНИИЭП жил.зд.

РИС. 2

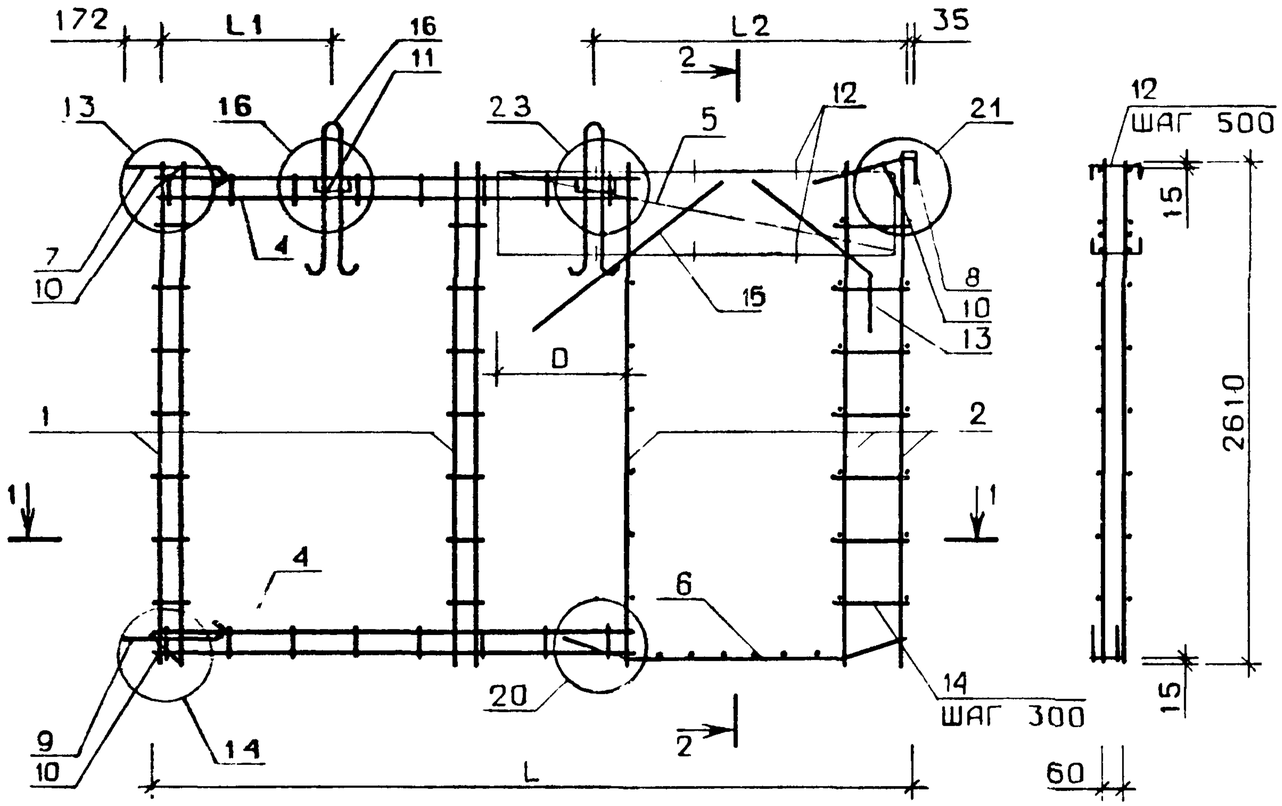
172
L1
16
11
L2
35
2
13
16
23
5
12
21
7
10
4
15
8
10
13
D
1
2
1
1
4
6
20
14
ШАГ 300
9
10
14
2
L
60

2-2

12
ШАГ 500
15
2610
15

1-1

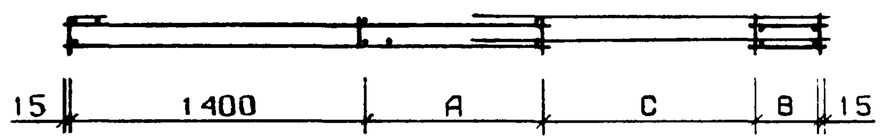
15
1400
A
C
B
15

РИС. 3

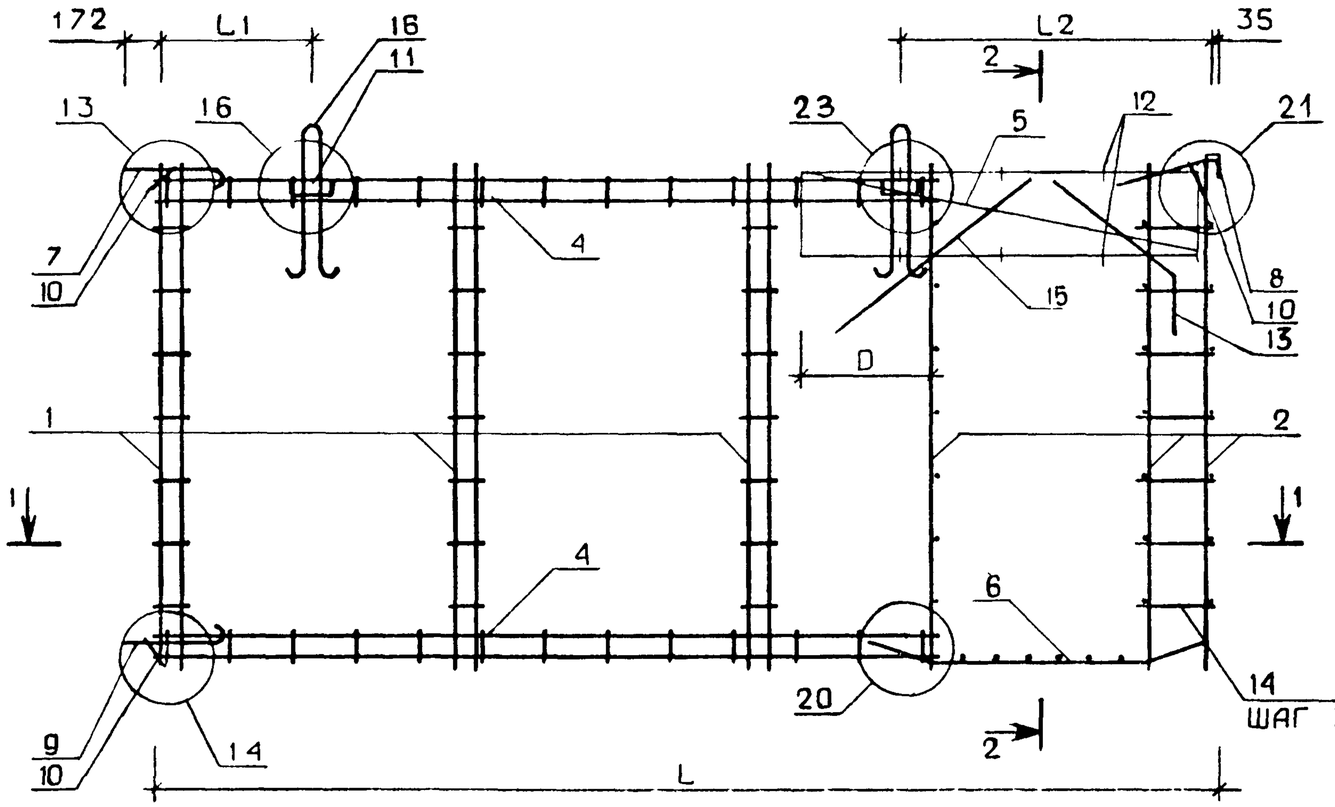
172
L1
16
11
13
16
23
L2
35
2
5
12
21
7
10
4
15
8
10
13
D
1
2
1
1
4
6
14
ШАГ 300
20
2
9
10
14
L
60

2-2

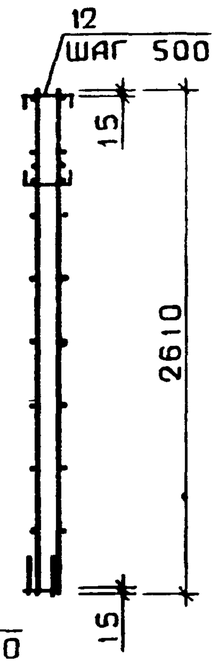
12
ШАГ 500
15
2610
15

1-1

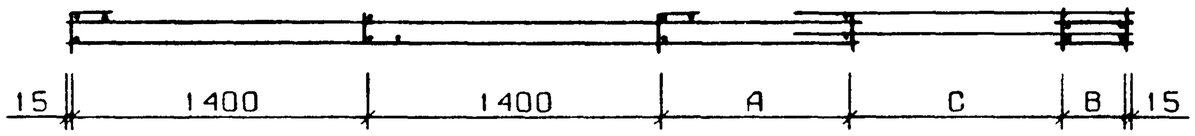
15
1400
1400
A
C
B
15

РИС. 4

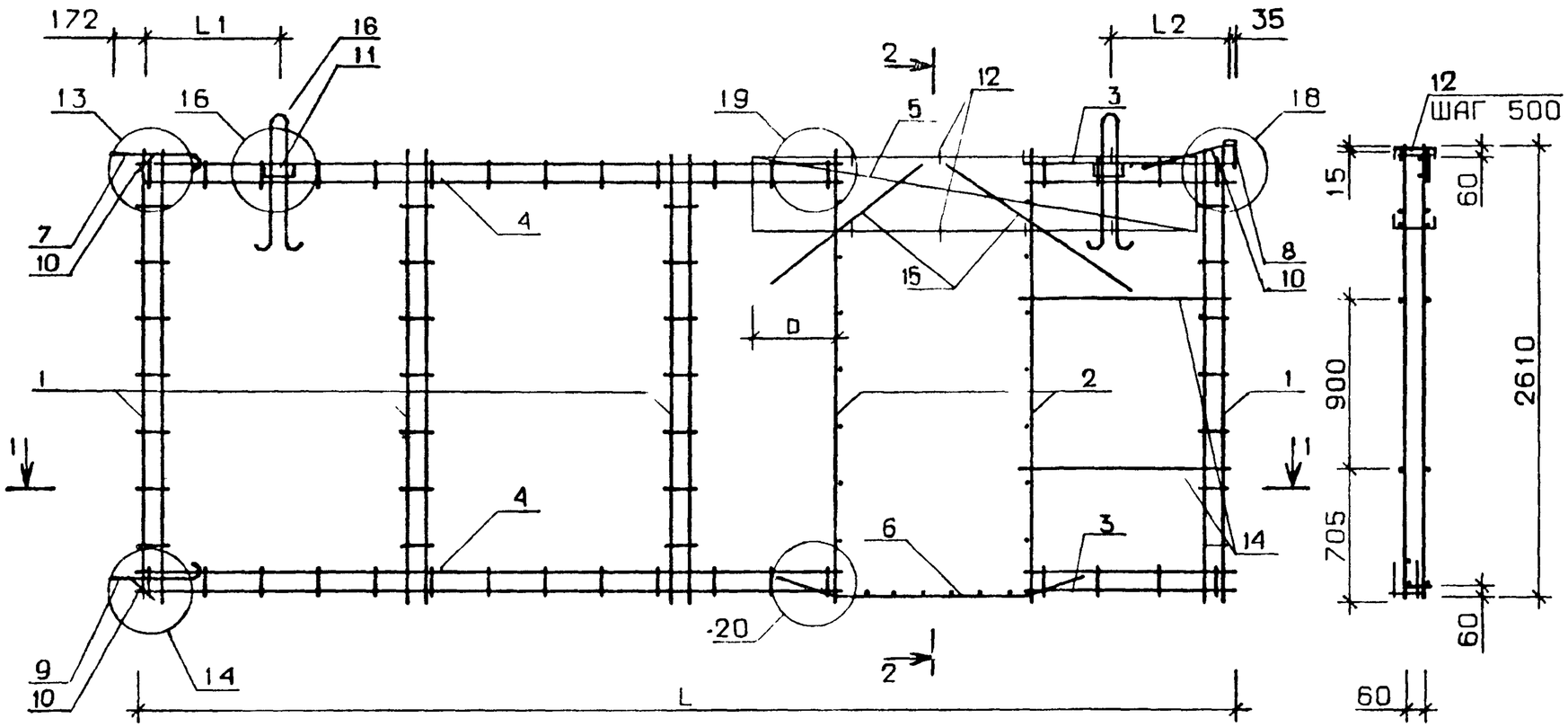

2-2

1-1

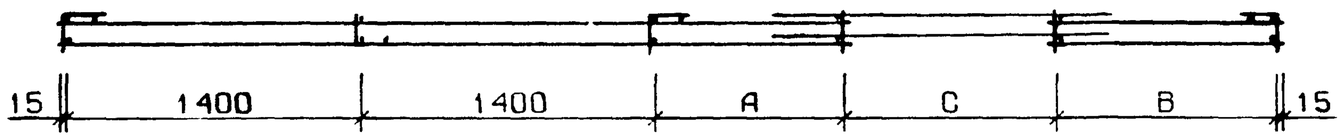

РИС. 4А

ОСТАЛЬНОЕ СМ. РИС. 4

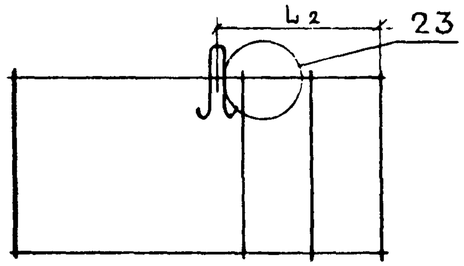

1.131-2/82 В.1	0200 СБ	ЛИСТ	4

ФОРМАТ А3

КиевЗНИИЭП | ТПП КОРТ

РИС.5

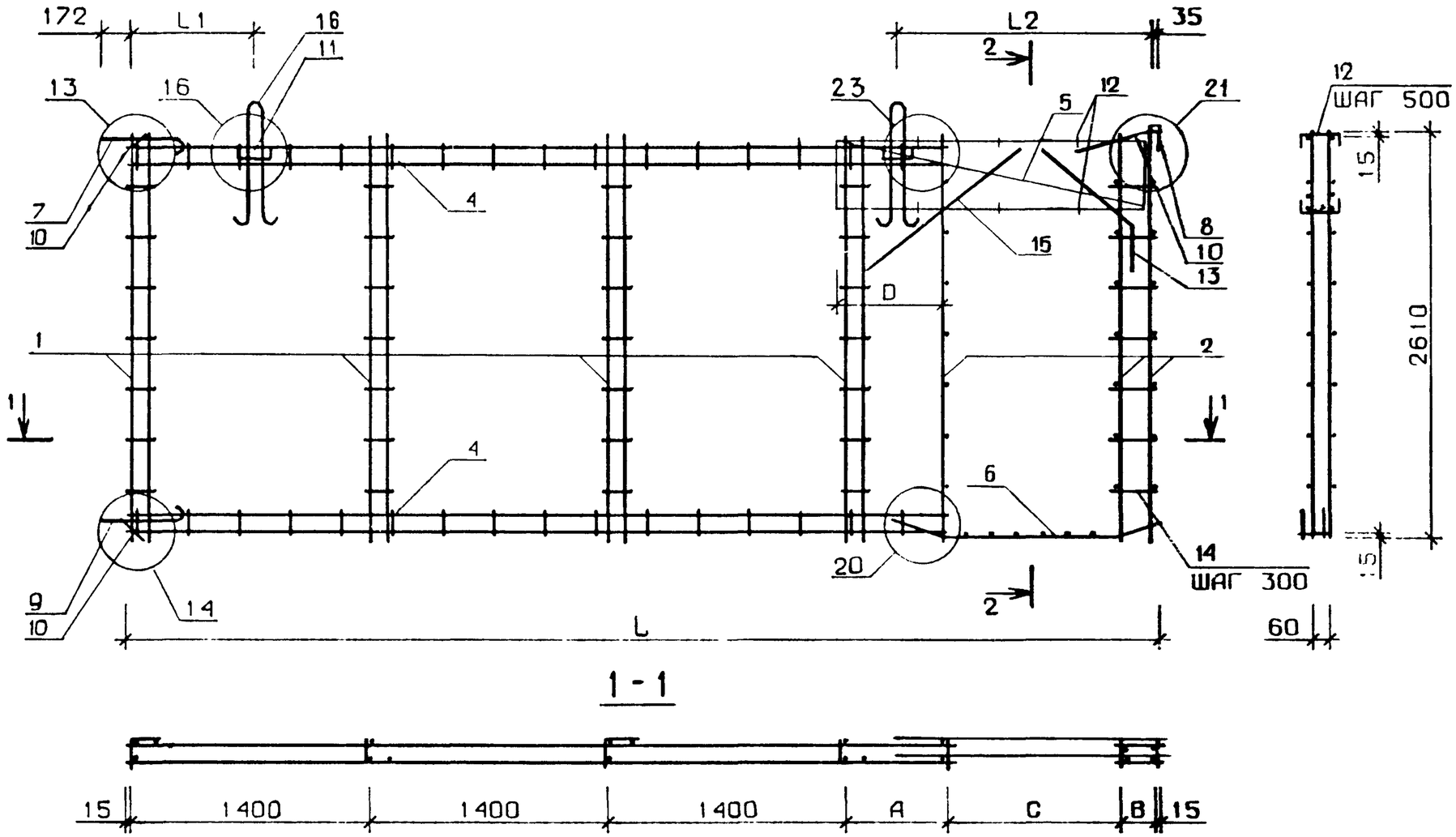

19716 35 ФОРМАТ А3

РИС. 6

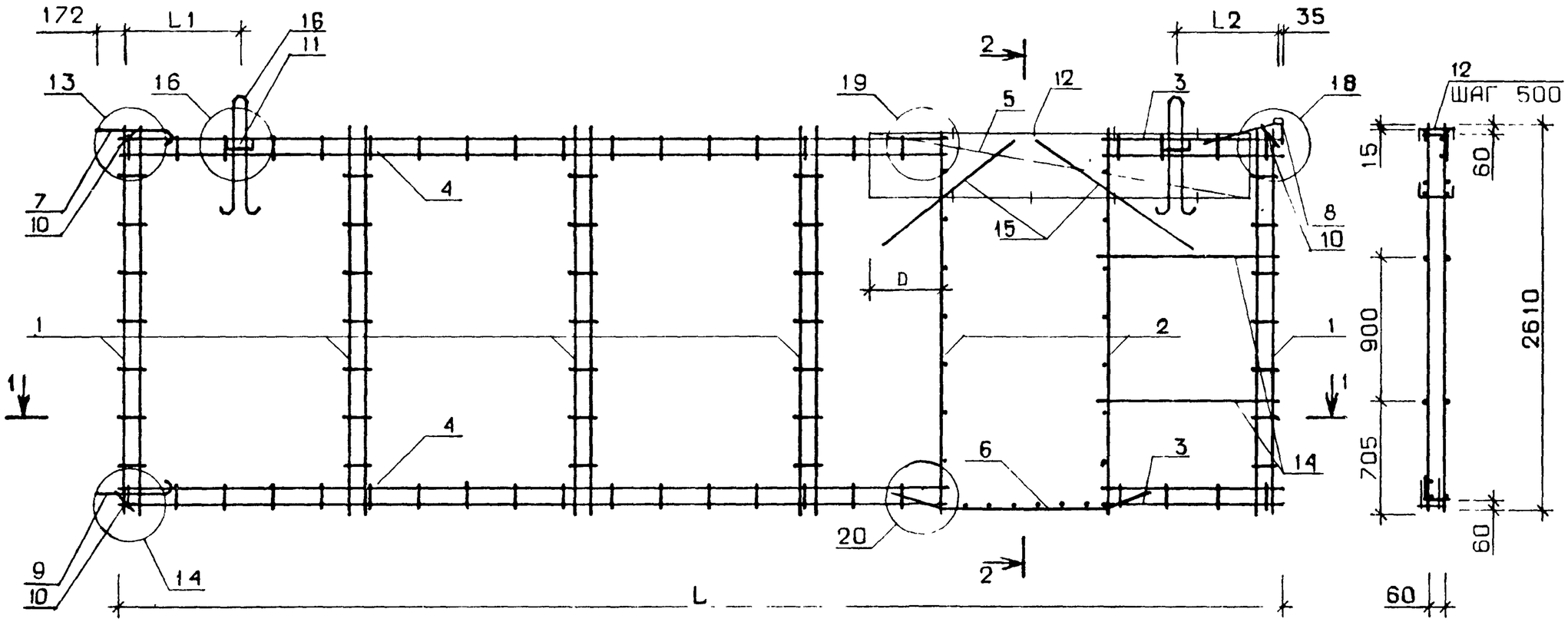

1 - 1

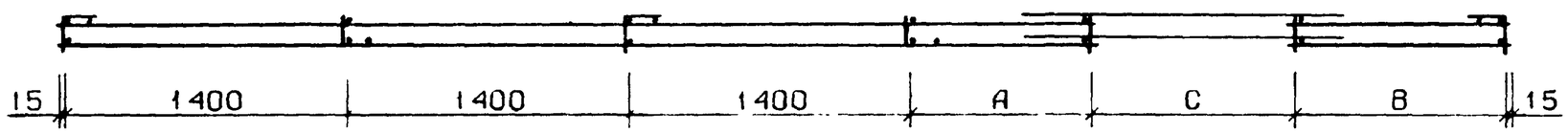

РИС. 6А

ОСТАЛЬНОЕ СМ РИС. 6

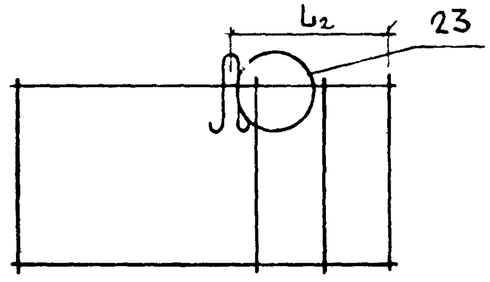

1.131-2/82 В.1	0200 СБ	ЛИСТ	6

19716 36

ФОРМАТ А3

ОБОЗНАЧЕНИЕ	МАРКА	РИС.	А,мм	В,мм	С,мм	D,мм	L,мм	L 1,мм	L 2,мм	МАССА, кг
1.131-2/82 В.1 0200	КП8	3	350	230	1010	745	4420	710	1380	25.6
-01	КП9	3	250	330	1010	645	4420	890	1500	25.7
-02	КП10	4А	100	480	1010	490	4420	1060	1630	26.0
-03	КП11	1	1350	630	1010	490	4420	300	490	24.8
-04	КП12	1	1200	780	1010	490	4420	180	610	24.8
-05	КП13	1	900	1080	1010	490	4420	230	560	25.0
-06	КП14	3	850	230	1010	745	5020	790	1500	26.2
-07	КП15	3	850	330	1010	645	5020	810	1480	26.4
-08	КП16	4А	700	480	1010	490	5020	1040	1650	26.7
-09	КП17	4	550	630	1010	490	5020	300	490	26.8
-10	КП18	4	400	780	1010	490	5020	180	610	26.8
-11	КП19	1	1500	1080	1010	490	5020	180	610	27.0
-12	КП20	3	1150	330	1010	645	5320	950	1640	26 7
-13	КП21	5	150	230	1010	745	5620	780	1510	29.5
-14	КП22	3	1450	330	1010	645	5620	800	1695	29.7
-15	КП23	4	1300	480	1010	490	5620	1120	1780	28.6
-16	КП24	4	1150	630	1010	490	5620	1110	510	28.7
-17	КП25	4	1000	780	1010	490	5620	180	930	28.8
-18	КП26	4	700	1080	1010	490	5620	460	1850	29.0
-19	КП27	5	750	230	1010	745	6220	1040	1830	30.2
-20	КП28	5	650	330	1010	645	6220	1060	1820	30.3
-21	КП29	6А	500	480	1010	490	6220	1070	1810	30.6
-22	КП30	6А	350	630	1010	490	6220	1080	680	30.8
-23	КП31	6	200	780	1010	490	6220	310	940	30.8
-24	КП32	4	1300	1080	1010	490	6220	350	1770	29.6
-25	КП33	2	1350	230	1410	760	4420	620	190	22 3
-26	КП34	2А	1250	330	1410	660	4420	300	1810	22.4
-27	КП35	3	550	230	1410	760	5020	870	1910	25 8
-28	КП36	3	450	330	1410	660	5020	780	1930	25 9
-29	КП37	3	750	330	1410	660	5320	1060	1780	26.2
-30	КП38	3	1150	230	1410	760	5620	510	1780	26.4
-31	КП39	3	1050	330	1410	660	5620	510	1880	26.5
-32	КП40	5	350	230	1410	760	6220	920	1970	29.8
-33	КП41	5	250	330	1410	660	6220	960	1930	29.8

НАИМЕНОВНИЕ	КОЛ. НА ИСПОЛН. 1.131-2/82 В.1 3000-																			
	–	01	02	03	04	05	06	07	08	09	10	11	12	13	14	15	16	17	18	19
МАТЕРИАЛЫ:																				
БЕТОН ТЯЖ. М150, М КУБ.	1.22	1.22	1.22	1.22	1.22	1.22	1.41	1.41	1.41	1.41	1.41	1.41	1.51	1.60	1.60	1.60	1.60	1.60	1.60	1.79
ПОКАЗАТЕЛИ:																				
МАССА СТАЛИ, КГ	27.56	27.70	27.97	26.82	26.88	27.04	28.15	28.30	28.57	28.69	28.73	28.91	28.59	30.03	30.16	29.16	29.28	29.33	29.50	30.61
АРМАТУРНЫЕ ИЗДЕЛИЯ	22.43	22.57	22.84	21.69	21.73	21.91	23.02	23.17	23.44	23.56	23.60	23.78	23.46	24.90	25.03	24.03	24.15	24.20	24.37	25.48
АРМАТУРНАЯ СТАЛЬ	22.43	22.57	22.84	21.69	21.73	21.91	23.02	23.17	23.44	23.56	23.60	23.78	23.46	24.90	25.03	24.03	24.15	24.20	24.37	25.48
КЛАСС А-Ш	9.48	9.48	9.48	9.48	9.48	9.48	9.48	9.48	9.48	9.48	9.48	9.48	9.48	9.48	9.48	9.48	9.48	9.48	9.48	9.48
Ф8АШ ГОСТ 5781-82	6.64	6.64	6.64	6.64	6.64	6.64	6.64	6.64	6.64	6.64	6.64	6.64	6.64	6.64	6.64	6.64	6.64	6.64	6.64	6.64
Ф12АШ ГОСТ 5781-82	2.84	2.84	2.84	2.84	2.84	2.84	2.84	2.84	2.84	2.84	2.84	2.84	2.84	2.84	2.84	2.84	2.84	2.84	2.84	2.84
КЛАСС ВР-I	12.95	13.09	13.36	12.21	12.25	12.43	13.54	13.69	13.96	14.08	14.12	14.30	13.98	15.42	15.55	14.55	14.67	14.72	14.89	16.00
Ф4ВРI ГОСТ 6727-80	1.156	1.156	1.275	1.160	1.120	1.120	1.233	1.233	1.352	1.390	1.352	1.352	1.271	1.464	1.464	1.429	1.467	1.429	1.429	1.541
Ф5ВРI ГОСТ 6727-80	11.79	11.94	12.09	11.06	11.14	11.31	12.31	12.45	12.60	12.69	12.78	12.94	12.71	13.95	14.09	13.12	13.20	13.29	13.47	14.47
ЗАКЛАДНЫЕ ИЗДЕЛИЯ	5.127	5.127	5.127	5.127	5.127	5.127	5.127	5.127	5.127	5.127	5.127	5.127	5.127	5.127	5.127	5.127	5.127	5.127	5.127	5.127
ПРОФИЛЬНАЯ СТАЛЬ	0.440	0.440	0.440	0.440	0.440	0.440	0.440	0.440	0.440	0.440	0.440	0.440	0.440	0.440	0.440	0.440	0.440	0.440	0.440	0.440
ПОЛОСОВАЯ	0.440	0.440	0.440	0.440	0.440	0.440	0.440	0.440	0.440	0.440	0.440	0.440	0.440	0.440	0.440	0.440	0.440	0.440	0.440	0.440
– 6Х30 ГОСТ 103-76 ВСТ3КП2 ГОСТ 380-71*	0.060	0.060	0.060	0.060	0.060	0.060	0.060	0.060	0.060	0.060	0.060	0.060	0.060	0.060	0.060	0.060	0.060	0.060	0.060	0.060
-8Х60 ГОСТ 103-76 ВСТ3КП2 ГОСТ 380-71*	0.380	0.380	0.380	0.380	0.380	0.380	0.380	0.380	0.380	0.380	0.380	0.380	0.380	0.380	0.380	0.380	0.380	0.380	0.380	0.380
АРМАТУРНАЯ СТАЛЬ	4.69	4.69	4.69	4.69	4.69	4.69	4.69	4.69	4.69	4.69	4.69	4.69	4.69	4.69	4.69	4.69	4.69	4.69	4.69	4.69
КЛАСС А-I	1.960	1.960	1.960	1.960	1.960	1.960	1.960	1.960	1.960	1.960	1.960	1.960	1.960	1.960	1.960	1.960	1.960	1.960	1.960	1.960
Ф12АI ГОСТ 5781-82	1.960	1.960	1.960	1.960	1.960	1.960	1.960	1.960	1.960	1.960	1.960	1.960	1.960	1.960	1.960	1.960	1.960	1.960	1.960	1.960
КЛАСС АС-П	2.73	2.73	2.73	2.73	2.73	2.73	2.73	2.73	2.73	2.73	2.73	2.73	2.73	2.73	2.73	2.73	2.73	2.73	2.73	2.73
Ф10АСП ГОСТ 5781-82	0.45	0.45	0.45	0.45	0.45	0.45	0.45	0.45	0.45	0.45	0.45	0.45	0.45	0.45	0.45	0.45	0.45	0.45	0.45	0.45
Ф14АСП ГОСТ 5781-82	2.28	2.28	2.28	2.28	2.28	2.28	2.28	2.28	2.28	2.28	2.28	2.28	2.28	2.28	2.28	2.28	2.28	2.28	2.28	2.28

МАРКИРОВКА ИЗДЕЛИЙ ПО ИСПОЛНЕНИЯМ ПРИВЕДЕНА

В ТАБЛИЦЕ ИСПОЛНЕНИЙ К СБОРОЧНОМУ ЧЕРТЕЖУ

НАЧ.ОТД.	БАЛАНОВСКИЙ	
Н.КОНТР.	ВОЛКОВА	
ГИП	КРИВАКИН	
СТ ИНЖ.	ИСАР	
ПРОВЕРИЛ	ГИБЕРМАН	
РАЗРАБ.	ЛИСНО	

1.131-2/82 В.1 3000 Д4

ВЕДОМОСТЬ РАСХОДА МАТЕРИАЛОВ

СТАДИЯ	ЛИСТ	ЛИСТОВ
Р		2

НАИМЕНОВАНИЕ	КОЛ.НА ИСПОЛН. 1.131-2/82 В.1 3000-													
	20	21	22	23	24	25	26	27	28	29	30	31	32	33
МАТЕРИАЛЫ:														
БЕТОН ТЯЖ. М150, М. КУБ.	1.79	1.79	1.79	1.79	1.79	1.13	1.13	1.32	1.32	1.42	1.51	1.51	1.70	1.70
ПОКАЗАТЕЛИ:														
МАССА СТАЛИ, КГ	30.76	31.03	31.15	31.20	30.09	27.56	27.67	29.42	29.54	29.83	30.02	30.12	31.89	31.96
АРМАТУРНЫЕ ИЗДЕЛИЯ	25.63	25.90	26.02	26.07	24.96	22.43	22.54	24.29	24.41	24.70	24.89	24.99	26.76	26.83
АРМАТУРНАЯ СТАЛЬ	25.63	25.90	26.02	26.07	24.96	22.43	22.54	24.29	24.41	24.70	24.89	24.99	26.76	26.83
КЛАСС А-Ш	9.48	9.48	9.48	9.48	9.48	11.44	11.44	11.44	11.44	11.44	11.44	11.44	11.44	11.44
Ф8АШ ГОСТ 5781-82	6.64	6.64	6.64	6.64	6.64	7.59	7.59	7.59	7.59	7.59	7.59	7.59	7.59	7.59
Ф12АШ ГОСТ 5781-82	2.84	2.84	2.84	2.84	2.84	3.55	3.55	3.55	3.55	3.55	3.55	3.55	3.55	3.55
КЛАСС ВР-I	16.15	16.42	16.54	16.59	15.48	11.29	11.40	13.15	13.27	13.56	13.75	13.85	15.62	15.69
Ф4ВРI Гост 6727-80	1.541	1.660	1.699	1.660	1.507	0.963	0.924	1.194	1.156	1.194	1.271	1.233	1.503	1.464
Ф5ВРI Гост 6727-80	14.61	14.76	14.84	14.94	13.98	10.33	10.47	11.97	12.11	12.37	12.48	12.63	14.13	14.22
ЗАКЛАДНЫЕ ИЗДЕЛИЯ	5.127	5.127	5.127	5.127	5.127	5.127	5.127	5.127	5.127	5.127	5.127	5.127	5.127	5.127
ПРОФИЛЬНАЯ СТАЛЬ	0.440	0.440	0.440	0.440	0.440	0.440	0.440	0.440	0.440	0.440	0.440	0.440	0.440	0.440
ПОЛОСОВАЯ	0.440	0.440	0.440	0.440	0.440	0.440	0.440	0.440	0.440	0.440	0.440	0.440	0.440	0.440
-6Х30 ГОСТ 103-76														
ВСТ3КП2 ГОСТ 380-71*	0.060	0.060	0.060	0.060	0.060	0.060	0.060	0.060	0.060	0.060	0.060	0.060	0.060	0.060
-8Х60 ГОСТ 103-76														
ВСТ3КП2 ГОСТ 380-71*	0.380	0.380	0.380	0.380	0.380	0.380	0.380	0.380	0.380	0.380	0.380	0.380	0.380	0.380
АРМАТУРНАЯ СТАЛЬ	4.69	4.69	4.69	4.69	4.69	4.69	4.69	4.69	4.69	4.69	4.69	4.69	4.69	4.69
КЛАСС А-I	1.960	1.960	1.960	1.960	1.960	1.960	1.960	1.960	1.960	1.960	1.960	1.960	1.960	1.960
Ф12АI ГОСТ 5781-82	1.960	1.960	1.960	1.960	1.960	1.960	1.960	1.960	1.960	1.960	1.960	1.960	1.960	1.960
КЛАСС АС-П	2.73	2.73	2.73	2.73	2.73	2.73	2.73	2.73	2.73	2.73	2.73	2.73	2.73	2.73
Ф10АСП ГОСТ 5781-82	0.45	0.45	0.45	0.45	0.45	0.45	0.45	0.45	0.45	0.45	0.45	0.45	0.45	0.45
Ф14АСП ГОСТ 5781-82	2.28	2.28	2.28	2.28	2.28	2.28	2.28	2.28	2.28	2.28	2.28	2.28	2.28	2.28

ТПП КОРТ

ЭЛЕЦ КиевЗНИИЭП

ВЗАМ ИНВ № | ПОДП И ДАТА | ИНВ № ПОДП

ФОРМАТ	ЗОНА	ПОЗ	ОБОЗНАЧЕНИЕ	НАИМЕНОВАНИЕ	КОЛ. НА ИСПОЛН. 1.131-2/82 В.1 4000-										ПРИМЕЧАНИЕ
					–	01	02	03	04	05	06				
				ДОКУМЕНТАЦИЯ:											
А3			1.131-2/82 В.1 4000 СВ	СБОРОЧНЫЙ ЧЕРТЕЖ	Х	Х	Х	Х	Х	Х	Х				
			1.131-1/82 В.1 0000 Д11	УЗЕЛ 31	Х	Х	Х	Х	Х	Х	Х				
А3			1.131-1/82 В.1 0000 Д12	УЗЕЛ 32	Х	Х	Х	Х	Х	Х	Х				
А3			1.131-1/82 В.1 0000 Д14	УЗЛЫ 35...39	Х	Х	Х	Х	Х	Х	Х				
А3			1.131-2/82 В.1 4000 ДЗ	ВЕДОМОСТЬ РАСХОДА МАТЕРИАЛОВ	Х	Х	Х	Х	Х	Х	Х				
А3			1.131-2/82 В.1 0000 ТО	ТЕХНИЧЕСКОЕ ОПИСАНИЕ	Х	Х	Х	Х	Х	Х	Х				
				СБОРОЧНЫЕ ЕДИНИЦЫ:											
А3		1	1.131-2/82 В.1 0300	КАРКАС ПР. КП42	1										
			1.131-2/82 В.1 0300-01	КАРКАС ПР. КП43	–	1									
			1.131-2/82 В.1 0300-02	КАРКАС ПР. КП44	–	–	1								
			1.131-2/82 В.1 0300-03	КАРКАС ПР. КП45	–	–	–	1							
			1.131-2/82 В.1 0300-04	КАРКАС ПР. КП46	–	–	–	–	1						
			1.131-2/82 В.1 0300-05	КАРКАС ПР. КП47	–	–	–	–	–	1					
			1.131-2/82 В.1 0300-06	КАРКАС ПР. КП48	–	–	–	–	–	–	1				

НАЧ ОТД.	БАЛАНОВСКИЙ		
Н КОНТР.	ВОЛКОВА		
ГИП	КРИВАКИН		
СТ ИНЖ.	ИСАР		
ПРОВЕРИЛ	ГИБЕРМАН		
РАЗРАБ.	СИМОНОВА		

1.131-2/82 В.1 4000

ПАНЕЛЬ В2

СТАДИЯ	ЛИСТ	ЛИСТОВ
Р		1

ЦНИИЭПжилища

ФОРМАТ А4

ИНВ № ПОДЛ	ПОДП И ДАТА	ВЗАМ ИНВ №

ЭПВЦ КиевЗНИИЭП

ОПЕРАТОР ТЛП КОРТ

ФОРМАТ	ЗОНА	ПОЗ	ОБОЗНАЧЕНИЕ	НАИМЕНОВАНИЕ	КОЛ НА ИСПОЛН										ПРИМЕЧАНИЕ

ЛИСТ

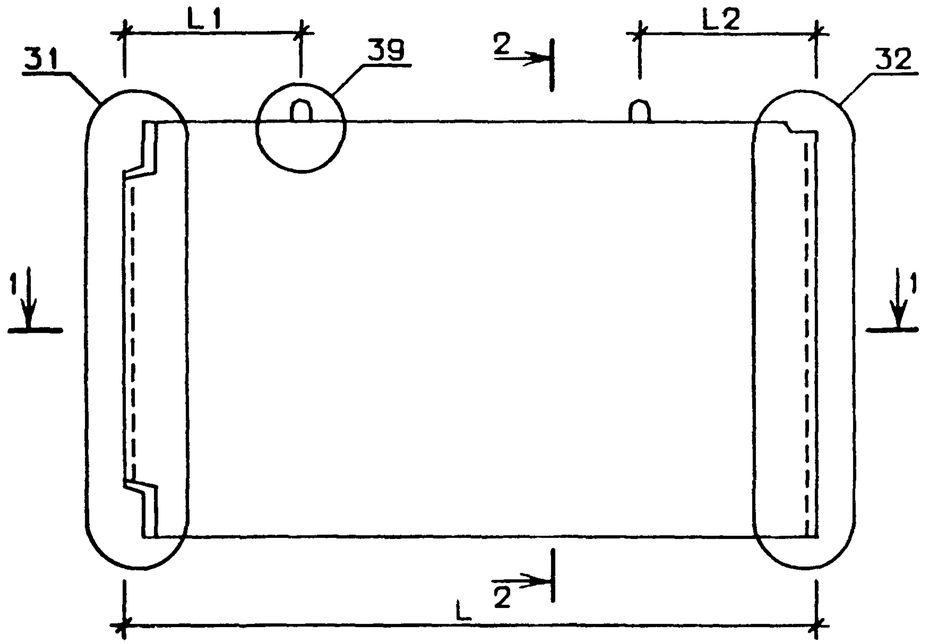

2-2

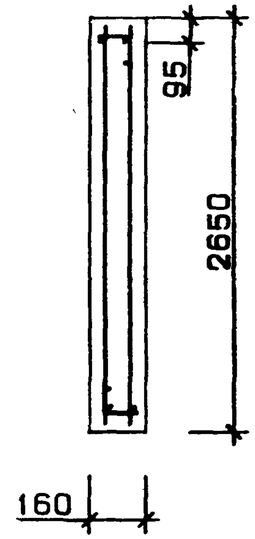

1-1

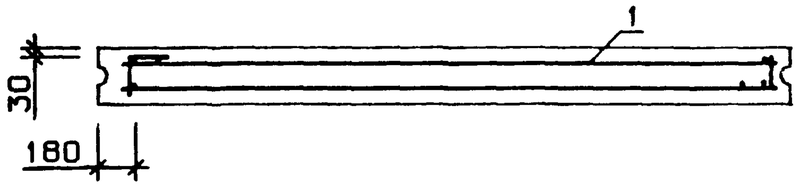

ОБОЗНАЧЕНИЕ	МАРКА	L,мм	L 1,мм	L 2,мм	МАССА, кг
1.131-2/82 В 1 4000	В2.5-40.27.16-1	4030	1000	1030	4220
-01	В2.5-46.27 16-1	4630	1160	1170	4880
-02	В2.5-52 27.16-1	5230	1260	1270	5520
-03	В2 5-55.27.16-1	5530	1410	1420	5850
-04	В2.5-58.27.16-1	5830	1560	1570	6180
-05	В2 5-64.27 16-1	6430	1560	1570	6820
-06	В2.5-70.27 16-1	7030	1710	1720	7480

НАЧОТД	БАЛАНОВСКИЙ	
Н.КОНТР	ВОЛКОВА	
ГИП	КРИВАКИН	
СТ.ИНЖ	ИСАР	
ПРОВЕРИЛ	ГИБЕРМАН	
РАЗРАБ	СИМОНОВА	

1.131-2/82 В.1 4000 СБ

ПАНЕЛЬ В2
СБОРОЧНЫЙ ЧЕРТЕЖ

СТАДИЯ	МАССА	МАСШТАБ
Р	см. табл	
ЛИСТ	ЛИСТОВ 1	

ЦНИИЭПжилища

ФОРМАТ	ЗОНА	ПОЗ	ОБОЗНАЧЕНИЕ	НАИМЕНОВАНИЕ	КОЛ. НА ИСПОЛН. 1.131-2/82 В.1 0300-										ПРИМЕЧАНИЕ
					-	01	02	03	04	05	06				
				ДОКУМЕНТАЦИЯ:											
А3			1.131-2/82 В.1 0300 СВ	СБОРОЧНЫЙ ЧЕРТЕЖ	Х	Х	Х	Х	Х	Х	Х				
А3			1.131-1/82 В.1 0000 Д16	УЗЛЫ 45;46	Х	Х	Х	Х	Х	Х	Х				
А3			1.131-1/82 В.1 0000 Д19	УЗЛЫ 51;52	Х	Х	Х	Х	Х	Х	Х				
А3			1.131-2/82 В.1 0000 ТО	ТЕХНИЧЕСКОЕ ОПИСАНИЕ	Х	Х	Х	Х	Х	Х	Х				
				СБОРОЧНЫЕ ЕДИНИЦЫ:											
А3		1	1.131-1/82 В.1 0010	КАРКАС ПЛОСКИЙ КР1	4	5	5	5	5	6	6				
А3		2	1.131-1/82 В.1 0010- 49	КАРКАС ПЛОСКИЙ КР50	2										
			1.131-1/82 В.1 0010- 58	КАРКАС ПЛОСКИЙ КР59	-	2									
			1.131-1/82 В.1 0010- 67	КАРКАС ПЛОСКИЙ КР68	-	-	2								
			1.131-1/82 В.1 0010- 71	КАРКАС ПЛОСКИЙ КР72	-	-	-	2							
			1.131-1/82 В.1 0010- 75	КАРКАС ПЛОСКИЙ КР76	-	-	-	-	2						
			1.131-1/82 В.1 0010- 79	КАРКАС ПЛОСКИЙ КР80	-	-	-	-	-	2					
			1.131-1/82 В.1 0010- 81	КАРКАС ПЛОСКИЙ КР82	-	-	-	-	-	-	2				
А4		3	1.131-1/82 В.1 0020	ИЗДЕЛИЕ ЗАКЛАДНОЕ МВА1	1	1	1	1	1	1	1				
А4		4	1.131-1/82 В.1 0030	ИЗДЕЛИЕ ЗАКЛАДНОЕ МН3	1	1	1	1	1	1	1				
				ДЕТАЛИ:											
А4		5	1.131-1/82 В.1 0001	СТЕРЖЕНЬ ГНУТЫЙ АВА1	1	1	1	1	1	1	1				
А4		6	1.131-1/82 В.1 0003	СТЕРЖЕНЬ ГНУТЫЙ АВ3	3	3	3	3	3	3	3				
А4		7	1.131-1/82 В.1 0003-01	СТЕРЖЕНЬ ГНУТЫЙ АВ4	4	4	4	4	4	4	4				
А4		8	1.131-1/82 В.1 0002-01	ПЕТЛЯ СТРОПОВОЧНАЯ ПВ2	2										
			1.131-1/82 В.1 0002-02	ПЕТЛЯ СТРОПОВОЧНАЯ ПВ3	-	2	2	2							
			1.131-1/82 В.1 0002-03	ПЕТЛЯ СТРОПОВОЧНАЯ ПВ4	-	-	-	-	2	2	2				

НАЧ. ОТД.	БАЛАНОВСКИЙ	
Н.КОНТР.	ВОЛКОВА	
ГИП	КРИВАКИН	
СТ.ИНЖ.	ИСАР	
ПРОВЕРИЛ	ГИБЕРМАН	
РАЗРАБ.	СИМОНОВА	

1.131-2/82 В.1 0300

КАРКАС ПРОСТРАНСТВЕННЫЙ (КП42 ... КП48)

СТАДИЯ	ЛИСТ	ЛИСТОВ
Р		1

ЦНИИЭП жилища

ФОРМАТ А4

ИНВ № ПОДЛ	ПОДП И ДАТА	ВЗАМ ИНВ №

ЭПВЦ КиевЗНИИЭП

ОПЕРАТОР ТЛП КОРТ

ФОРМАТ	ЗОНА	ПОЗ	ОБОЗНАЧЕНИЕ	НАИМЕНОВАНИЕ	КОЛ НА ИСПОЛН										ПРИМЕЧАНИЕ

19716 42

ЛИСТ

КиевЗНИИЭП ЦНИИКОМ

РИС. 1

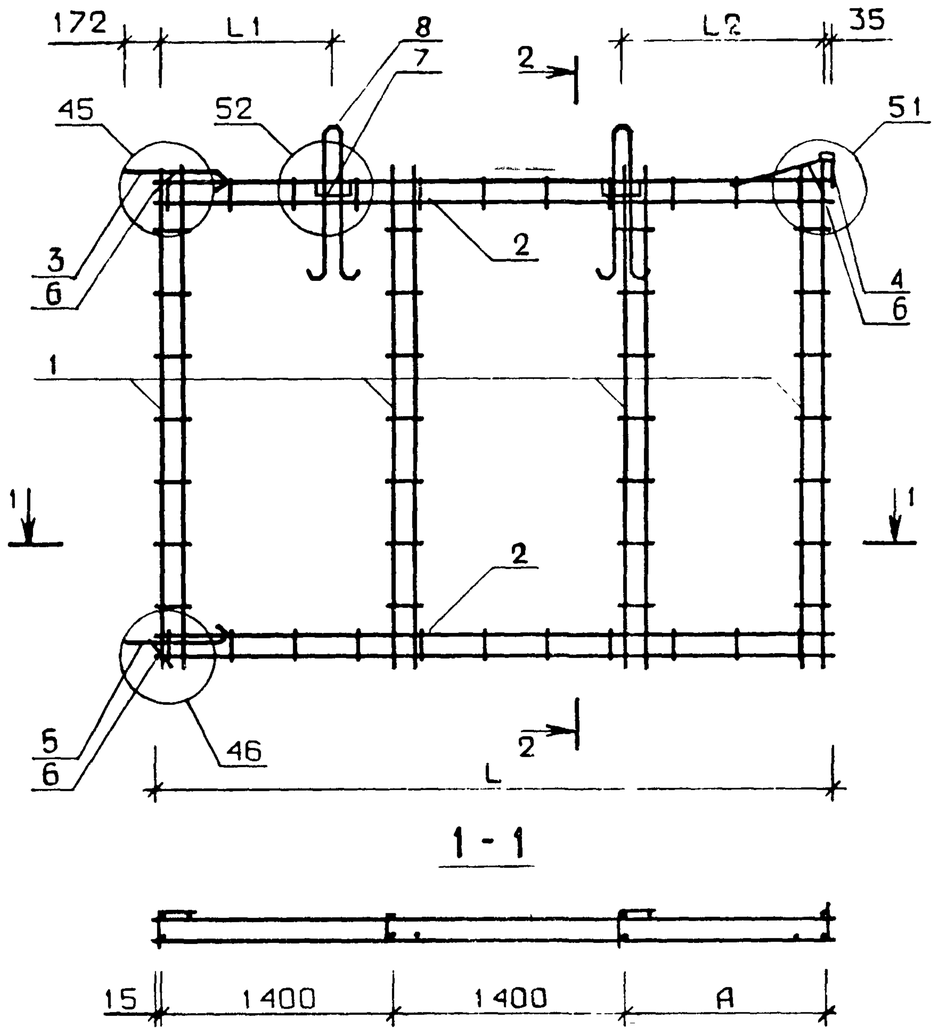

2-2

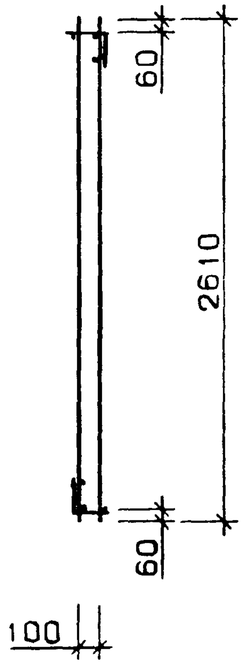

РИС. 2

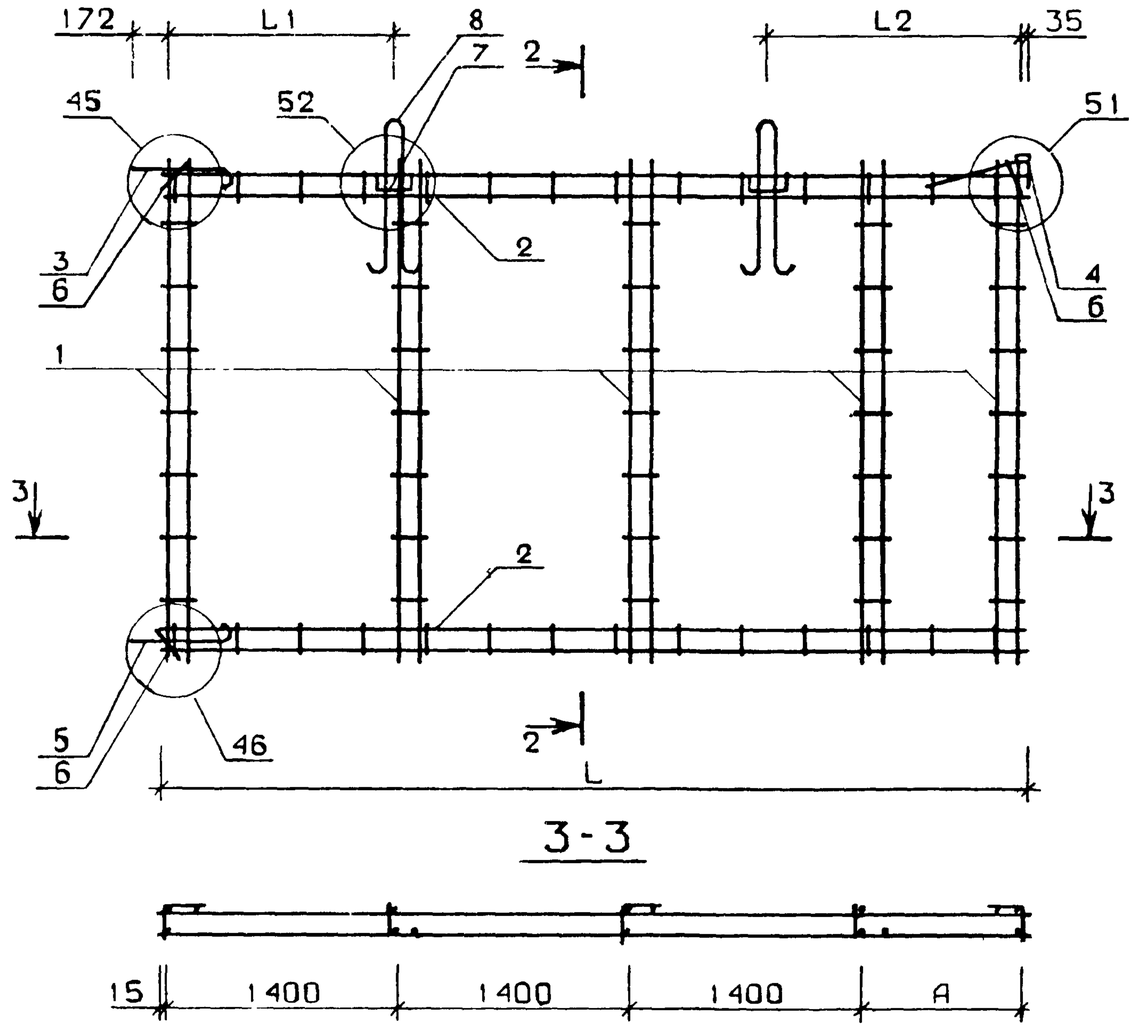

ОБОЗНАЧЕНИЕ	МАРКА	РИС.	A,мм	L,мм	L1,мм	L2,мм	МАССА, кг
1.131-2/82 В.1 0300	КП42	1	990	3830	820	970	14.32
-01	КП43	2	190	4430	980	1110	17.44
-02	КП44	2	790	5020	1080	1210	18.04
-03	КП45	2	1090	5320	1230	1360	18.34
-04	КП46	2	1390	5620	1380	1510	20.15
-05	КП47	3	590	6220	1380	1510	22.02
-06	КП48	3	1190	6820	1530	1660	22.62

НАЧ ОТД	БАЛАНОВСКИЙ	
Н КОНТР	БОЛКОВА	
ГИП	КРИВАКИН	
СТ ИНЖ	ИСАР	
ПРОВЕРИЛ	ГИБЕРМАН	
РАЗРАБ.	СИМОНОВА	

1.131-2/82 В.1 0300 СБ

КАРКАС ПРОСТРАНСТВЕННЫЙ (КП42. .КП48) СБОРОЧНЫЙ ЧЕРТЕЖ

СТАДИЯ	МАССА	МАСШТАБ
Р	см таблицу	
ЛИСТ 1	ЛИСТОВ 2	

ЦНИИЭПжил.

ФОРМАТ А3

РИС. 3

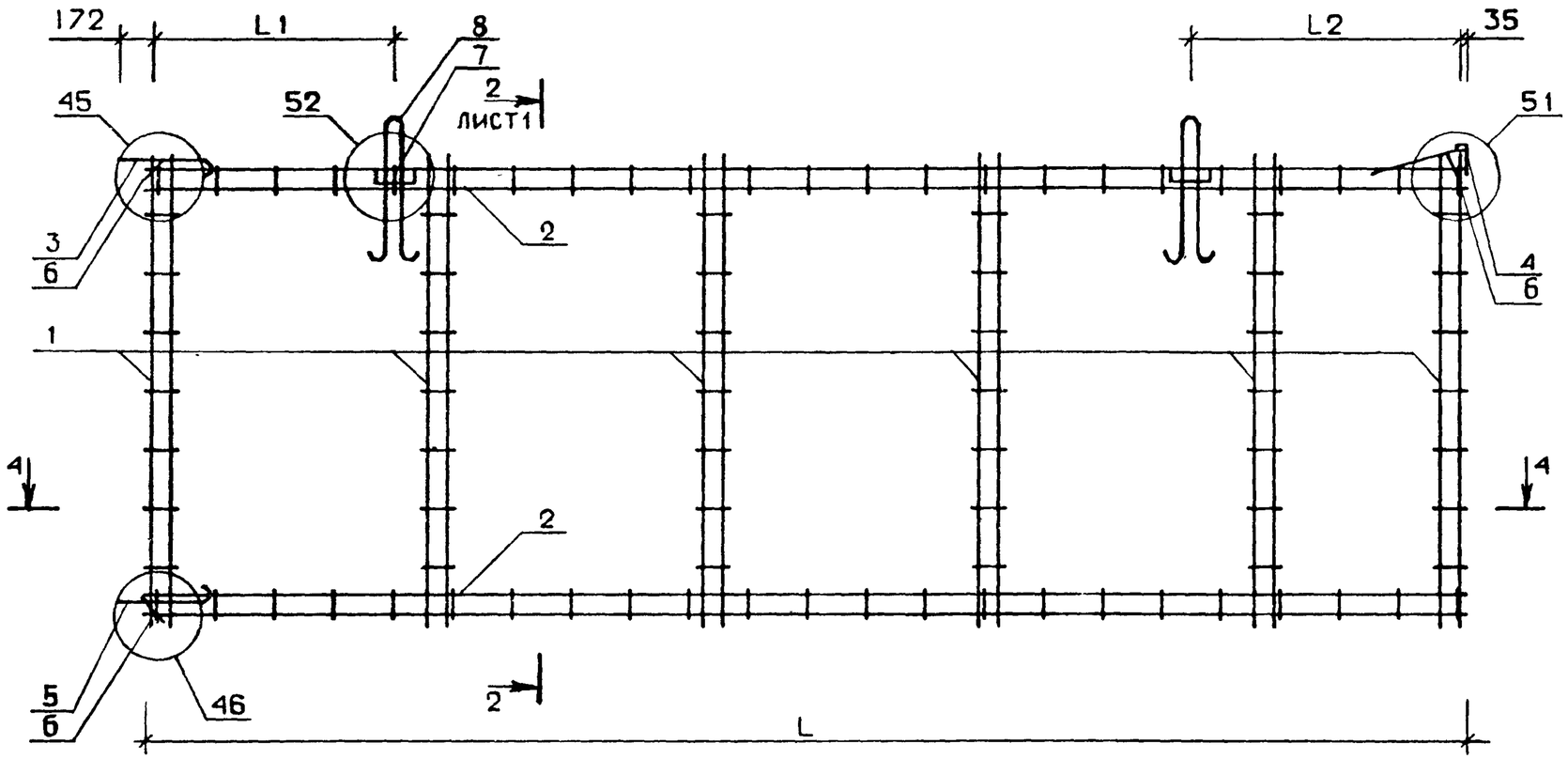
172
L1
8
7
2
лист1
L2
35
45
52
51
3
6
2
4
6
1
4
4
2
5
6
46
2
L

4-4

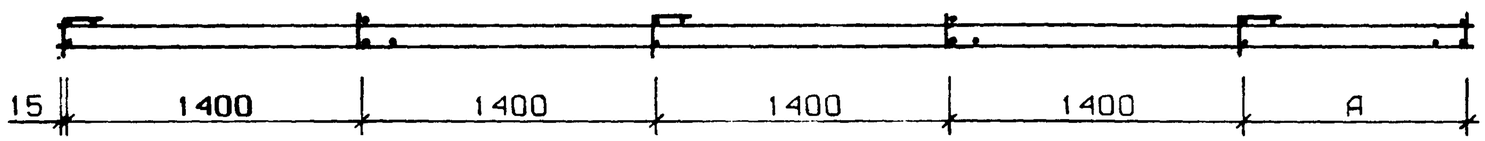
15
1400
1400
1400
1400
A

НАИМЕНОВАНИЕ	КОЛ НА ИСПОЛН. 1.131-2/82 В.1 4000-						
	-	01	02	03	04	05	06
МАТЕРИАЛЫ:							
БЕТОН ТЯЖ. М150,М КУБ.	1.69	1.95	2.21	2.34	2.47	2.73	2.99
ПОКАЗАТЕЛИ:							
МАССА СТАЛИ,КГ	14.32	17.44	18.04	18.34	20.15	22.02	22.62
АРМАТУРНЫЕ ИЗДЕЛИЯ	9.190	11.05	11.65	11.95	12.24	14.11	14.71
АРМАТУРНАЯ СТАЛЬ	9.190	11.05	11.65	11.95	12.24	14.11	14.71
КЛАСС ВР-I	9.190	11.05	11.65	11.95	12.24	14.11	14.71
Ф4ВРI ГОСТ 6727-80	1.118	1.348	1.426	1.464	1.503	1.734	1.811
Ф5ВРI ГОСТ 6727-80	8.074	9.711	10.23	10.48	10.74	12.38	12.90
ЗАКЛАДНЫЕ ИЗДЕЛИЯ	5.13	6.39	6.39	6.39	7.91	7.91	7.91
ПРОФИЛЬНАЯ СТАЛЬ	0.440	0.440	0.440	0.440	0.440	0.440	0.440
ПОЛОСОВАЯ	0.440	0.440	0.440	0.440	0.440	0.440	0.440
-6Х30 ГОСТ 103-76							
ВСТ3КП2 ГОСТ 380-71*	0.060	0.060	0.060	0.060	0.060	0.060	0.060
-8Х60 ГОСТ 103-76							
ВСТ3КП2 ГОСТ 380-71*	0.380	0.380	0.380	0.380	0.380	0.380	0.380
АРМАТУРНАЯ СТАЛЬ	4.69	5.95	5.95	5.95	7.47	7.47	7.47
КЛАСС А-I	1.960	1.960	1.960	1.960	1.960	1.960	1.960
Ф12АI ГОСТ 5781-82	1.960	1.960	1.960	1.960	1.960	1.960	1.960
КЛАСС АС-П	2.73	3.99	3.99	3.99	5.51	5.51	5.51
Ф10АСП ГОСТ 5781-82	0.45	0.45	0.45	0.45	0.45	0.45	0.45
Ф12АСП ГОСТ 5781-82	2.28						
Ф14АСП ГОСТ 5781-82	-	3.54	3.54	3.54			
Ф16АСП ГОСТ 5781-82	-	-	-	-	5.06	5.06	5.06

МАРКИРОВКА ИЗДЕЛИИ ПО ИСПОЛНЕНИЯМ ПРИВЕДЕНА В ТАБЛИЦЕ ИСПОЛНЕНИИ К СБОРОЧНОМУ ЧЕРТЕЖУ

1.131-2/82 В.1 4000 Д5

НАЧ ОТД	БАЛАНОВСКИЙ	
Н КОНТР	ВОЛКОВА	
ГИП	КРИВАКИН	
СТ ИНЖ	ИСАР	
ПРОВЕРИЛ	ГИБЕРМАН	
РАЗРАБ	СИМОНОВА	

ВЕДОМОСТЬ РАСХОДА МАТЕРИАЛОВ

СТАДИЯ	ЛИСТ	ЛИСТОВ
Р		1

ЦНИИЭПжилища

ФОРМАТ А4

ИНВ №ПОДЛ	ПОДП И ДАТА	ВЗАМ ИНВ №

ЭПВЦ КиевЗНИИЭП | ОПЕРАТОР ТЛП КОРТ

НАИМЕНОВАНИЕ	КОЛ НА ИСПОЛН

19716 45

ЛИСТ

ФОРМАТ	ЗОНА	ПОЗ	ОБОЗНАЧЕНИЕ	НАИМЕНОВАНИЕ	КОЛ. НА ИСПОЛН. 1.131-2/82 В.1 5000-										ПРИМЕЧАНИЕ
					–	01	02	03	04	05	06	07			
				ДОКУМЕНТАЦИЯ:											
А3			1.131-2/82 В.1 5000 СБ	СБОРОЧНЫЙ ЧЕРТЕЖ	Х	Х	Х	Х	Х	Х	Х	Х			
А3			1.131-1/82 В.1 0000 Д11	УЗЕЛ 31	Х	Х	Х	Х	Х	Х	Х	Х			
А3			1.131-1/82 В.1 0000 Д12	УЗЕЛ 32	Х	Х	Х	Х	Х	Х	Х	Х			
А3			1.131-1/82 В.1 0000 Д14	УЗЛЫ 35...39	Х	Х	Х	Х	Х	Х	Х	Х			
А3			1.131-2/82 В.1 5000 Д6	ВЕДОМОСТЬ РАСХОДА МАТЕРИАЛОВ	Х	Х	Х	Х	Х	Х	Х	Х			
А3			1.131-2/82 В.1 0000 ТО	ТЕХНИЧЕСКОЕ ОПИСАНИЕ	Х	Х	Х	Х	Х	Х	Х	Х			
				СБОРОЧНЫЕ ЕДИНИЦЫ:											
А3		1	1.131-2/82 В.1 0400	КАРКАС ПР. КП49	1	1									
			1.131-2/82 В.1 0400-01	КАРКАС ПР. КП50	–	–	1	1							
			1.131-2/82 В.1 0400-02	КАРКАС ПР. КП51	–	–	–	–	1	1					
			1.131-2/82 В.1 0400-03	КАРКАС ПР. КП52	–	–	–	–	–	–	1	1			
				ДЕТАЛИ:											
БЧ		2		ПРОБКА ДЕРЕВ.100Х100Х50	4	4	4	4	4	4	4	4			

НАЧ ОТД	БАЛАНОВСКИЙ		
Н КОНТР	ВОЛКОВА		
ГИП	КРИВАКИН		
СТ ИНЖ	ИСАР		
ПРОВЕРИЛ	ГИБЕРМАН		
РАЗРАБ.	СИМОНОВА		

1.131-2/82 В.1 5000

ПАНЕЛЬ В2

СТАДИЯ	ЛИСТ	ЛИСТОВ
Р		1

ЦНИИЭПжилища

ФОРМАТ А4

ИНВ № ПОДЛ	ПОДП И ДАТА	ВЗАМ ИНВ №

ЭПВЦ КиевЗНИИЭП

ОПЕРАТОР ТЛП КОРТ

ФОРМАТ	ЗОНА	ПОЗ	ОБОЗНАЧЕНИЕ	НАИМЕНОВАНИЕ	КОЛ НА ИСПОЛН										ПРИМЕЧАНИЕ

ЛИСТ

9.4 91761

РИС. 1

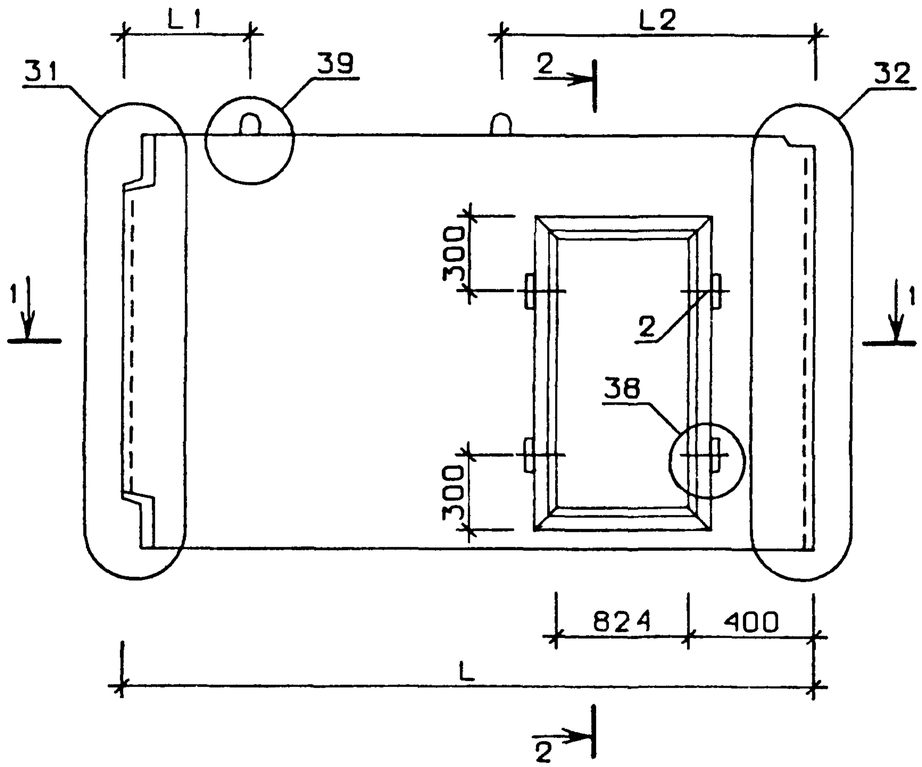

2-2

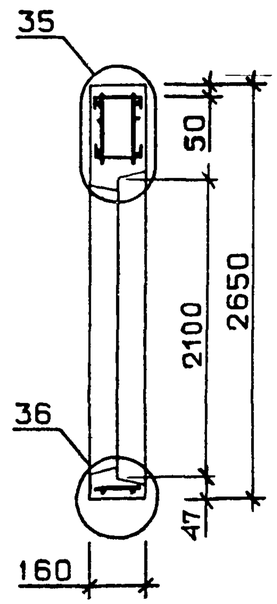

РИС. 2

ОСТАЛЬНОЕ СМ. РИС. 1

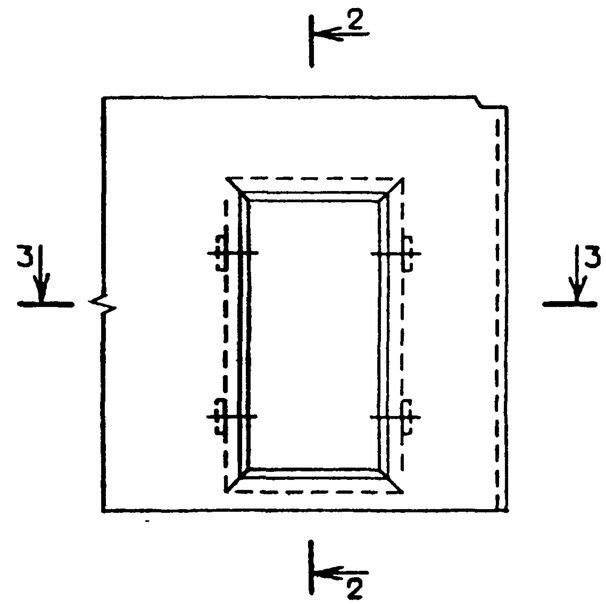

1-1

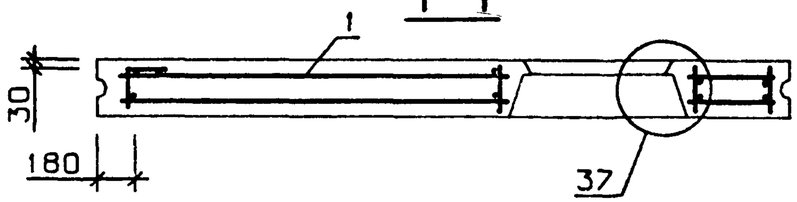

3-3

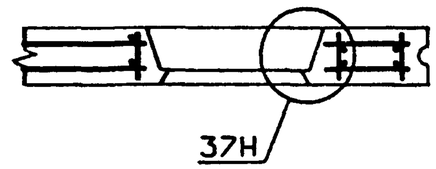

ТАБЛИЦУ ИСПОЛНЕНИЙ СМ. НА ЛИСТЕ 2

НАЧ.ОТД	Балановский		
Н.КОНТР.	Волкова		
ГИП	Кривакин		
СТ. ИНЖ.	Исар		
ПРОВЕРИЛ	Гиберман		
РАЗРАБ.	Симонова		

1.131-2/82 В.1 5000 СБ

ПАНЕЛЬ В2
СБОРОЧНЫЙ ЧЕРТЕЖ

СТАДИЯ	МАССА	МАСШТАБ
Р	см. табл.	
ЛИСТ 1	ПИСТОВ 2	

ЦНИИЭПжилища

ФОРМАТ А3

ОБОЗНАЧЕНИЕ	МАРКА	РИС.	L, мм	L1, мм	L2, мм	МАССА, кг
1.131-2/82 В.1 5000	В2.5-46.27 16-2	1	4630	900	1430	4200
-01	В2.5-46 27 16-2П	2	4630	900	1430	4200
-02	В2 5-52 27 16-2	1	5230	970	1560	4850
-03	В2 5-52 27.16-2П	2	5230	970	1560	4850
-04	В2.5-58.27.16-2	1	5830	1110	1720	5500
-05	В2 5-58.27.16-2П	2	5830	1110	1720	5500
-06	В2 5-64 27.16-2	1	6430	1220	1910	6150
-07	В2 5-64.27 16-2П	2	6430	1220	1910	6150

КиевЗНИИЭП | ТЛП КОРТ

ФОРМАТ	ЗОНА	ПОЗ.	ОБОЗНАЧЕНИЕ	НАИМЕНОВАНИЕ	КОЛ НА ИСПОЛН 1.131-2/82 В.1 0400-										ПРИМЕЧАНИЕ
					-	01	02	03							
				ДОКУМЕНТАЦИЯ:											
А3			1.131-2/82 В.1 0400 СБ	СБОРОЧНЫЙ ЧЕРТЕЖ	Х	Х	Х	Х							
А3			1.131-1/82 В.1 0000 Д16	УЗЛЫ 45,46	Х	Х	Х	Х							
А3			1.131-1/82 В.1 0000 Д17	УЗЛЫ 47;47А;48;48А	Х	Х	Х	Х							
А3			1.131-1/82 В.1 0000 Д18	УЗЛЫ 49;49А;50	Х	Х	Х	Х							
А3			1.131-1/82 В.1 0000 Д19	УЗЛЫ 51;52	Х	Х	Х	Х							
А3			1.131-2/82 В.1 0000 ТО	ТЕХНИЧЕСКОЕ ОПИСАНИЕ	Х	Х	Х	Х							
				СБОРОЧНЫЕ ЕДИНИЦЫ:											
А3		1	1.131-1/82 В.1 0010	КАРКАС ПЛОСКИЙ КР1	3	3	4	4							
А3		2	1.131-1/82 В.1 0010- 02	КАРКАС ПЛОСКИЙ КР3	3	3	3	3							
А3		3	1.131-1/82 В.1 0010- 39	КАРКАС ПЛОСКИЙ КР40	2										
			1.131-1/82 В.1 0010- 48	КАРКАС ПЛОСКИЙ КР49	-	2									
			1.131-1/82 В.1 0010- 57	КАРКАС ПЛОСКИЙ КР58	-	-	2								
			1.131-1/82 В.1 0010- 66	КАРКАС ПЛОСКИЙ КР67	-	-	-	2							
А3		4	1.131-1/82 В.1 0010- 83	КАРКАС ПЛОСКИЙ КР84	2	2	2	2							
А3		5	1.131-1/82 В.1 0010- 05	КАРКАС ПЛОСКИЙ КР6	1	1	1	1							
А4		6	1.131-1/82 В.1 0020	ИЗДЕЛИЕ ЗАКЛАДНОЕ МВА1	1	1	1	1							
А4		7	1.131-1/82 В.1 0030	ИЗДЕЛИЕ ЗАКЛАДНОЕ МН3	1	1	1	1							
				ДЕТАЛИ:											
А4		8	1.131-1/82 В.1 0001	СТЕРЖЕНЬ ГНУТЫЙ АВА1	1	1	1	1							
А4		9	1.131-1/82 В.1 0003	СТЕРЖЕНЬ ГНУТЫЙ АВ3	3	3	3	3							
		10	1.131-1/82 В.1 0003-01	СТЕРЖЕНЬ ГНУТЫЙ АВ4	4	4	4	4							
		11	1.131-1/82 В.1 0003-03	СТЕРЖЕНЬ ГНУТЫЙ АВ6	10	10	10	10							
		12	1.131-1/82 В.1 0003-04	СТЕРЖЕНЬ ГНУТЫЙ АВ7 ГОСТ 6727-80	2	2	2	2							
БЧ		13	1.131-1/82 В.1 0004-08	СТ. ОТД. Ф5ВРI L=280	16	16	16	16	-	-	-	-	-	-	0.04кг

НАЧ ОТД	Балановский	
Н КОНТР	Волкова	
ГИП	Кривакин	
СТ ИНЖ	Исар	
ПРОВЕРИЛ	Гиберман	
РАЗРАБ	Симонова	

1.131-2/82 В.1 0400

КАРКАС ПРОСТРАНСТВЕННЫЙ (КП49 ... КП52)

СТАДИЯ	ЛИСТ	ЛИСТОВ
Р	1	2

ЦНИИЭПжилища

ФОРМАТ А4

ИНВ № ПОДЛ	ПОДП И ДАТА	ВЗАМ ИНВ №

ЭПВЦ КиевЗНИИЭП | ОПЕРАТОР ТЛП КОРТ | СКАЛА

ФОРМАТ	ЗОНА	ПОЗ	ОБОЗНАЧЕНИЕ	НАИМЕНОВАНИЕ	КОЛ НА ИСПОЛН. 1.131-2/82 В.1 0400-										ПРИМЕЧАНИЕ
					-	01	02	03							
				ГОСТ 5781-82											
БЧ		14	1.131-1/82 В.1 0005	СТ. ОТД. Ф8АШ L=1200	2	2	2	2	-	-	-	-	-	-	0.47кг
А4		15	1.131-1/82 В.1 0002-01	ПЕТЛЯ СТРОПОВОЧНАЯ ПВ2	2										
			1.131-1/82 В.1 0002-02	ПЕТЛЯ СТРОПОВОЧНАЯ ПВ3	-	2	2								
			1.131-1/82 В.1 0002-03	ПЕТЛЯ СТРОПОВОЧНАЯ ПВ4	-	-	-	2							

19716 49

РИС. 1

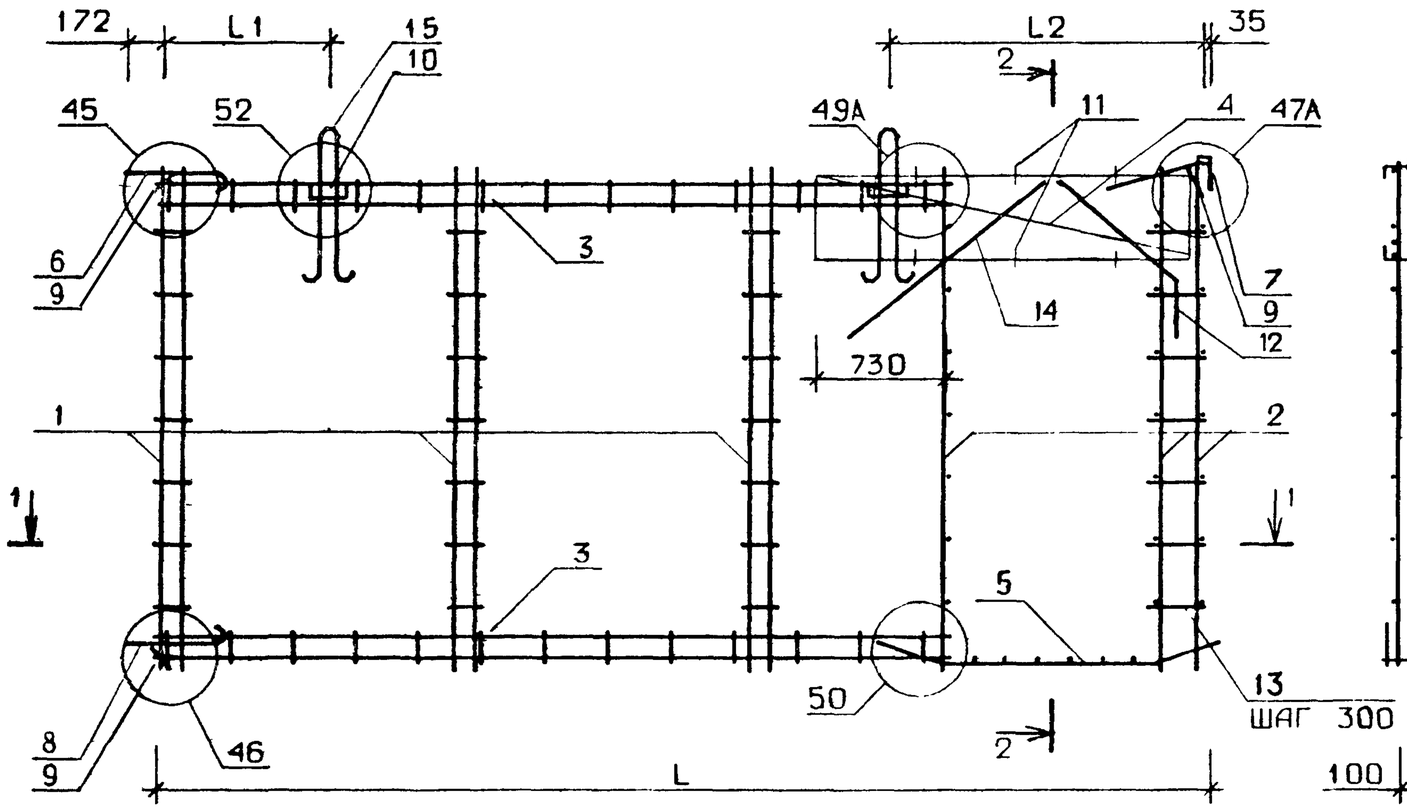

2-2

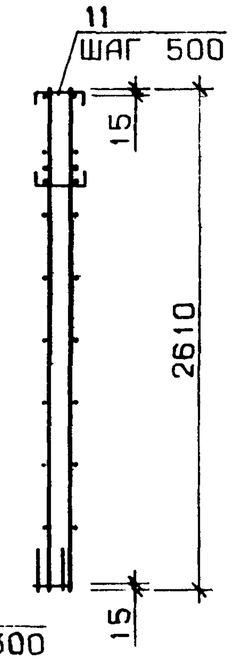

1-1

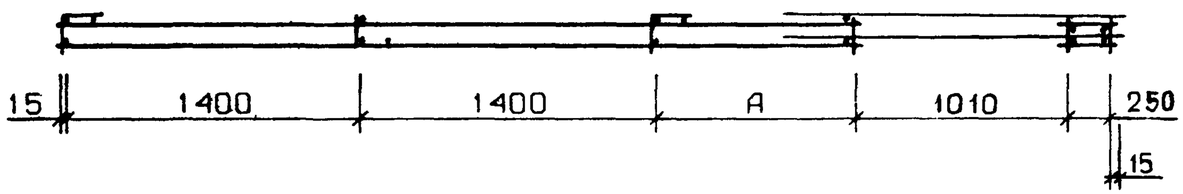

ОБОЗНАЧЕНИЕ	МАРКА	РИС.	А,мм	L,мм	L 1,мм	L 2,мм	МАССА кг
1.131-2/82 В.1 0400	КП49	1	330	4420	720	1370	27.70
-01	КП50	1	930	5020	790	1500	29.55
-02	КП51	2	130	5620	930	1660	31.41
-03	КП52	2	730	6220	1040	1850	33.53

НАЧ ОТД	БАЛАНОВСКИЙ	
Н КОНТР	ВОЛКОВА	
ГИП	КРИВАКИН	
СТ. ИНЖ	ИСАР	
ПРОВЕРИЛ	ГИБЕРМАН	
РАЗРАБ.	СИМОНОВА	

1.131-2/82 В.1 0400 СБ

КАРКАС ПРОСТРАНСТВЕННЫЙ (КП49...КП52) СБОРОЧНЫЙ ЧЕРТЕЖ

СТАДИЯ	МАССА	МАСШТАБ
Р	СМ ТАБЛ	—
ЛИСТ 1	ЛИСТОВ 2	

ЦНИИЭП жилища

ТПП КОРТ

КиевЗНИИЭП

РИС. 2

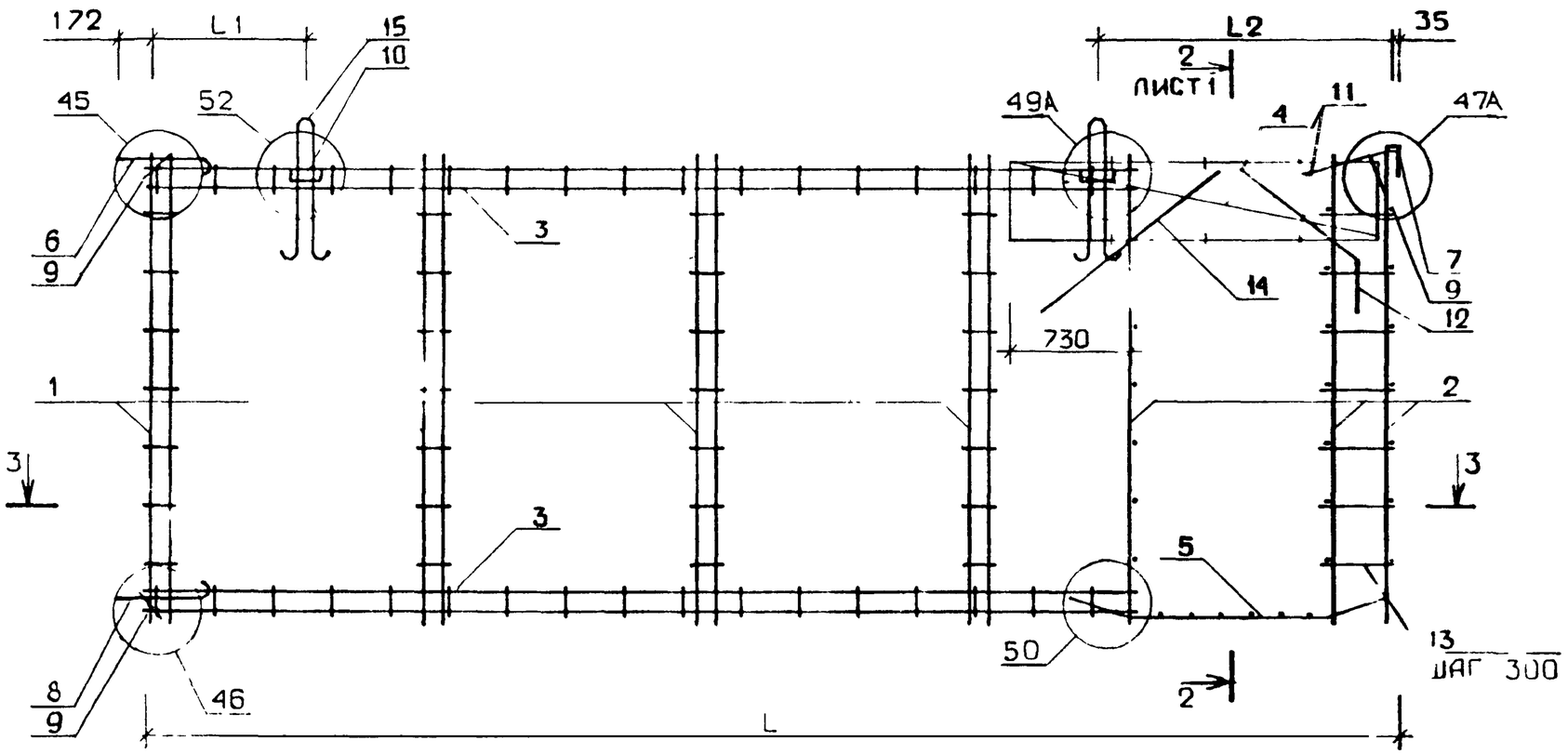

3-3

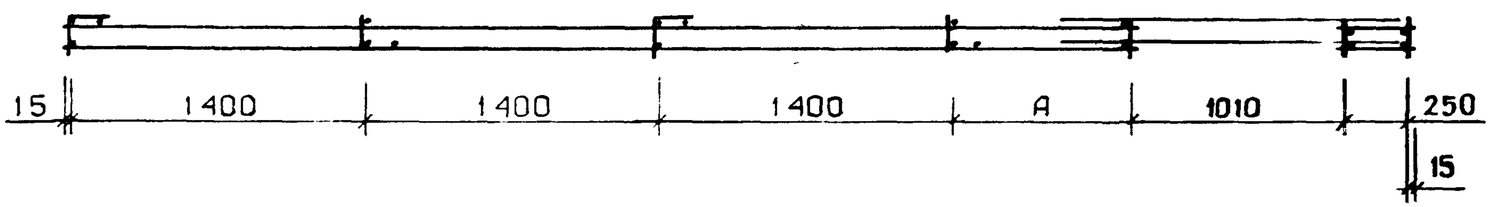

19716 51 ФОРМА А3

НАИМЕНОВАНИЕ	КОЛ НА ИСПОЛН 1.131-2/82 В.1 5000-							
	-	01	02	03	04	05	06	07
МАТЕРИАЛЫ:								
БЕТОН ТЯЖ. М150, М КУБ.	1.68	1.68	1.94	1.94	2.20	2.20	2.46	2.46
ПОКАЗАТЕЛИ:								
МАССА СТАЛИ, КГ	27.70	27.70	29.55	29.55	31.41	31.41	33.53	33.53
АРМАТУРНЫЕ ИЗДЕЛИЯ	22.57	22.57	23.16	23.16	25.02	25.02	25.62	25.62
АРМАТУРНАЯ СТАЛЬ	22.57	22.57	23.16	23.16	25.02	25.02	25.62	25.62
КЛАСС А-Ш	9.48	9.48	9.48	9.48	9.48	9.48	9.48	9.48
Ф12АШ ГОСТ 5781-82	2.84	2.84	2.84	2.84	2.84	2.84	2.84	2.84
Ф8АШ ГОСТ 5781-82	6.64	6.64	6.64	6.64	6.64	6.64	6.64	6.64
КЛАСС ВР-I	13.09	13.09	13.68	13.68	15.54	15.54	16.14	16.14
Ф4ВРI ГОСТ 6727-80	1.266	1.266	1.343	1.343	1.574	1.574	1.652	1.652
Ф5ВРI ГОСТ 6727-80	11.82	11.82	12.34	12.34	13.98	13.98	14.50	14.50
ЗАКЛАДНЫЕ ИЗДЕЛИЯ	5.13	5.13	6.39	6.39	6.39	6.39	7.91	7.91
ПРОФИЛЬНАЯ СТАЛЬ	0.440	0.440	0.440	0.440	0.440	0.440	0.440	0.440
ПОЛОСОВАЯ	0.440	0.440	0.440	0.440	0.440	0.440	0.440	0.440
-6Х30 ГОСТ 103-76								
ВСТ3КП2 ГОСТ 380-71*	0.060	0.060	0.060	0.060	0.060	0.060	0.060	0.060
-8Х60 ГОСТ 103-76								
ВСТ3КП2 ГОСТ 380-71*	0.380	0.380	0.380	0.380	0.380	0.380	0.380	0.380
АРМАТУРНАЯ СТАЛЬ	4.69	4.69	5.95	5.95	5.95	5.95	7.47	7.47
КЛАСС А-I	1.960	1.960	1.960	1.960	1.960	1.960	1.960	1.960
Ф12АI ГОСТ 5781-82	1.960	1.960	1.960	1.960	1.960	1.960	1.960	1.960
КЛАСС АС-П	2.73	2.73	3.99	3.99	3.99	3.99	5.51	5.51
Ф10АСП ГОСТ 5781-82	0.45	0.45	0.45	0.45	0.45	0.45	0.45	0.45
Ф12АСП ГОСТ 5781-82	2.28	2.28						
Ф14АСП ГОСТ 5781-82	-	-	3.54	3.54	3.54	3.54		
Ф16АСП ГОСТ 5781-82	-	-	-	-	-	-	5.06	5.06

МАРКИРОВКА ИЗДЕЛИЙ ПО ИСПОЛНЕНИЯМ ПРИВЕДЕНА В ТАБЛИЦЕ ИСПОЛНЕНИЙ / К СБОРОЧНОМУ ЧЕРТЕЖУ

НАЧ ОТД	БАЛАНОВСКИЙ	
Н КОНТР	ВОЛКОВА	
ГИП	КРИВАКИН	
СТ ИНЖ	ИСАР	
ПРОВЕРИЛ	ГИБЕРМАН	
РАЗРАБ.	СИМОНОВА	

1.131-2/82 В.1 5000 Д6

ВЕДОМОСТЬ РАСХОДА МАТЕРИАЛОВ

СТАДИЯ	ЛИСТ	ЛИСТОВ
Р		1

ЦНИИЭПжилища

ФОРМАТ А4

ИНВ №ПОДЛ	ПОДП И ДАТА	ВЗАМ ИНВ №

ЭПВЦ КиевЗНИИЭП

ОПЕРАТОР ТЛП КОРТ

НАИМЕНОВАНИЕ	КОЛ НА ИСПОЛН

ПИСТ

29 91461

ФОРМАТ	ЗОНА	ПОЗ.	ОБОЗНАЧЕНИЕ	НАИМЕНОВАНИЕ	КОЛ. НА ИСПОЛ 1.131-2/82 В.1 6000-										ПРИМЕЧАНИЕ
					–	01	02	03	04	05	06	07			
				ДОКУМЕНТАЦИЯ:											
А3			1.131-2/82 В.1 6000 СБ	СБОРОЧНЫЙ ЧЕРТЕЖ	Х	Х	Х	Х	Х	Х	Х	Х			
А3			1.131-1/82 В.1 0000 Д12	УЗЕЛ 32	Х	Х	Х	Х	Х	Х	Х	Х			
А3			1.131-1/82 В.1 0000 Д13	УЗЛЫ 33;34	Х	Х	Х	Х	Х	Х	Х	Х			
А3			1.131-1/82 В.1 0000 Д14	УЗЛЫ 35...39	Х	Х	Х	Х	Х	Х	Х	Х			
А3			1.131-2/82 В.1 6000 Д7	ВЕДОМОСТЬ РАСХОДА МАТЕРИАЛОВ	Х	Х	Х	Х	Х	Х	Х	Х			
А3			1.131-2/82 В.1 0000 ТО	ТЕХНИЧЕСКОЕ ОПИСАНИЕ	Х	Х	Х	Х	Х	Х	Х	Х			
				СБОРОЧНЫЕ ЕДИНИЦЫ:											
А3		1	1.131-2/82 В.1 0500	КАРКАС ПР. КП53	1	1									
			1.131-2/82 В.1 0500-01	КАРКАС ПР. КП54	–	–	1	1							
			1.131-2/82 В.1 0500-02	КАРКАС ПР. КП55	–	–	–	–	1	1					
			1.131-2/82 В.1 0500-03	КАРКАС ПР. КП56	–	–	–	–	–	–	1	1			

НАЧ ОТД	БАЛАНОВСКИЙ		
Н КОНТР	ВОЛКОВА		
ГИП	КРИВАКИН		
СТ ИНЖ	ИСАР		
ПРОВЕРИЛ	ГИБЕРМАН		
РАЗРАБ	СИМОНСВА		

1.131-2/82 В.1 6000

ПАНЕЛЬ В2

СТАДИЯ	ЛИСТ	ЛИСТОВ
Р		1

ЦНИИЭПжилища

ФОРМАТ А4

ИНВ № ПОДЛ	ПОДП И ДАТА	ВЗАМ ИНВ №

ЭПВЦ КиевЗНИИЭП

ОПЕРАТОР ТЛП КОРТ

ФОРМАТ	ЗОНА	ПОЗ	ОБОЗНАЧЕНИЕ	НАИМЕНОВАНИЕ	КОЛ НА ИСПОЛН										ПРИМЕЧАНИЕ

19716 53

ЛИСТ

РИС. 1

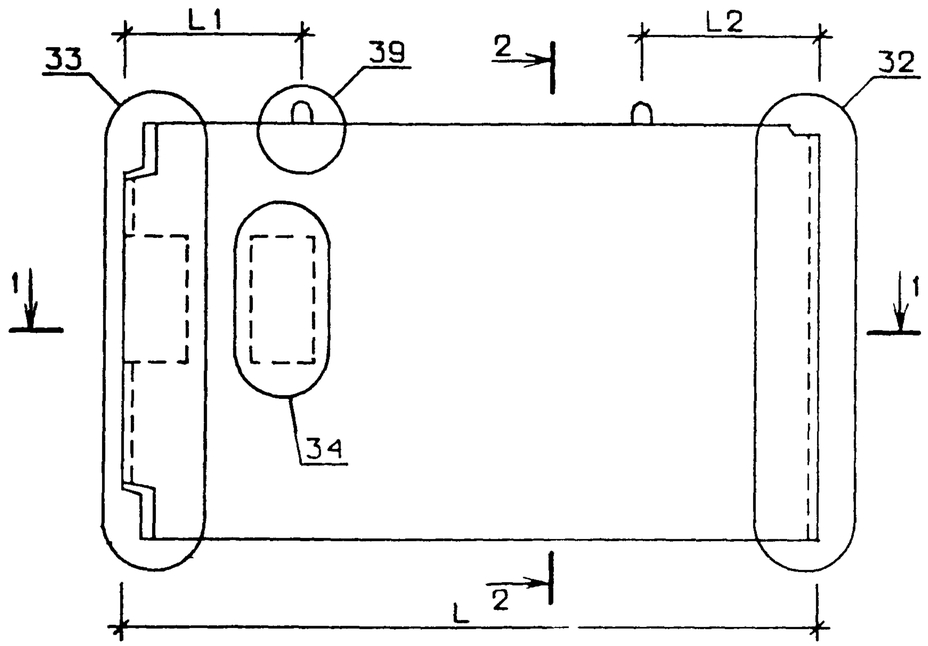

2-2

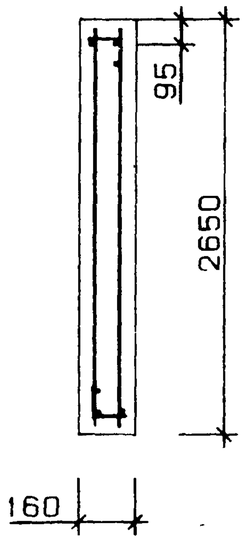

РИС. 2

ОСТАЛЬНОЕ СМ. РИС 1

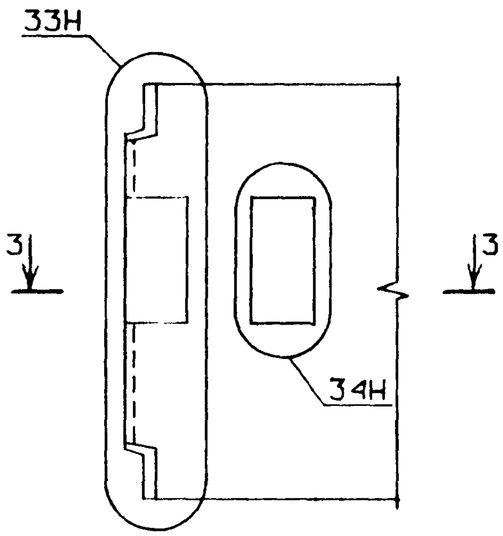

1-1

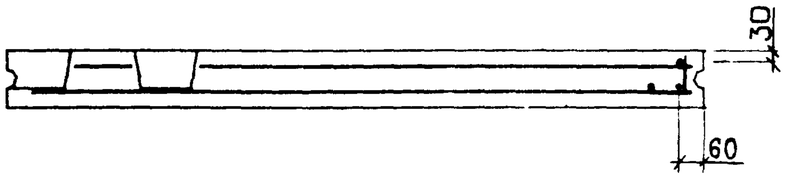

3-3

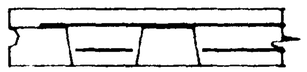

ТАБЛИЦУ ИСПОЛНЕНИЙ СМ. НА ЛИСТЕ 2

НАЧ ОТД	БАЛАНОВСКИЙ		
Н КОНТР	ВОЛКОВА		
ГИП	КРИВАКИН		
СТ ИНЖ	ИСАР		
ПРОВЕРИЛ	ГИБЕРМАН		
РАЗРАБ	СИМОНОВА		

1.131-2/82 В.1 6000 СБ

ПАНЕЛЬ В2
СБОРОЧНЫЙ ЧЕРТЕЖ

СТАДИЯ	МАССА	МАСШТАБ
Р	СМ. ТАБЛ	
ЛИСТ 1	ЛИСТОВ 2	

ЦНИИЭП жилища

ОБОЗНАЧЕНИЕ	МАРКА	РИС.	L,мм	L1,мм	L2,мм	МАССА, кг
1 131-2/82 В 1 6000	В2 5-52 27 16-4	1	5230	660	670	5350
-01	В2 5-52 27 16-4П	2	5230	660	670	5350
-02	В2 5-58 27 16-4	1	5830	1410	1420	6000
-03	В2 5-58 27 16-4П	2	5830	1410	1420	6000
-04	В2 5-64 27 16-4	1	6430	1560	1570	6650
-05	В2 5-64.27.16-4П	2	6430	1560	1570	6650
-06	В2 5-70.27 16-4	1	7030	1710	1720	7300
-07	В2 5-70 27.16-4П	2	7030	1710	1720	7300

				ДОКУМЕНТАЦИЯ:				
А3		1.131-2/82 В.1	0500 СБ	СБОРОЧНЫЙ ЧЕРТЕЖ	Х	Х	Х	Х
А3		1.131-1/82 В.1	0000 Д16	УЗЛЫ 45,46	Х	Х	Х	Х
А3		1.131-1/82 В.1	0000 Д19	УЗЛЫ 51;52	Х	Х	Х	Х
А3		1.131-1/82 В.1	0000 Д20	УЗЛЫ 53;54	Х	Х	Х	Х
А3		1.131-2/82 В.1	0000 ТО	ТЕХНИЧЕСКОЕ ОПИСАНИЕ	Х	Х	Х	Х
				СБОРОЧНЫЕ ЕДИНИЦЫ:				
А3	1	1.131-1/82 В.1	0010	КАРКАС ПЛОСКИЙ КР1	5	5	6	6
А3	2	1.131-1/82 В.1	0010- 02	КАРКАС ПЛОСКИЙ КР3	3	3	3	3
А3	3	1.131-1/82 В.1	0010- 67	КАРКАС ПЛОСКИЙ КР68	2			
		1.131-1/82 В.1	0010- 75	КАРКАС ПЛОСКИЙ КР76	-	2		
		1.131-1/82 В.1	0010- 79	КАРКАС ПЛОСКИЙ КР80	-	-	2	
		1.131-1/82 В.1	0010- 81	КАРКАС ПЛОСКИЙ КР82	-	-	-	2
А3	4	1.131-1/82 В.1	0010- 87	СЕТКА АРМАТУРНАЯ С1	1	1	1	1
А4	5	1.131-1/82 В.1	0020	ИЗДЕЛИЕ ЗАКЛАДНОЕ МВА1	1	1	1	1
А4	6	1.131-1/82 В.1	0030	ИЗДЕЛИЕ ЗАКЛАДНОЕ МН3	1	1	1	1
А4	7	1.131-1/82 В.1	0040	ИЗДЕЛИЕ ЗАКЛАДНОЕ МН4	2	2	2	2
				ДЕТАЛИ:				
А4	8	1.131-1/82 В.1	0001	СТЕРЖЕНЬ ГНУТЫЙ АВА1	1	1	1	1
А4	9	1.131-1/82 В.1	0003	СТЕРЖЕНЬ ГНУТЫЙ АВ3	3	3	3	3
	10	1.131-1/82 В.1	0003-01	СТЕРЖЕНЬ ГНУТЫЙ АВ4	4	4	4	4
А4	11	1.131-1/82 В.1	0002-02	ПЕТЛЯ СТРОПОВОЧНАЯ ПВ3	2			
		1.131-1/82 В.1	0002-03	ПЕТЛЯ СТРОПОВОЧНАЯ ПВ4	—	2	2	2

НАЧ ОТД	БАЛАНОВСКИЙ		1.131-2/82 В.1 0500
Н КОНТР	ВОЛКОВА		
ГИП	КРИВАКИН		КАРКАС ПРОСТРАНСТВЕННЫЙ (КП53 ... КП56)
СТ ИНЖ	ИСАР		
ПРОВЕРИЛ	ГИБЕРМАН		
РАЗРАБ.	СИМОНОВА		

СТАДИЯ	ЛИСТ	ЛИСТОВ
Р	1	2

ЦНИИЭП жилища

ФОРМАТ А4

ИНВ № ПОДЛ	ПОДП И ДАТА	ВЗАМ ИНВ №

ЭПВЦ КиевЗНИИЭП | ОПЕРАТОР ТЛП КОРТ

ФОРМАТ	ЗОНА	ПОЗ	ОБОЗНАЧЕНИЕ	НАИМЕНОВАНИЕ	КОЛ НА ИСПОЛН. 1.131-2/82 В.1 0500-										ПРИМЕЧАНИЕ
					—	01	02	03							
				Гост 6727-80											
Б4		12	1.131-1/82 В.1 0004-07	СТ.ОТД. Ф5ВрI L=150	2	2	2	2							0.02кг
Б4		13	-09	СТ.ОТД. Ф5ВрI L=320	1	1	1	1							0.05кг
Б4		14	-10	СТ.ОТД. Ф5ВрI L=430	1	1	1	1							0.06кг

19716 56

1.131-2/82 В.1 0500

ЛИСТ 2

ФОРМАТ А4

КиевЗНИИЭП ГИПРОРЕ

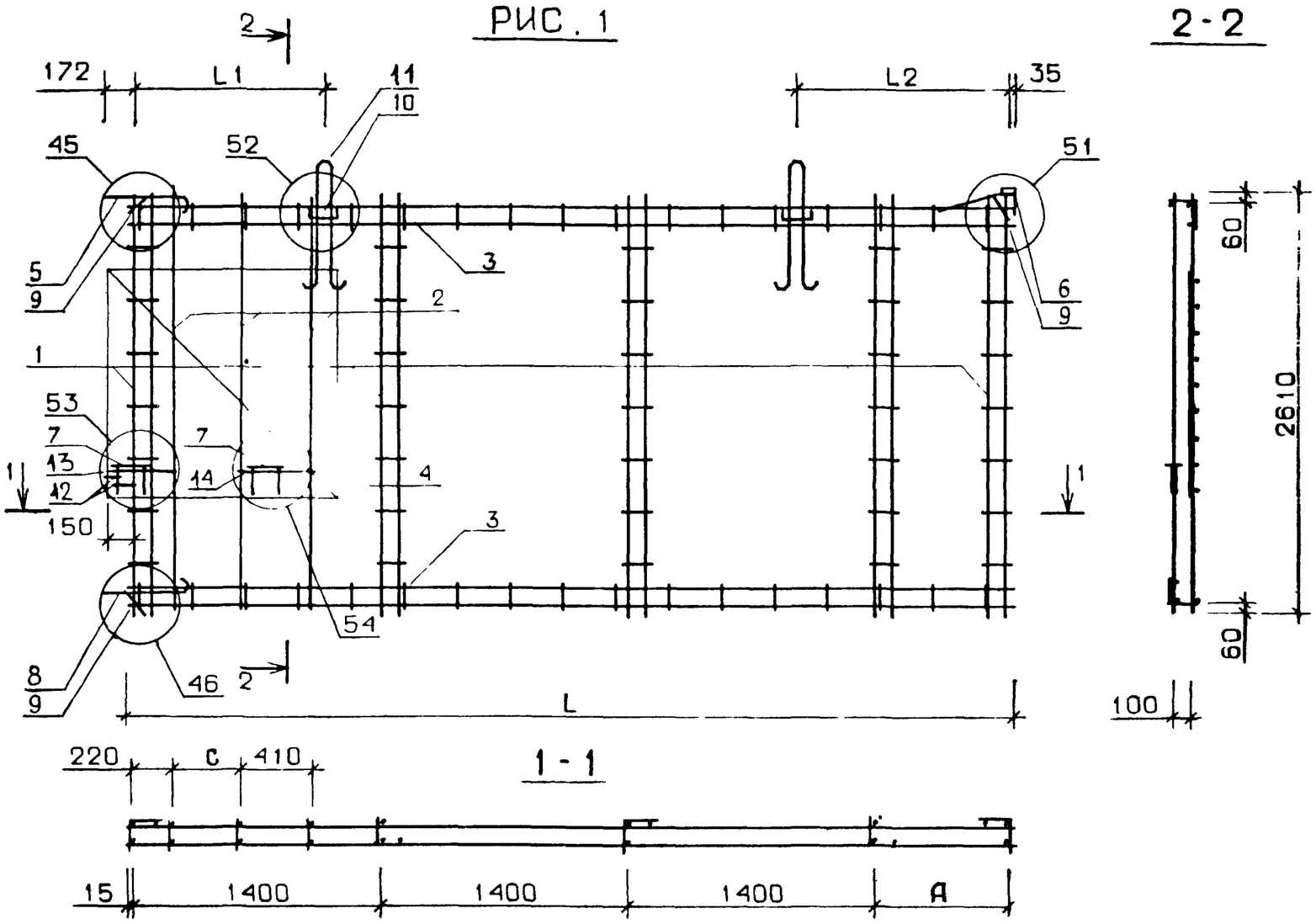

Размер „С" определяется при привязке изделия в конкретном проекте

ОБОЗНАЧЕНИЕ	МАРКА	РИС.	A,мм	L,мм	L1,мм	L2,мм	МАССА, кг	C,мм
1.131-2/82 В.1 0500	КП53	1	790	5020	480	610	27.68	
-01	КП54	1	1390	5620	1230	1360	29.79	
-02	КП55	2	590	6220	1380	1510	31.66	
-03	КП56	2	1190	6820	1530	1660	32.26	

Н.ОТД	Балановский	
Н.КОНТР	Волкова	
ГИП	Кривакин	
СТ.ИНЖ.	Исар	
ПРОВЕРИЛ	Гиберман	
РАЗРАБ.	Симонова	

1.131-2/82 В.1 0500 СБ

КАРКАС ПРОСТРАНСТВЕННЫЙ (КП53.. КП56) СБОРОЧНЫЙ ЧЕРТЕЖ

СТАДИЯ	МАССА	МАСШТАБ
Р	см табл.	
ЛИСТ 1	ЛИСТОВ 2	

ЦНИИЭП жилища

РИС. 2

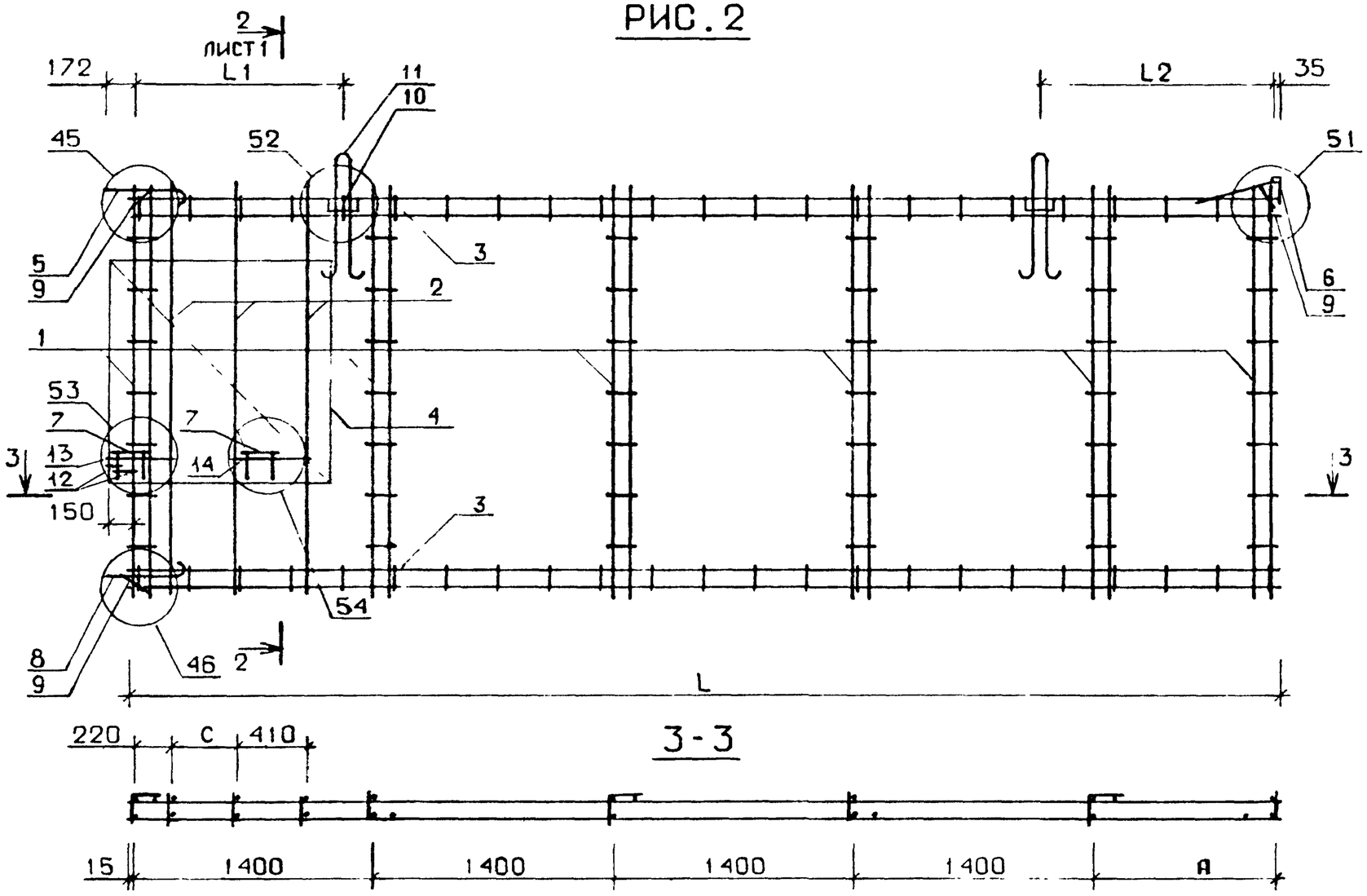

1.131-2/82 В.1	0500 СБ	лис	2

ИНВ №ПОДЛ	ПОДПИСЬ И ДАТА	ВЗАМ ИНВ №

ЭПВЦ КиевЗНИИЭП | ОПЕРАТОР ТЛП КОРТ | СКАЛА

НАИМЕНОВАНИЕ	КОЛ НА ИСПОЛН 1.131-2/82 В.1 6000-											
	-	01	02	03	04	05	06	07				
МАТЕРИАЛЫ:												
БЕТОН ТЯЖ. М150,М КУБ.	2.14	2.14	2.40	2.40	2.66	2.66	2.92	2.92				
ПОКАЗАТЕЛИ:												
МАССА СТАЛИ,КГ	27.68	27.68	29.79	29.79	31.66	31.66	32.26	32.26				
АРМАТУРНЫЕ ИЗДЕЛИЯ	18.97	18.97	19.56	19.56	21.43	21.43	22.03	22.03				
АРМАТУРНАЯ СТАЛЬ	18.97	18.97	19.56	19.56	21.43	21.43	22.03	22.03				
КЛАСС ВР-I	18.97	18.97	19.56	19.56	21.43	21.43	22.03	22.03				
Ф4ВРI ГОСТ 6727-80	6.506	6.506	6.583	6.583	6.814	6.814	6.891	6.891				
Ф5ВРI ГОСТ 6727-80	12.47	12.47	12.99	12.99	14.63	14.63	15.14	15.14				
ЗАКЛАДНЫЕ ИЗДЕЛИЯ	8.71	8.71	10.23	10.23	10.23	10.23	10.23	10.23				
ПРОФИЛЬНАЯ СТАЛЬ	2.320	2.320	2.320	2.320	2.320	2.320	2.320	2.320				
ПОЛОСОВАЯ	2.320	2.320	2.320	2.320	2.320	2.320	2.320	2.320				
-6Х30 ГОСТ 103-76												
ВСТ3КП2 ГОСТ 380-71 *	0.060	0.060	0.060	0.060	0.060	0.060	0.060	0.060				
-8Х60 ГОСТ 103-76												
ВСТ3КП2 ГОСТ 380-71 *	2.260	2.260	2.260	2.260	2.260	2.260	2.260	2.260				
АРМАТУРНАЯ СТАЛЬ	6.39	6.39	7.911	7.911	7.911	7.911	7.911	7.911				
КЛАСС А-I	1.960	1.960	1.960	1.960	1.960	1.960	1.960	1.960				
Ф12АI ГОСТ 5781-82	1.960	1.960	1.960	1.960	1.960	1.960	1.960	1.960				
КЛАСС АС-П	4.43	4.43	5.951	5.951	5.951	5.951	5.951	5.951				
Ф10АСП ГОСТ 5781-82	0.891	0.891	0.891	0.891	0.891	0.891	0.891	0.891				
Ф14АСП ГОСТ 5781-82	3.54	3.54										
Ф16АСП ГОСТ 5781-82	-	-	5.06	5.06	5.06	5.06	5.06	5.06				

МАРКИРОВКА ИЗДЕЛИЙ ПО ИСПОЛНЕНИЯМ ПРИВЕДЕНА В ТАБЛИЦЕ ИСПОЛНЕНИЙ К СБОРОЧНОМУ ЧЕРТЕЖУ

НАЧ ОТД	Балановский	
Н КОНТР	Волкова	
ГИП	Кривакин	
СТ ИНЖ	Исар	
ПРОВЕРИЛ	Гиберман	
РАЗРАБ.	Симонова	

1.131-2/82 В.1 6000 Д7

ВЕДОМОСТЬ РАСХОДА МАТЕРИАЛОВ

СТАДИЯ	ЛИСТ	ЛИСТОВ
Р		1

ЦНИИЭПжилища

ФОРМАТ А4

ИНВ №ПОДЛ	ПОДП И ДАТА	ВЗАМ ИНВ №

ЭПВЦ КиевЗНИИЭП | ОПЕРАТОР ТЛП КОРТ

НАИМЕНОВАНИЕ	КОЛ НА ИСПОЛН											

19716 59

ФОРМ	ЗОНА	ПОЗ	ОБОЗНАЧЕНИЕ	НАИМЕНОВАНИЕ	КОЛ НА ИСПОЛН 1.131-2/82 В.1 7000-										ПРИМЕЧАНИЕ
					–	01	02	03	04	05					
				ДОКУМЕНТАЦИЯ:											
А3			1.131-2/82 В.1 7000 СБ	СБОРОЧНЫЙ ЧЕРТЕЖ	X	X	X	X	X	X					
А3			1.131-1/82 В.1 0000 Д12	УЗЕЛ 32	X	X	X	X	X	X					
А3			1.131-1/82 В.1 0000 Д13	УЗЛЫ 33;34	X	X	X	X	X	X					
А3			1.131-1/82 В.1 0000 Д14	УЗЛЫ 35...39	X	X	X	X	X	X					
А3			1.131-2/82 В.1 7000 ДВ	ВЕДОМОСТЬ РАСХОДА МАТЕРИАЛОВ	X	X	X	X	X	X					
А3			1.131-2/82 В.1 0000 ТО	ТЕХНИЧЕСКОЕ ОПИСАНИЕ	X	X	X	X	X	X					
				СБОРОЧНЫЕ ЕДИНИЦЫ:											
А3		1	1.131-2/82 В.1 0600	КАРКАС ПР. КП57	1	1									
			1.131-2/82 В.1 0600-01	КАРКАС ПР. КП58	–	–	1	1							
			1.131-2/82 В.1 0600-02	КАРКАС ПР. КП59	–	–	–	–	1	1					
				ДЕТАЛИ:											
БЧ		2		ПРОБКА ДЕРЕВ.100X100X50	4	4	4	4	4	4					

НАЧ ОТД	БАЛАНОВСКИЙ		
Н КОНТР	ВОЛКОВА		
ГИП	КРИВАКИН		
СТ ИНЖ	ИСАР		
ПРОВЕРИЛ	ГИБЕРМАН		
РАЗРАБ	СИМОНОВА		

1.131-2/82 В.1 7000

ПАНЕЛЬ В2

СТАДИЯ	ЛИСТ	ЛИСТОВ
Р		1

ЦНИИЭПжилища

ФОРМАТ А4

ИНВ № ПОДЛ	ПОДП И ДАТА	ВЗАМ ИНВ №

ЭПВЦ КиевЗНИИЭП

ОПЕРАТОР ТЛП КОРТ

ФОРМАТ	ЗОНА	ПОЗ	ОБОЗНАЧЕНИЕ	НАИМЕНОВАНИЕ	КОЛ НА ИСПОЛН										ПРИМЕЧАНИЕ

ЛИСТ

РИС. 1

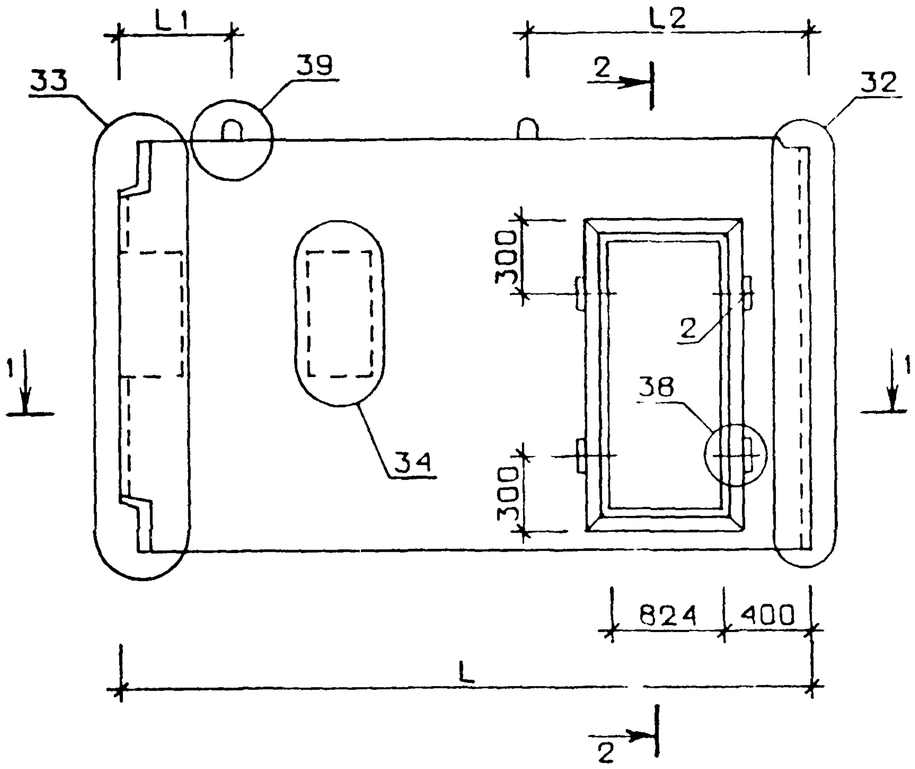

2-2

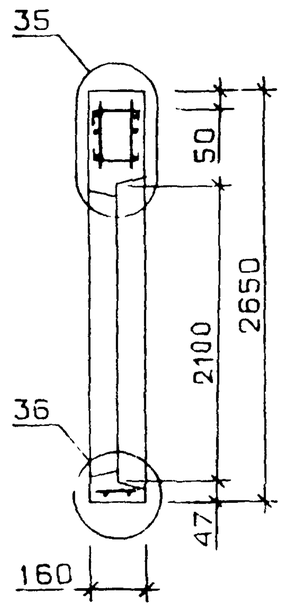

РИС. 2

ОСТАЛЬНОЕ СМ РИС 1

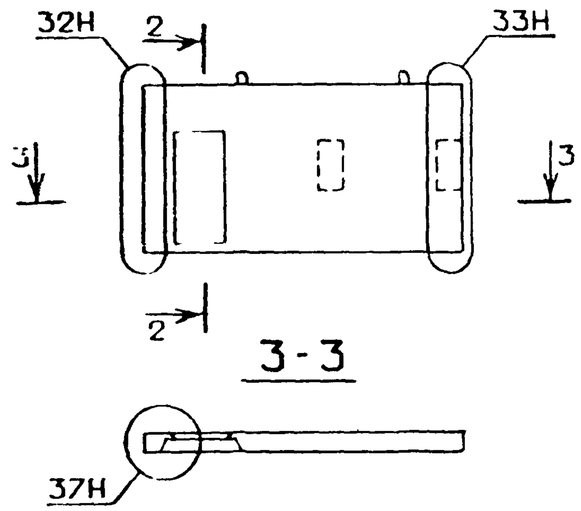

3-3

1-1

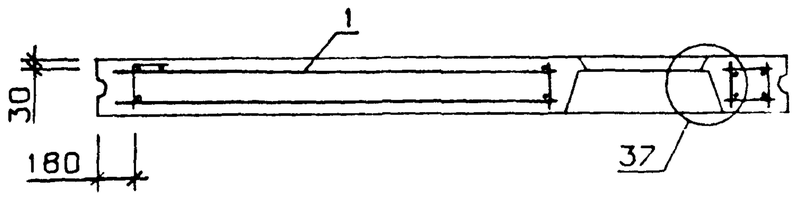

ОБОЗНАЧЕНИЕ	МАРКА	РИС.	L,мм	L 1,мм	L 2,мм	МАССА, кг
1 131-2/82 В.1 7000	В2.5-52.27 16-5	1	5230	970	1560	4700
-01	В2.5-52.27 16-5Л	2	5230	970	1560	4700
-02	В2.5-58 27 16-5	1	5830	960	1570	5350
-03	В2.5-58 27 16-5Л	2	5830	960	1570	5350
-04	В2.5-64.27 16-5	1	6430	1220	1910	6000
-05	В2.5-64 27 16-5Л	2	6430	1220	1910	6000

НАЧОТД	Балановский		
НКОНТР	Волкова		
ГИП	Кривакин		
Т. ИНЖ	Исар		
ПРОВЕРИЛ	Гиберман		
РАЗРАБ	Симонова		

1.131-2/82 В.1 7000 СБ

ПАНЕЛЬ В2
СБОРОЧНЫЙ ЧЕРТЕЖ

СТАДИЯ	МАССА	МАСШТАБ
Р	см таблл	
ЛИСТ	ЛИСТОВ	

ЦНИИЭП жилища

19716 61

ФОРМАТ	ЗОНА	ПОЗ	ОБОЗНАЧЕНИЕ	НАИМЕНОВАНИЕ	КОЛ. НА ИСПОЛН. 1.131-2/82 В.1 0600-										ПРИМЕЧАНИЕ
					–	01	02								
				ДОКУМЕНТАЦИЯ:											
А3			1.131-2/82 В.1 0600 СБ	СБОРОЧНЫЙ ЧЕРТЕЖ	Х	Х	Х								
А3			1.131-1/82 В.1 0000 Д16	УЗЛЫ 45;46	Х	Х	Х								
А3			1.131-1/82 В.1 0000 Д17	УЗЛЫ 47;47А;48;48А	Х	Х	Х								
А3			1.131-1/82 В.1 0000 Д18	УЗЛЫ 49;49А;50	Х	Х	Х								
А3			1.131-1/82 В.1 0000 Д19	УЗЛЫ 51;52	Х	Х	Х								
А3			1.131-1/82 В.1 0000 Д20	УЗЛЫ 53;54	Х	Х	Х								
А3			1.131-2/82 В.1 0000 ТО	ТЕХНИЧЕСКОЕ ОПИСАНИЕ	Х	Х	Х								
				СБОРОЧНЫЕ ЕДИНИЦЫ:											
А3		1	1.131-1/82 В.1 0010	КАРКАС ПЛОСКИЙ КР1	3	4	4								
А3		2	1.131-1/82 В.1 0010-002	КАРКАС ПЛОСКИЙ КР3	6	6	6								
А3		3	1.131-1/82 В.1 0010-048	КАРКАС ПЛОСКИЙ КР49	2										
			1.131-1/82 В.1 0010-057	КАРКАС ПЛОСКИЙ КР58	–	2									
			1.131-1/82 В.1 0010-066	КАРКАС ПЛОСКИЙ КР67	–	–	2								
А3		4	1.131-1/82 В.1 0010-083	КАРКАС ПЛОСКИЙ КР84	2	2	2								
А3		5	1.131-1/82 В.1 0010-005	КАРКАС ПЛОСКИЙ КР6	1	1	1								
А3		6	1.131-1/82 В.1 0010-087	СЕТКА АРМАТУРНАЯ С 1	1	1	1								
А4		7	1.131-1/82 В.1 0020	ИЗДЕЛИЕ ЗАКЛАДНОЕ МВА1	1	1	1								
А4		8	1.131-1/82 В.1 0030	ИЗДЕЛИЕ ЗАКЛАДНОЕ МН3	1	1	1								
А4		9	1.131-1/82 В.1 0040	ИЗДЕЛИЕ ЗАКЛАДНОЕ МН4	2	2	2								
				ДЕТАЛИ:											
А4		10	1.131-1/82 В.1 0001	СТЕРЖЕНЬ ГНУТЫЙ АВА1	1	1	1								
А4		11	1.131-1/82 В.1 0003	СТЕРЖЕНЬ ГНУТЫЙ АВ3	3	3	3								
		12	1.131-1/82 В.1 0003-01	СТЕРЖЕНЬ ГНУТЫЙ АВ4	4	4	4								
		13	1.131-1/82 В.1 0003-03	СТЕРЖЕНЬ ГНУТЫЙ АВ6	10	10	10								
		14	1.131-1/82 В.1 0003-04	СТЕРЖЕНЬ ГНУТЫЙ АВ7	2	2	2								

НАЧ ОТД	Балановский	
Н.КОНТР.	Волкова	
ГИП	Кривакин	
СТ ИНЖ.	Исар	
ПРОВЕРИЛ	Гиберман	
РАЗРАБ.	Симонова	

1.131-2/82 В.1 0600

КАРКАС ПРОСТРАНСТВЕННЫЙ (КП57 ... КП59)

СТАДИЯ	ЛИСТ	ЛИСТОВ
Р	1	2

ЦНИИЭПжилища

ФОРМАТ А4

ИНВ № ПОДЛ	ПОДП И ДАТА	ВЗАМ ИНВ №

ЭПВЦ КиевЗНИИЭП | ОПЕРАТОР ТЛП КОРТ | СКАЛА

ФОРМАТ	ЗОНА	ПОЗ	ОБОЗНАЧЕНИЕ	НАИМЕНОВАНИЕ	КОЛ НА ИСПОЛН. 1.131-2/82 В.1 0600-										ПРИМЕЧАНИЕ
					–	01	02								
				ГОСТ 6727-80											
В4		15	1.131-1/82 В.1 0004-06	СТ.ОТД.Ф 5 ВРI L=150	2	2	2	–	–	–	–	–	–	–	0.02кг
		16	-07	СТ.ОТД.Ф 5 ВРI L=280	16	16	16	–	–	–	–	–	–	–	0.04кг
		17	-08	СТ.ОТД.Ф 5 ВРI L=320	1	1	1	–	–	–	–	–	–	–	0.05кг
		18	-09	СТ.ОТД Ф 5 ВРI L=430	1	1	1	–	–	–	–	–	–	–	0.06кг
				ГОСТ 5781-82											
В4		19	1.131-1/82 В.1 0005	СТ ОТД Ф 8 АШ L=1200	2	2	2	–	–	–	–	–	–		0.47кг
А4		20	1.131-1/82 В.1 0002-02	ПЕТЛЯ СТРОПОВОЧНАЯ ПВ3	2	2	2								

1.131-2/1 В.1 0600

ЛИСТ 2

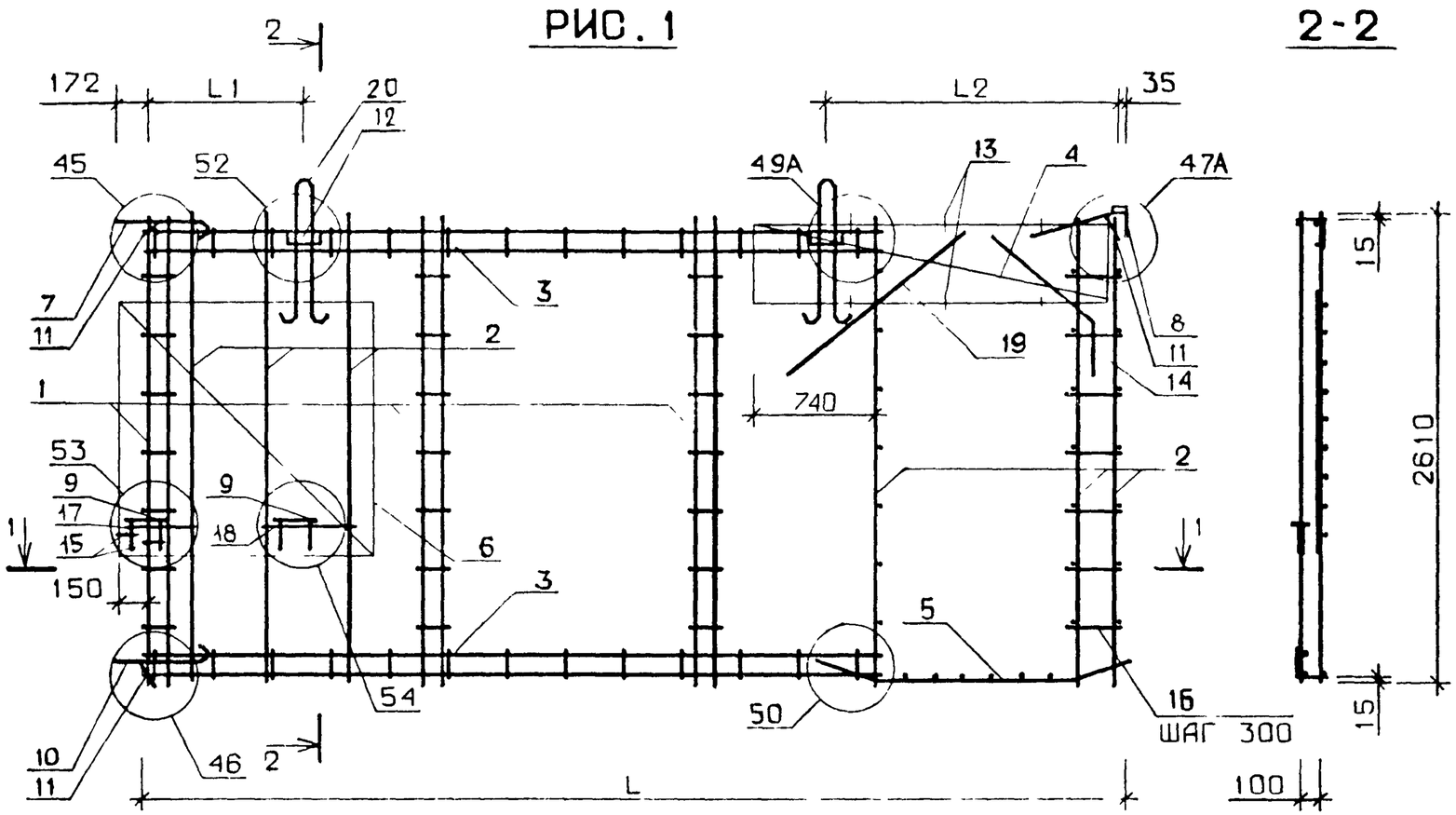

Размер „С" определяется при привязке изделия в конкретном проекте

ОБОЗНАЧЕНИЕ	МАРКА	РИС	А,мм	L,мм	L1,мм	L2,мм	МАССА, кг	С,мм
1.131-2/82 В 1 0600	КП57	1	930	5020	790	1500	39.19	
-01	КП58	2	130	5620	780	1510	41.06	
-02	КП59	2	730	6220	1040	1850	41.66	

НАЧ.ОТД.	Балановский	
Н.КОНТР.	Волкова	
ГИП	Кривакин	
СТ.ИНЖ.	Исар	
ПРОВЕРИЛ	Гиберман	
РАЗРАБ.	Симонова	

1.131-2/82 В.1 0600 СБ.

КАРКАС ПРОСТРАНСТВЕННЫЙ (КП57...КП59) СБОРОЧНЫЙ ЧЕРТЕЖ

СТАДИЯ	МАССА	МАСШТ.
Р		
ЛИСТ 1	ЛИСТОВ	

ЦНИИЭПжилищ

РИС. 2

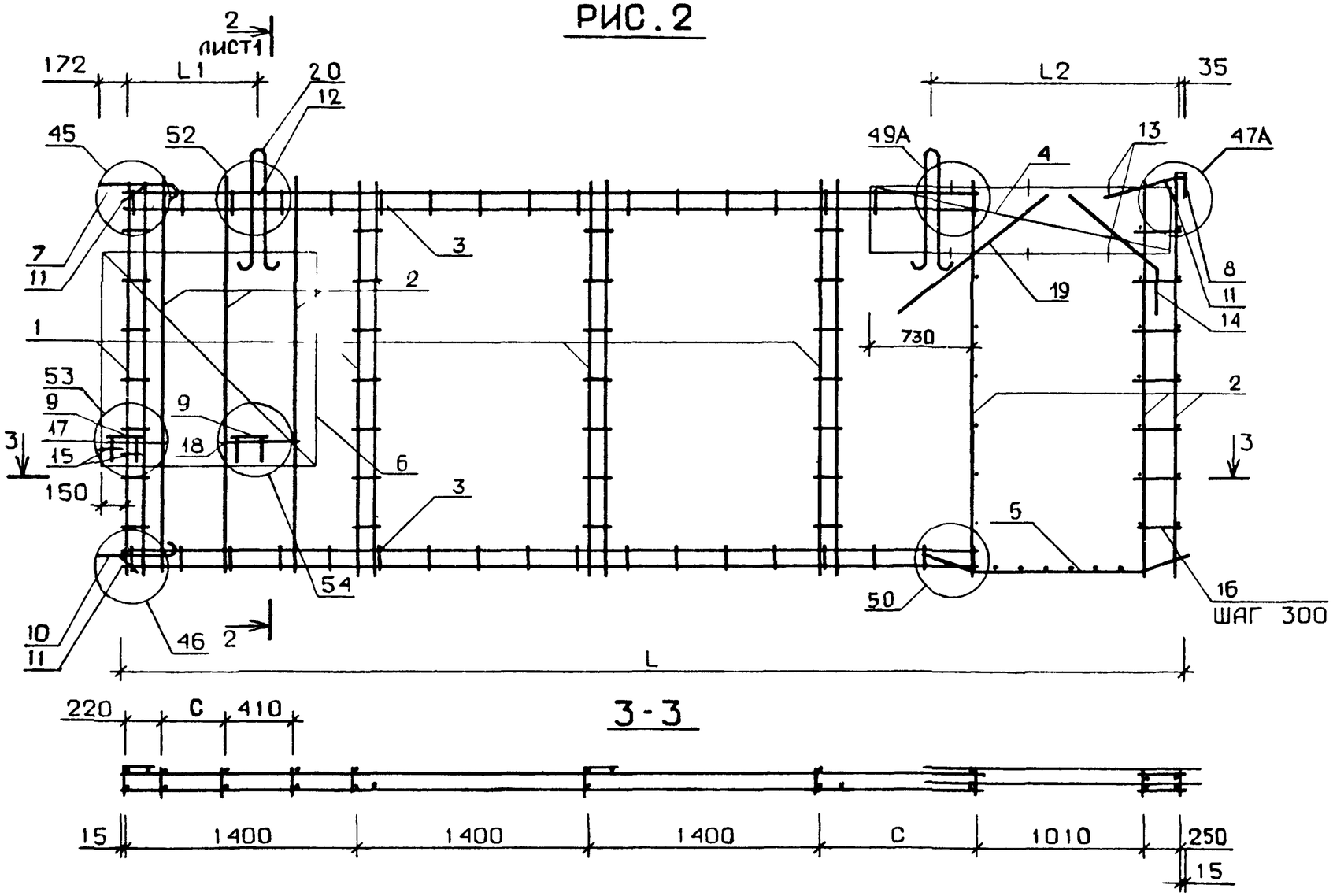

Размер „С" определяется при привязке изделия в конкретном проекте.

1.131-2/82 В.1	0600 СБ		лист 2

ИНВ №ПОДЛ	ПОДПИСЬ И ДАТА	ВЗАМ ИНВ №

ЭПВЦ КиевЗНИИЭП | ОПЕРАТОР ТЛП КОРТ | СКАЛА

НАИМЕНОВАНИЕ	КОЛ НА ИСПОЛН 1.131-2/82 В.1 7000-					
	–	01	02	03	04	05
МАТЕРИАЛЫ:						
БЕТОН ТЯЖ. М150, М КУБ.	1.88	1.88	2.14	2.14	2.40	2.40
ПОКАЗАТЕЛИ:						
МАССА СТАЛИ, КГ	39.19	39.19	41.06	41.06	41.66	41.66
АРМАТУРНЫЕ ИЗДЕЛИЯ	30.48	30.48	32.35	32.35	32.95	32.95
АРМАТУРНАЯ СТАЛЬ	30.48	30.48	32.35	32.35	32.95	32.95
КЛАСС А-Ш	9.48	9.48	9.48	9.48	9.48	9.48
Ф8АШ ГОСТ 5781-82	6.64	6.64	6.64	6.64	6.64	6.64
Ф12АШ ГОСТ 5781-82	2.84	2.84	2.84	2.84	2.84	2.84
КЛАСС ВР-I	21.00	21.00	22.87	22.87	23.47	23.47
Ф4ВРI ГОСТ 6727-80	6.423	6.423	6.654	6.654	6.732	6.732
Ф5ВРI ГОСТ 6727-80	14.58	14.58	16.23	16.23	16.74	16.74
ЗАКЛАДНЫЕ ИЗДЕЛИЯ	8.71	8.71	8.71	8.71	8.71	8.71
ПРОФИЛЬНАЯ СТАЛЬ	2.320	2.320	2.320	2.320	2.320	2.320
ПОЛОСОВАЯ	2.320	2.320	2.320	2.320	2.320	2.320
-6Х30 ГОСТ 103-76 ВСТ3КП2 ГОСТ 380-71*	0.060	0.060	0.060	0.060	0.060	0.060
-8Х60 ГОСТ 103-76 ВСТ3КП2 ГОСТ 380-71*	2.260	2.260	2.260	2.260	2.260	2.260
АРМАТУРНАЯ СТАЛЬ	6.39	6.39	6.39	6.39	6.39	6.39
КЛАСС А-I	1.960	1.960	1.960	1.960	1.960	1.960
Ф12АI ГОСТ 5781-82	1.960	1.960	1.960	1.960	1.960	1.960
КЛАСС АС-П	4.43	4.43	4.43	4.43	4.43	4.43
Ф10АСП ГОСТ 5781-82	0.89	0.89	0.89	0.89	0.89	0.89
Ф14АСП ГОСТ 5781-82	3.54	3.54	3.54	3.54	3.54	3.54

МАРКИРОВКА ИЗДЕЛИЙ ПО ИСПОЛНЕНИЯМ ПРИВЕДЕНА В ТАБЛИЦЕ ИСПОЛНЕНИЯ К СБОРОЧНОМУ ЧЕРТЕЖУ

НАЧ ОТД	БАЛАНОВСКИЙ	
Н КОНТР	ВОЛКОВА	
ГИП	КРИВАКИН	
СТ ИНЖ	ИСАР	
ПРОВЕРИЛ	ГИБЕРМАН	
РАЗРАБ.	СИМОНОВА	

1.131-2/82 В.1 7000 Д8

ВЕДОМОСТЬ РАСХОДА МАТЕРИАЛОВ

СТАДИЯ	ЛИСТ	ЛИСТОВ
Р		1

ЦНИИЭПжилища

ФОРМАТ А4

ИНВ №ПОДЛ	ПОДП И ДАТА	ВЗАМ ИНВ №

ЭПВЦ КиевЗНИИЭП | ОПЕРАТОР ТЛП КОРТ

НАИМЕНОВАНИЕ	КОЛ НА ИСПОЛН

19716 (65)

ЛИСТ

ЦЕНТРАЛЬНЫЙ ИНСТИТУТ ТИПОВОГО ПРОЕКТИРОВАНИЯ
ГОССТРОЯ СССР
КИЕВСКИЙ ФИЛИАЛ
г Киев 57 ул Эжена Потье № 12

15/5
Заказ № 2268 Инв № 19716 Тираж 3200

Сдано в печать 2 IV 1985 Цена 2-51