ТИПОВЫЕ КОНСТРУКЦИИ, ИЗДЕЛИЯ И УЗЛЫ ЗДАНИЙ И СООРУЖЕНИЙ

Серия 1.442.1-3

ПЛИТЫ ЖЕЛЕЗОБЕТОННЫЕ РЕБРИСТЫЕ ВЫСОТОЙ 500 мм ДЛЯ ПЕРЕКРЫТИЙ ПРОИЗВОДСТВЕННЫХ ЗДАНИЙ

Выпуск 2

ПРЕДВАРИТЕЛЬНО НАПРЯЖЕННЫЕ ПЛИТЫ ШИРИНОЙ 1,5 и 1,0 м, АРМАТУРНЫЕ И ЗАКЛАДНЫЕ ИЗДЕЛИЯ

РАБОЧИЕ ЧЕРТЕЖИ

20986-02
ЦЕНА 0-46

ЦЕНТРАЛЬНЫЙ ИНСТИТУТ ТИПОВОГО ПРОЕКТИРОВАНИЯ
ГОССТРОЯ СССР

Москва, А-445, Смольная ул., 22

Сдано в печать VIII 1986 года

Заказ № 9929 Тираж 1300 экз.

ТИПОВЫЕ КОНСТРУКЦИИ, ИЗДЕЛИЯ И УЗЛЫ ЗДАНИЙ И СООРУЖЕНИЙ

Серия 1.442.1-3

ПЛИТЫ ЖЕЛЕЗОБЕТОННЫЕ РЕБРИСТЫЕ ВЫСОТОЙ 500 мм ДЛЯ ПЕРЕКРЫТИЙ ПРОИЗВОДСТВЕННЫХ ЗДАНИЙ

Выпуск 2

ПРЕДВАРИТЕЛЬНО НАПРЯЖЕННЫЕ ПЛИТЫ ШИРИНОЙ 1,5 И 1,0 м. АРМАТУРНЫЕ И ЗАКЛАДНЫЕ ИЗДЕЛИЯ

РАБОЧИЕ ЧЕРТЕЖИ

РАЗРАБОТАНЫ

ЦНИИПРОМЗДАНИЙ

И.о. гл. инженера ин-та — А.А. Болтухов

Начальник отдела — Э.Н. Кодыш

Гл. инженер проекта — А.В. Белов

Рук. группы — А.А. Музыко

совместно с:

НИИЖБ

Зам. директора ин-та — Н.Н. Коровин

Рук. лаборатории — Г.И. Бердичевский

Ст. научн. сотрудник — А.Е. Кузьмичев

НИИСК

Зам. директора ин-та — П.И. Кривошеев

Рук. лаборатории — Б.П. Ковтунов

Утверждены Госстроем СССР

Протокол от 16.12.85 N А4-62

Введены в действие с 01.04.86

№ п/п	Обозначение	Наименование	Стр.
1	1.442.1-3.2-0.0.00	Содержание	2
2	1.442.1-3.2-0.0.00 ПЗ	Пояснительная записка	
3	1.442.1-3.2-0.0.1.0	Каркас плоский (КР1...КР4)	3
4	1.442.1-3.2-0.0.2.0	Каркас плоский (КР5...КР9)	4
5	1.442.1-3.2-0.0.3.0	Сетка (С1...С4)	5
6	1.442.1-3.2-0.0.4.0	Сетка (С5...С12)	6
7	1.442.1-3.2-0.0.5.0	Сетка С13	8
8	1.442.1-3.2-0.0.6.0	Изделие закладное (МН1т, МН1н)	
9	1.442.1-3.2-0.0.7.0	Изделие закладное (МН2т, МН2н)	9
10	1.442.1-3.2-0.0.8.0	Составная позиция СП1	
11	1.442.1-3.2-0.0.0.4	Стержень гнутый	10

Нач. отд.	Кодыш		1.442.1-3.2-0.0.00		
Гл. инж. пр.	Белов		Содержание	Стадия: Р	Лист:	Листов: 1
Рук. пр.	Музыко			ЦНИИПРОМЗДАНИЙ	

Формат А4

Выпуск 2 содержит рабочие чертежи арматурных и закладных изделий плит, разработанных в выпуске 1 настоящей серии.

Арматурные сетки и каркасы при диаметрах до 5 мм включительно выполняются из обыкновенной арматурной проволоки периодического профиля класса Вр-I по ГОСТ 6727-80, при диаметре 6 мм и более - из горячекатаной арматурной стали периодического профиля класса А-III по ГОСТ 5781-82

Плоские сварные каркасы и сетки должны изготовляться с помощью контактной точечной электросварки в соответствии с требованиями ГОСТ 10922-75 и ГОСТ 14098-68. Замена контактной сварки на электродуговую не допускается.

Изготовление закладных изделий производится в соответствии с "Инструкцией по сварке соединений арматуры и закладных деталей железобетонных конструкций" (СН393-78).

Защиту закладных изделий от коррозии следует производить в соответствии с требованиями Главы СНиП II-28-73*.

Инв. № подл. | Подпись и дата | Взам. инв. №

Нач. отд.	Кодыш		1.442.1-3.2-0.0.00 ПЗ		
Гл. инж. пр.	Белов		Пояснительная записка	Стадия: Р	Лист:	Листов: 1
Рук. пр.	Музыко			ЦНИИПРОМЗДАНИЙ	

Формат	Зона	Поз.	Обозначение	Наименование	Кол.	Примечание
				Документация		
			1.442.1-3.2-0.0.1.0 СБ	Сборочный чертеж		
				1.442.1-3.2-0.0.1.0		для Кр1
				Стержень ГОСТ 5781-82		
Б.4.		1	1.442.1-3.2-0.0.0.2	ф12 А III, ℓ=5300 мм	2	4,7 кг
Б.4.		2	1.442.1-3.2-0.0.0.2-01	ф12 А III, ℓ=485 мм	27	0,43 кг
				1.442.1-3.2-0.0.1.0-01		для Кр2
				Стержень ГОСТ 5781-82		
Б.4		1	1.442.1-3.2-0.0.0.2-02	ф14 А III, ℓ=5300 мм	2	6,4 кг
Б.4.		2	1.442.1-3.2-0.0.0.2-03	ф14 А III, ℓ=485 мм	27	0,58 кг
				1.442.1-3.2-0.0.1.0-02		для Кр3
				Стержень ГОСТ 5781-82		
Б.4.		1	1.442.1-3.2-0.0.0.2-04	ф10 А III, ℓ=4800 мм	2	3,0 кг
Б.4.		2	1.442.1-3.2-0.0.0.2-05	ф10 А III, ℓ=485 мм	24	0,3 кг
				1.442.1-3.2-0.0.1.0-03		для Кр4
				Стержень ГОСТ 5781-82		
Б.4.		1	1.442.1-3.2-0.0.0.2-06	ф12 А III, ℓ=4800 мм	2	4,3 кг
Б.4.		2	1.442.1-3.2-0.0.0.2-01	ф12 А III, ℓ=485 мм	24	0,43 кг

Подпись и дата | Взам. инв. №

Нач. отд.	Кодыш		1.442.1-3.2-0.0.1.0
Нормокон.	Белоб		
Гл. инж. пр.	Белоб		Каркас плоский (КР1 ... КР4)
Рук. пр.	Музыко		
Провер.	Бекетова		
Разраб.	Шаранова		

Стадия	Лист	Листов
Р		1

ЦНИИПРОМЗДАНИЙ

Формат А4

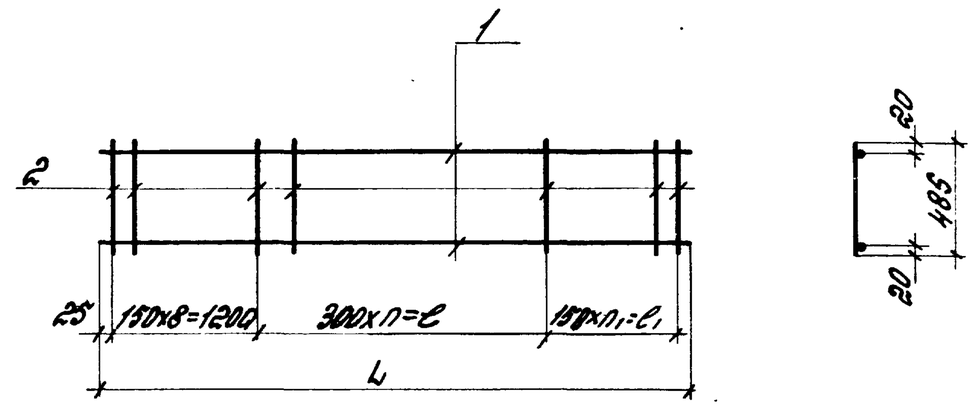

Обозначение	Марка	Размеры, мм			Кол-во шагов		Масса, кг
		L	ℓ	ℓ₁	n	n₁	
1.442.1-3.2-0.0.1.0	КР1	5300	2700	1350	9	9	21,0
-01	КР2	5300	2700	1350	9	9	28,5
-02	КР3	4800	2400	1050	8	7	13,2
-03	КР4	4800	2400	1050	8	7	18,8

Подпись и дата | Взам. инв. № | Инв. № подл.

Нач. отд.	Кодыш	
Нормокон.	Белоб	
Гл. инж. пр.	Белоб	
Рук. пр.	Музыко	
Провер.	Бекетова	
Разраб.	Шаранова	

1.442.1-3.2-0.0.1.0 СБ

Каркас плоский (КР1...КР4) Сборочный чертеж

Стадия	Масса	Масштаб
Р	см. табл.	

Лист | Листов 1

ЦНИИПРОМЗДАНИЙ

00986-02

Формат	Зона	Поз.	Обозначение	Наименование	Кол. на исполн. —	01	02	03	04						Примечание
					1.442.1-3.2-0.0.2.0-										
				Документация											
А4			1.442.1-3.2-0.0.2.0 СБ	Сборочный чертеж											
А4			1.442.1-3.2-0.0.0.0 ПЗ	Пояснительная записка											
				Детали											
				Стержень ГОСТ 5781-82											
Б.Ч.		1	1.442.1-3.2-0.0.0.2 -07	ф 14 А III, ℓ=1250 мм	1										1,5 кг
			-08	ф 14 А III, ℓ=750 мм		1									0,9 кг
			-09	ф 20 А III, ℓ=1410 мм			1								3,5 кг
			-10	ф 22 А III, ℓ=1410 мм				1							4,2 кг
			-11	ф 16 А III, ℓ=910 мм					1						1,4 кг
Б.Ч.		2	1.442.1-3.2-0.0.0.2 -12	ф 14 А III, ℓ=1130 мм	1										1,4 кг
			-13	ф 14 А III, ℓ=630 мм		1									0,8 кг
			-14	ф 10 А III, ℓ=1340 мм			1								0,8 кг
			-15	ф 12 А III, ℓ=1340 мм				1							1,2 кг

Нач. отд.	Кадыш		
Нормокон.	Белов		
Гл. инж. пр.	Белов		
Рук. гр.	Музыко		
Провер.	Бекетова		
Разраб.	Шорникова		

1.442.1-3.2-0.0.2.0

Каркас плоский (КР5... КР9)

Стадия	Лист	Листов
Р	1	2

ЦНИИПРОМЗДАНИЙ

Формат А4

Инв. № подл.	Подпись и дата	Взам. инв. №

Формат	Зона	Поз.	Обозначение	Наименование	Кол. на исполн. —	01	02	03	04						Примечание
					1.442.1-3.2-0.0.2.0-										
				Стержень ГОСТ 5781-82											
Б.Ч.		2	1.442.1-3.2-0.0.0.2 -16	ф 6 А III, ℓ=840 мм					1						0,2 кг
Б.Ч.		3	1.442.1-3.2-0.0.0.2 -17	ф 6 А III, ℓ=480 мм	12	7									0,1 кг
			-18	ф 10 А III, ℓ=230 мм			14								0,15 кг
			-19	ф 12 А III, ℓ=230 мм				14							0,2 кг
			-20	ф 6 А III, ℓ=230 мм					8						0,05 кг
Б.Ч.		4	1.442.1-3.2-0.0.0.2 -21	ф 14 А III, ℓ=50 мм	2	2									0,06 кг
			-22	ф 20 А III, ℓ=50 мм			2								0,12 кг
			-23	ф 22 А III, ℓ=50 мм				2							0,15 кг
			-24	ф 16 А III, ℓ=50 мм					2						0,08 кг

Инв. № подл. | Подпись и дата | Взам. инв. №

1.442.1-3.2-0.0.2.0

Лист 2

Формат А4

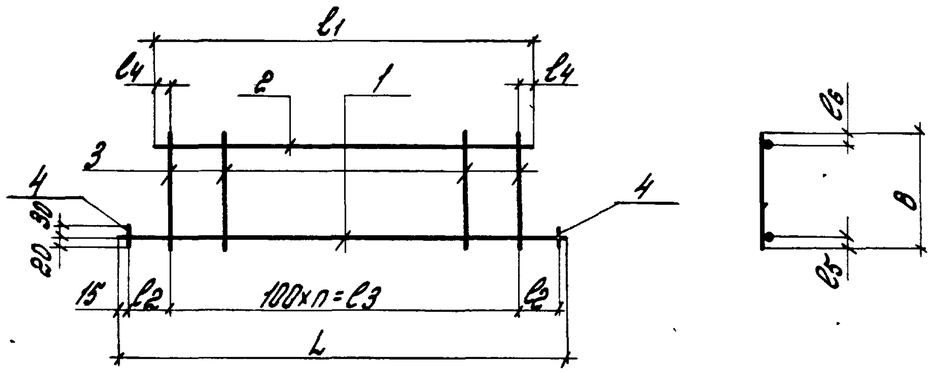

Обозначение	Марка	Размеры, мм L	B	ℓ1	ℓ2	ℓ3	ℓ4	ℓ5	ℓ6	Кол-во шагов, n	Масса, кг
1.442.1-3.2-0.0.2.0	КР5	1250	480	1130	60	1100	15	15	15	11	4,2
-01	КР6	750	480	630	60	600	15	15	15	6	2,6
-02	КР7	1410	230	1340	35	1300	20	20	20	13	6,6
-03	КР8	1410	230	1340	35	1300	20	20	20	13	8,5
-04	КР9	910	230	840	35	800	20	20	20	8	2,2

Инв.№ подл. | Подпись и дата | Взам. инв.№

Нач. отд.	Кодыш	
Нормокон.	Белов	
Гл. инж. пр.	Белов	
Рук. пр.	Музыко	
Провер.	Бекетова	
Разраб.	Шаранова	

1.442.1-3.2-0.0.2.0 СБ

Каркас плоский (КР5...КР9) Сборочный чертеж

Стадия	Масса	Масштаб
Р	см. табл.	
Лист	Листов 1	

ЦНИИПРОМЗДАНИЙ

формат А4

Формат	Зона	Поз.	Обозначение	Наименование	Кол.	Примечание
				Документация		
			1.442.1-3.2-0.0.3.0 СБ	Сборочный чертеж		
				1.442.1-3.2-0.0.3.0		для С1
				Стержень ГОСТ 5781-82		
Б.4.		1	1.442.1-3.2-0.0.0.2-25	ф6АIII, ℓ=5200мм	3	1,15кг
Б.4.		2	1.442.1-3.2-0.0.0.2-26	ф6АIII, ℓ=550мм	26	0,12кг
				1.442.1-3.2.-0.0.3.0-01		для С2
				Стержень ГОСТ 5781-82		
Б.4.		1	1.442.1-3.2-0.0.0.2-27	ф6АIII, ℓ=4800мм	3	1.07кг
Б.4.		2	1.442.1-3.2-0.0.0.2-26	ф6АIII, ℓ=550мм	24	0,12кг
				1.442.1-3.2-0.0.3.0-02		для С3
				Стержень ГОСТ 5781-82		
Б.4.		1	1.442.1-3.2-0.0.0.2-25	ф6АIII, ℓ=5200мм	3	1,15кг
Б.4.		2	1.442.1-3.2-0.0.0.2-28	ф6АIII, ℓ=450мм	26	0,1кг
				1.442.1-3.2-0.0.3.0-03		для С4
				Стержень ГОСТ 5781-82		
Б.4.		1	1.442.1-3.2-0.0.0.2-27	ф6АIII, ℓ=4800мм	3	1.07кг
Б.4.		2	1.442.1-3.2-0.0.0.2-28	ф6АIII, ℓ=450мм	24	0,1кг

Инв.№ подл. | Подпись и дата | Взам. инв.№

Нач. отд.	Кодыш	
Нормокон.	Белов	
Гл. инж. пр.	Белов	
Рук. пр.	Музыко	
Провер.	Бекетова	
Разраб.	Шаранова	

1.442.1-3.2-0.0.3.0

Сетка (С1...С4)

Стадия	Лист	Листов
Р		1

ЦНИИПРОМЗДАНИЙ

формат А4

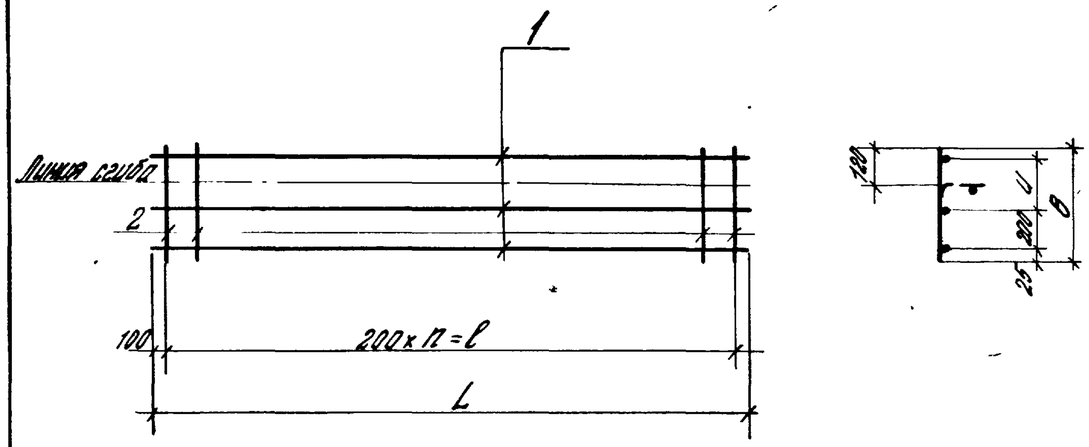

Обозначение	Марка	Размеры, мм				Кол-во шагов п	Масса, кг
		L	ℓ	B	U		
1.442.1-3.2-0.0.3.0	С1	5200	5000	550	300	25	6,6 кг
-01	С2	4800	4600	550	300	23	6,1 кг
-02	С3	5200	5000	450	200	25	6,1 кг
-03	С4	4800	4600	450	200	23	5,6 кг

Нач. отд.	Ковыш		
Нормокон.	Белов		
Гл. инж. пр.	Белов		
Рук. гр.	Музыко		
Провер.	Бекетова		
Разраб.	Шороновa		

1.442.1-3.2-0.0.3.0 СБ

Сетка (С1...С4)
Сборочный чертеж

Стадия	Масса	Масштаб
Р	см. табл.	
Лист	Листов 1	

ЦНИИПРОМЗДАНИЙ

формат А4

Инв. N подл.	Подпись и дата	Взам. инв. N

Обозначение	Наименование	Кол. на исполн. –	01	02	03	04	05	06	07				Примечание
	Документация												
1.442.1-3.2-0.0.4.0 СБ	Сборочный чертеж												
1.442.1-3.2-0.0.0 ПЗ	Пояснительная записка												
	Детали												
	Стержень ГОСТ 5781-82												
1.442.1-3.2-0.0.0.2-29	ф 6 А III, ℓ = 5350 мм	10		10		5		5					1,2 кг
-30	ф 6 А III, ℓ = 4850 мм		10		10		5		5				1,1 кг
1.442.1-3.2-0.0.0.2-31	ф 6 А III, ℓ = 1350 мм	27	25	27	25								0,3 кг
-32	ф 6 А III, ℓ = 850 мм					27	25	27	25				0,2 кг
БОЦ													
ПНОЕ													
Шифр обф		А4	А4			64		64					

1.442.1-3.2-0.0.4.0

Сетка (С5...С12)

Стадия	Лист	Листов
Р		1

ЦНИИПРОМЗДАНИЙ

Нач. отд.	Ковыш	
Нормокон.	Белов	
Гл. инж. пр.	Белов	
Рук. гр.	Музыко	
Провер.	Бекетова	
Разраб.	Шороновa	

20986-02 7

Рис.1

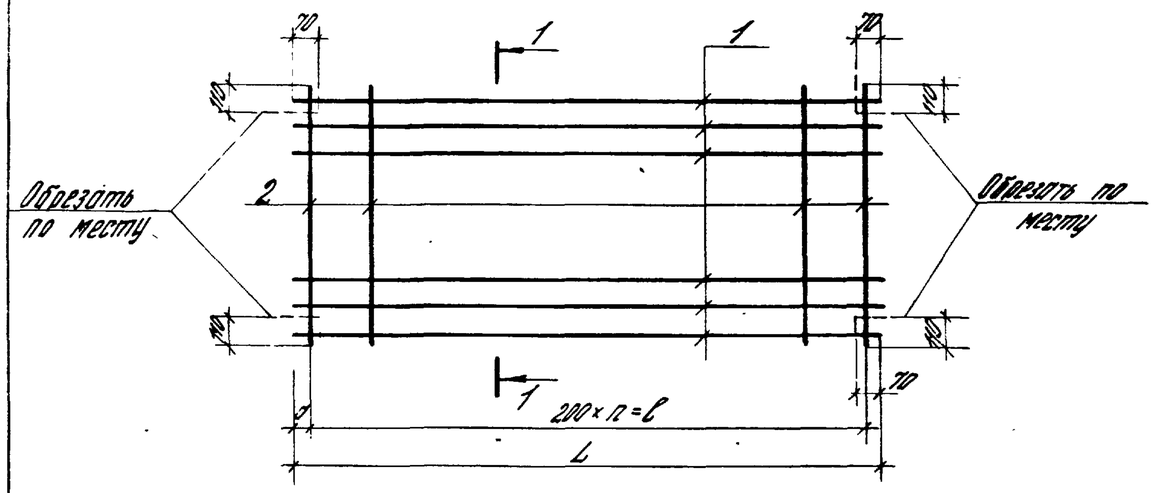

Рис.2

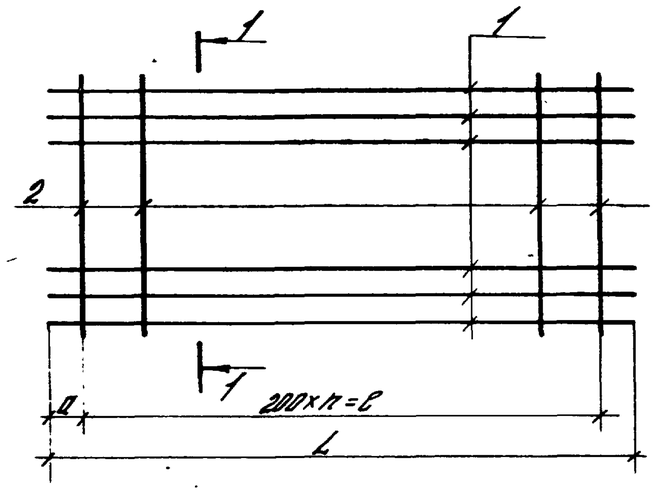

1-1

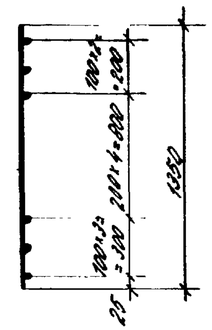

Рис.3

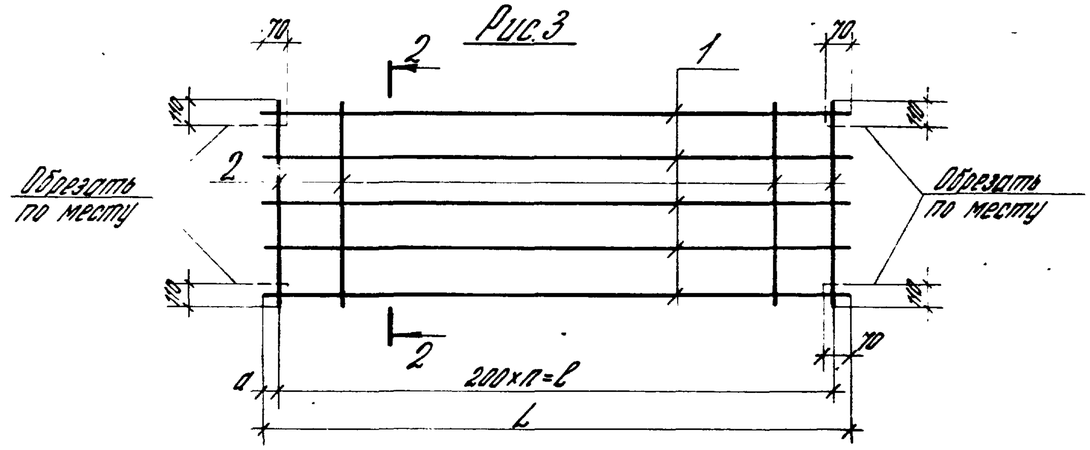

Рис.4

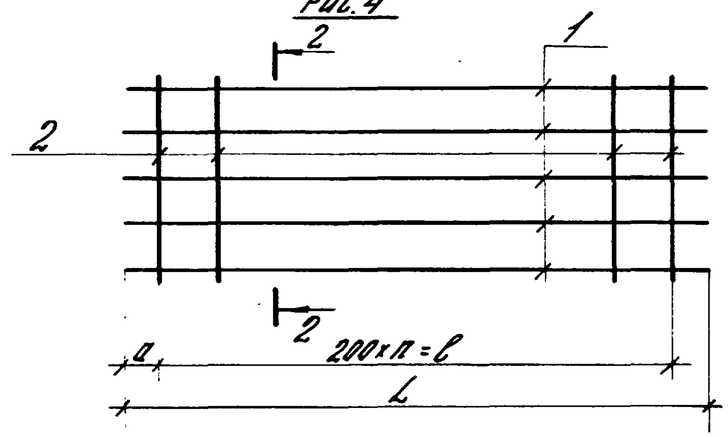

2-2

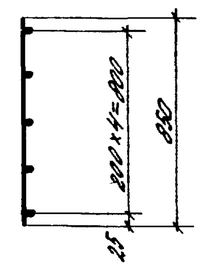

Обозначение	Марка	Рис.	Размеры, мм				Масса, кг
			L	a	l	n	
1.442.1-3.2-0.04.0	С5	1	5350	75	5200	26	20,1
-01	С6		4850	25	4800	24	18,5
-02	С7	2	5350	75	5200	26	20,1
-03	С8		4850	25	4800	24	18,5
-04	С9	3	5350	75	5200	26	11,4
-05	С10		4850	25	4800	24	10,5
-06	С11	4	5350	75	5200	26	11,4
-07	С12		4850	25	4800	24	10,5

Инв.№ подл. | Подпись и дата | Взам.инв.№

Нач.отд.	Кобыш		
Нормокон.	Белов		
Гл.инжен.	Белов		
Рук.гр.	Музыко		
Провер.	Бекетова		
Разраб.	Шаранова		

1.442.1-3.2-0.04.0СБ

Сетка (С5...С12). Сборочный чертеж

Стадия	Масса	Масштаб
Р	см. табл.	
Лист	Листов 1	

ЦНИИПРОМЗДАНИЙ

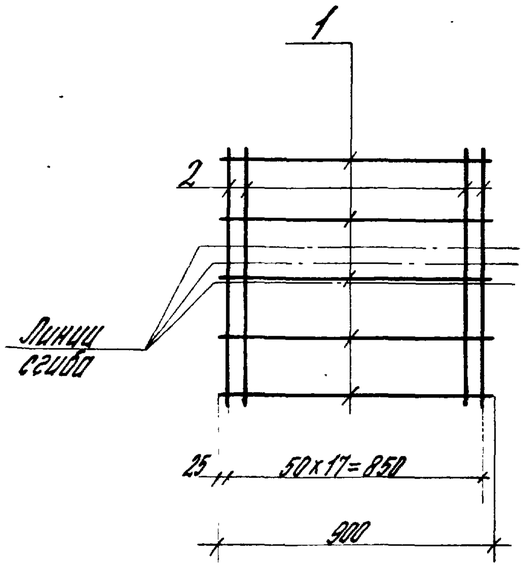

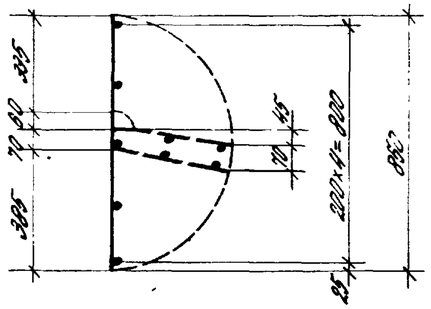

Формат	Зона	Поз.	Обозначение	Наименование	Кол. шт.	Примечание
				Стержень ГОСТ 6727-80		
Б.Ч.		1	1.442.1-3.2-0.0.0.2-33	ф5 ВрI, ℓ=900 мм	5	0,13 кг
Б.Ч.		2	1.442.1-3.2-0.0.0.2-34	ф5 ВрI, ℓ=850 мм	18	0,12 кг

Нач.отд.	Кобыш		
Н.контр.	Белов		
Гл.инж.пр.	Белов		
Рук.гр.	Музыко		
Провер.	Бекетова		
Разраб.	Шорганова		

1.442.1-3.2-0.0.5.0 СБ

Сетка С13

Стадия	Масса	Масштаб
Р	2,8	1:20
Лист	Листов 1	

ЦНИИПРОМЗДАНИЙ

Формат А4

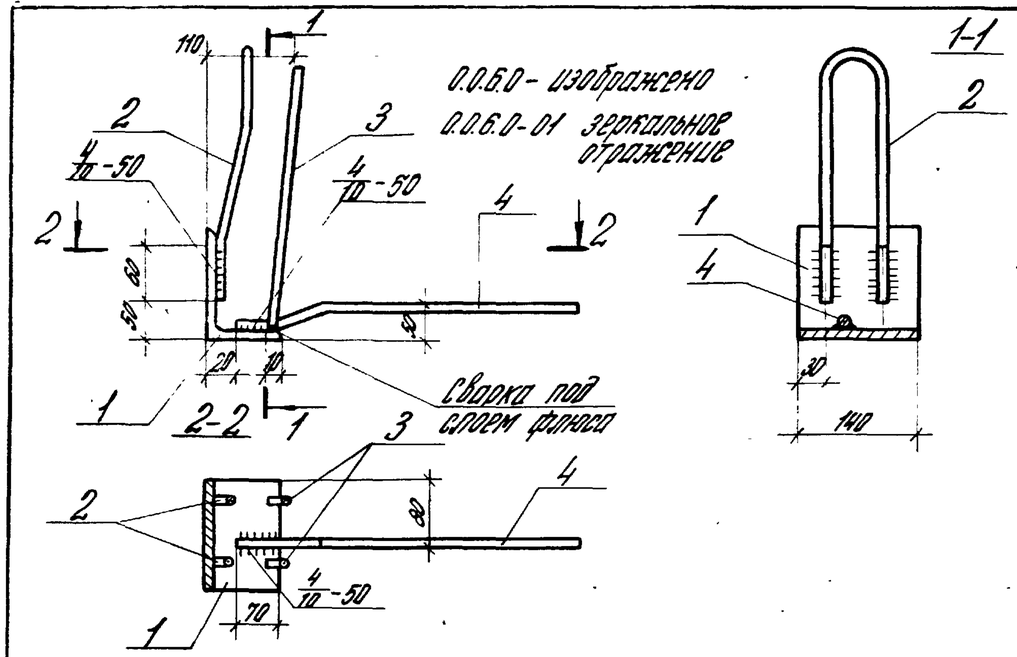

0.0.6.0 - изображено
0.0.6.0-01 зеркально отраженное

Формат	Зона	Поз.	Обозначение	Наименование	Кол. шт.	Примечание
				1.442.1-3.2-0.0.6.0-00		для МН1т
Б.Ч.		1	1.442.1-3.2-0.0.0.3	Уголок		
				140×90×8 ГОСТ 8510-72* / ВСТ3КП2-1 ТУ14-1-3023-80		
				ℓ = 140 мм	1	2,0 кг
АН		2	1.442.1-3.2-0.0.0.4	Стержень гнутый	1	
Б.Ч.		3	1.442.1-3.2-0.0.0.2-35	Стержень ГОСТ 5781-82		
				ф12 АIII, ℓ=360 мм	2	0,32 кг
АН		4	1.442.1-3.2-0.0.0.4-01	Стержень гнутый	1	
				1.442.1-3.2-0.0.6.0-01		для МН1н
			То же, что и	для исполнения-00		

Взам.инв.№ | Подпись и дата | Инв.№ подл.

Нач.отд.	Кобыш	
Н.контр.	Белов	
Гл.инж.пр.	Белов	
Рук.гр.	Музыко	
Провер.	Бекетова	
Разраб.	Шорганова	

1.442.1-3.2- 0.0.6.0 СБ

Изделие закладное (МН1т, МН1н)

Стадия	Масса	Масштаб
Р	3,9	1:75
Лист	Листов 1	

ЦНИИПРОМЗДАНИЙ

Формат А4

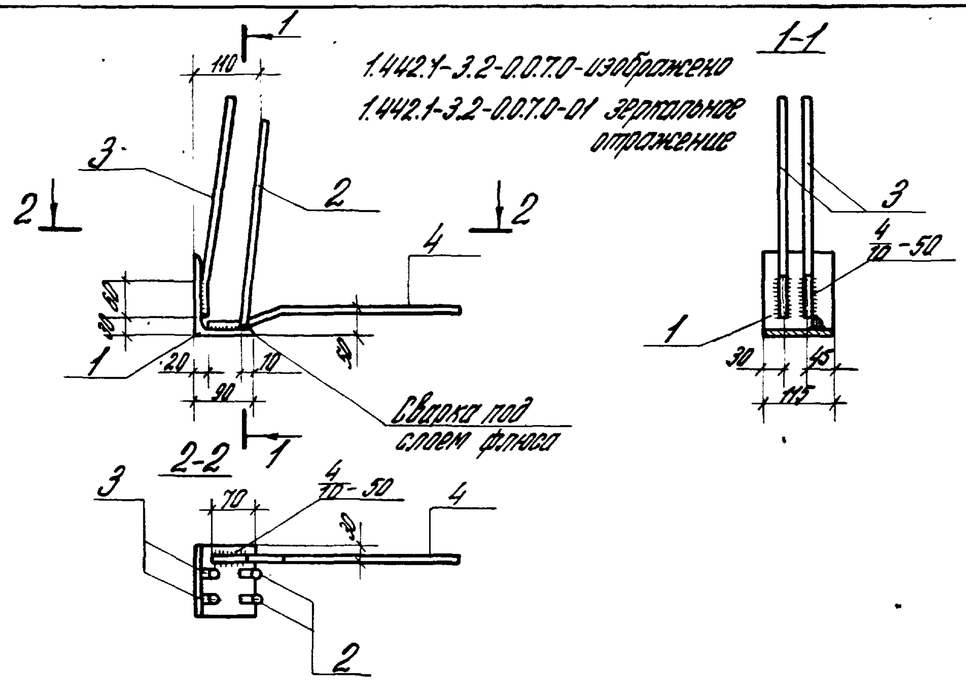

Формат	Зона	Поз.	Наименование	Обозначение	Кол.	Примечание
				1.442.1-3.2-0.0.7.0-00		Для МН2т
Б.4.		1	1.442.1-3.2-0.0.0.3-01	Уголок		
				140×90×8 ГОСТ 8510-72* / ВСТ3КП2-1 ТУ14-1-3023-80		
				ℓ = 115 мм	1	1,6 кг
Б.4.		2	1.442.1-3.2-0.0.0.2-35	Стержень ГОСТ 5781-82		
				Ф12 А III, ℓ = 360 мм	2	0,32 кг
А4		3	1.442.1-3.2-0.0.0.4-02	Стержень гнутый	2	
А4		4	1.442.1-3.2-0.0.0.4-01	Стержень гнутый	1	
				1.442.1-3.2-0.0.7.0-01		Для МН2н
			То же, что и для	исполнения-00		

Взам. инв. № | Подпись и дата | Инв. № подл.

Нач. отд.	Козыш		
Нормокон.	Белов		
Гл. инж. пр.	Белов		
Рук. гр.	Музыко		
Провер.	Бекетова		
Разраб.	Шаранова		

1.442.1-3.2-0.0.7.0

Изделие закладное (МН2т, МН2н)

Стадия	Масса	Масштаб
Р	3,4	1:50
Лист	Листов 1	

ЦНИИПРОМЗДАНИЙ

Формат А4

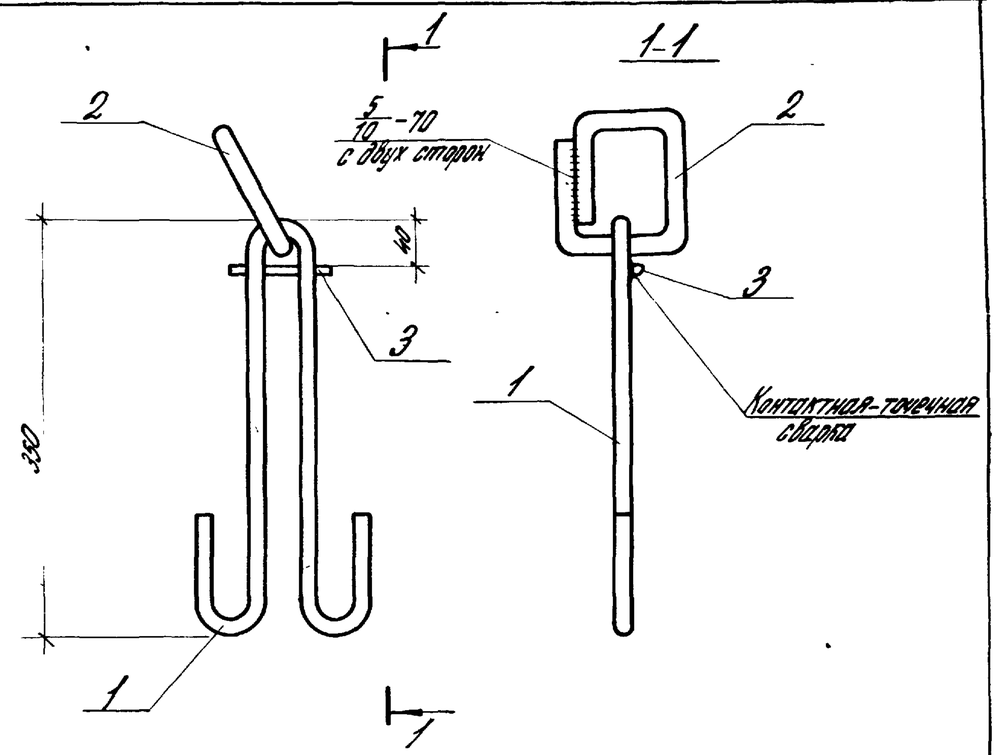

Формат	Зона	Поз.	Обозначение	Наименование	Кол. шт.	Примечание
А4		1	1.442.1-3.2-0.0.0.4-03	Стержень гнутый	1	
А4		2	1.442.1-32-0.0.0.4-04	Стержень гнутый	1	
Б.4.		3	1.442.1-3.2-0.0.0.2-36	Стержень ГОСТ 6727-80		
				Ф5 Вр I, ℓ = 80 мм	1	0,014 кг

Взам. инв. № | Подпись и дата | Инв. № подл.

Нач. отд.	Козыш		
Нормокон.	Белов		
Гл. инж. пр.	Белов		
Рук. гр.	Музыко		
Провер.	Бекетова		
Разраб.	Шаранова		

1.442.1-3.2-0.0.80 СБ

Составная позиция СП1

Стадия	Масса	Масштаб
Р	1,55	1:50
Лист	Листов 1	

ЦНИИПРОМЗДАНИЙ

Формат А4

Рис.1

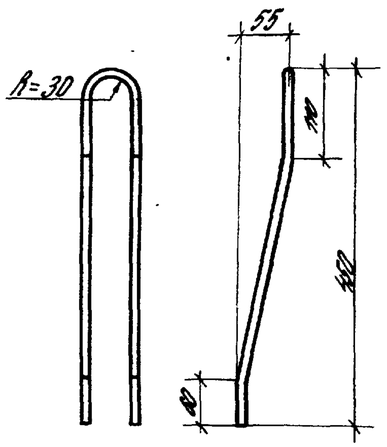

Рис.2

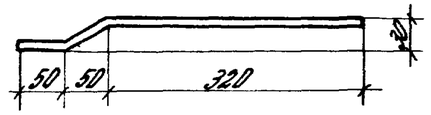

Рис.3

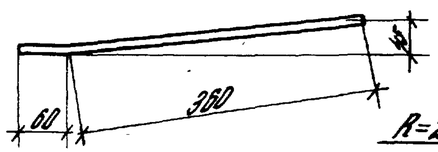

Рис.4

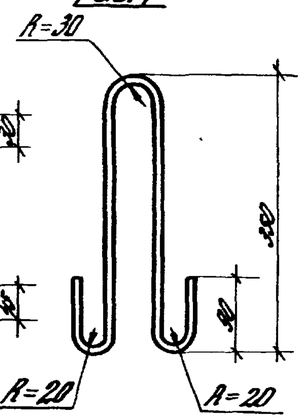

Рис.5 (М1:5)

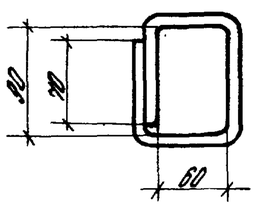

Рис.6 (М1:5)

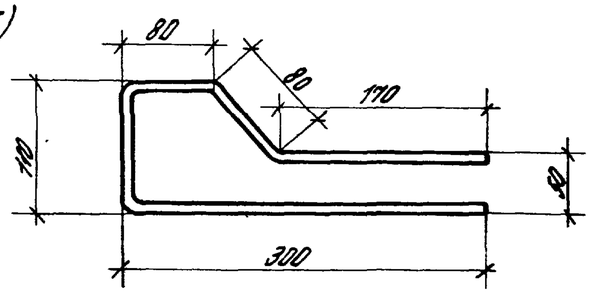

Обозначение	Рис.	Длина позиции мм	Материал ф и класс стали	ГОСТ	Масса кг
1.442.1-3.2-0.0.04	1	980	12АII	5781-82	0,87
-01	2	430	12АIII	5781-82	0,38
-02	3	420	12АIII		0,37
-03	4	940	12АI	5781-82	0,83
-04	5	450	16АI		0,71
-05	6	740	8АIII	5781-82	0,3

Нач.отд.	Кобыш		
Нормокон.	Белов		
Гл.инж.пр.	Белов		
Инж.гр.	Музыко		
Провер.	Бекетова		
Разраб.	Шаранова		

1.442.1-3.2-0.0.04

Стержень гнутый

Стадия	Масса	Масштаб
Р	см. табл.	1:75
Лист	Листов 1	

ЦНИИПРОМЗДАНИЙ

Формат А4

20986-09(11)