ГОССТРОЙ СССР
ГЛАВПРОМСТРОЙПРОЕКТ
СОЮЗМЕТАЛЛУРГСТРОЙНИИПРОЕКТ
ГПИ ИРКУТСКИЙ ПРОМСТРОЙПРОЕКТ

СБОРНЫЕ ЖЕЛЕЗОБЕТОННЫЕ КАМЕРЫ ВЫСОТОЙ 2,1 м ДЛЯ ТРУБ Ду 40 ÷ 500

ВТИ-КЖ-01-83-2

РАБОЧИЕ ЧЕРТЕЖИ КОНСТРУКЦИЙ И ИЗДЕЛИЙ

ИРКУТСК

ГОССТРОЙ СССР
ГЛАВПРОМСТРОЙПРОЕКТ
СОЮЗМЕТАЛЛУРГСТРОЙНИИПРОЕКТ
ГПИ ИРКУТСКИЙ ПРОМСТРОЙПРОЕКТ

СБОРНЫЕ ЖЕЛЕЗОБЕТОННЫЕ КАМЕРЫ ВЫСОТОЙ 2,1 м ДЛЯ ТРУБ Ду 40 ÷ 500

ВТИ-КЖ-01-83-2

РАБОЧИЕ ЧЕРТЕЖИ КОНСТРУКЦИЙ И ИЗДЕЛИЙ

"СОГЛАСОВАНО"

НАЧАЛЬНИК ТЕХНИЧЕСКОГО ОТДЕЛА
_____ /И.И.БУБИС/
"30" марта 1983г.

"УТВЕРЖДАЮ"

ГЛАВНЫЙ ИНЖЕНЕР ИНСТИТУТА
_____ /Ю.Д.ПДАЛЕВИЧ/
"30" марта 1983г.

ИРКУТСК

Формат	Обозначение	Наименование	стр.	примечание
А3	ВТИ-КЖ-01-83-2-С	Содержание	1	Изм.1
А3	-ПЗ	Пояснительная записка	2,3	
А3	-П1	Плита перекрытия П1	4	Изм.1
А3	-П1А	Плита перекрытия П1А	5	Изм.1
А3	-П2	Плита перекрытия П2	6	Изм.1
А3	-П2А	Плита перекрытия П2А	7	Изм.1
А3	-П2Б	Плита перекрытия П2Б	8	Изм.1
А3	-П3Б	Плита перекрытия П3Б	9	Изм.1
А3	П1÷П3Б	Ведомость расхода стали на один элемент, кг	10	Изм.1
А3	-ПС1	Панель стеновая ПС1	11	
А3	-ПС1А	Панель стеновая ПС1А	12	
А3	-ПС2	Панель стеновая ПС2	13	
А3	-ПС3	Панель стеновая ПС3	14	
А3	-ПС4	Панель стеновая ПС4	15	
А3	ПС1÷ПС4	Ведомость расхода стали на один элемент, кг	16	
А3	-КП1	Каркас пространственный КП1	17	
А3	-КП2	Каркас пространственный КП2	18	
А3	-КП3	Каркас пространственный КП3	19	
А3	-КП4	Каркас пространственный КП4	20	
А3	-КП5	Каркас пространственный КП5	21	
А3	-КП6	Каркас пространственный КП6	22	
А3	-КП7	Каркас пространственный КП7	23	
А3	-КП8	Каркас пространственный КП8	24	
А4	-КР1	Каркас плоский КР1	25	
А4	-КР2	Каркас плоский КР2	25	
А4	-КР3	Каркас плоский КР3	26	
А4	-КР4	Каркас плоский КР4	26	
А4	-КР5	Каркас плоский КР5	27	
А4	-КР6	Каркас плоский КР6	27	
А4	-КР7	Каркас плоский КР7	28	
А4	-КР8	Каркас плоский КР8	28	
А4	-КР9	Каркас плоский КР9	29	
А4	-КР10	Каркас плоский КР10	29	
А4	ВТИ-КЖ-01-83-2-С1	Сетка арматурная С1	30	
А4	-С2	Сетка арматурная С2	30	
А4	-С3	Сетка арматурная С3	31	
А4	-С4	Сетка арматурная С4	31	
А4	-С5	Сетка арматурная С5	32	
А4	-С6	Сетка арматурная С6	32	
А4	-С7	Сетка арматурная С7	33	
А4	-С8	Сетка арматурная С8	33	
А4	-С9	Сетка арматурная С9	34	
А4	-С10	Сетка арматурная С10	34	
А4	-МЛ1	Лестница металлическая МЛ1	35	
А4	-МП1	Приямок металлический МП1	35	
А4	-МН1	Сальник МН1	36	
А4	-МН2	Сальник МН2	36	
А4	-МН3	Сальник МН3	37	
А4	-МН4	Изделие закладное МН4	37	
А4	-МН5	Ходовая скоба МН5	38	
А4	-МС1	Решетка МС1	38	
А3	-КП9	Каркас пространственный КП9	39	
А3	-КП10	Каркас пространственный КП10	40	

Гл.конТС	Эрдман		
Нач.отд	Гонеев		
Гл.констр	Попов		
Гл.конструктор	Кулач		
Инженер	Гостина		III-83
Техник	Шнорсен		
Нормоконтролер	Колмакова		IV.83

ВТИ-КЖ-01-83-2-С

Содержание

Стадия	Лист	Листов
Р		1

ГОССТРОЙ СССР
ИРКУТСКИЙ
ПРОМСТРОЙПРОЕКТ

Инв.№ подл. | Подпись и дата | Взам.инв.№

I. ОБЩАЯ ЧАСТЬ

I.I.Настоящий выпуск с.ВТИ-КЖ-0I-83 содержит рабочие чертежи стеновых панелей и плит перекрытий (днища) теплофикационных камер, а также арматурных,закладных и соединительных изделий,устанавливаемых непосредственно в конструкциях и при монтаже.

I.2.Расчетные схемы и нагрузки,а также спецификации к схемам расположения элементов камер приведены в с.ВТИ-КЖ-0I-83-I.

I.3.Железобетонные элементы запроектированы в соответствии с главой СНиП П-2I-75 "Бетонные и железобетонные конструкции.Нормы проектирования".

I.4.Элементы обозначены марками состоящими из букв и цифр:
-для плит перекрытий буква "П" определяет вид изделия (плита), цифра за ней-типоразмер,далее буква "А"-наличие отверстий.
-для стеновых панелей буквы "ПС" определяют вид изделия (панель стеновая),цифра за ними-типоразмер,далее буква "А"-наличие дополнительных закладных.

2.КОНСТРУКТИВНЫЕ РЕШЕНИЯ

2.I.Плиты перекрытий и стеновые панели камер запроектированы из бетона марки 300.

2.2.Арматура принята класса АШ марки 25Г2С,AI марки ВСт3пс2 по ГОСТ 578I-8I и класса ВрI по ГОСТ 6727-80.

Для закладных элементов принята прокатная сталь марки ВСт 3пс6 по ГОСТ 380-7I* анкера закладных деталей из стали класса АШ марки 25Г2С.

Монтажные петли приняты из стали класса AI ВСт3сп2 и А-П марки ГО ГТ по ГОСТ 578I-8I.

2.3.Армирование плит и панелей производится сварными каркасами и сетками,изготовляемыми и объединяемыми в пространственный каркас с помощью контактной точечной сварки по ГОСТ I4098-68.

2.4.Закладные изделия изготавливать при помощи сварки электродами Э-42А по ГОСТ 9467-65.Высота сварных швов $h_ш$=6 мм.

2.5.Стальные изделия МЛI, МПI, МСI, МНI, МН2, МН3 покрыть эмалью ХВ-I6 по ТУ 6-I0-I30I-78 за 4 раза по грунтовке ГФ-020 по ТУ6I0-I642-77.

3.ИЗГОТОВЛЕНИЕ,ПРИЕМКА,СКЛАДИРОВАНИЕ И ТРАНСПОРТИРОВАНИЕ ИЗДЕЛИЙ

3.I.Бетонирование изделий предусматривается в горизонтальном положении.

Для выемки изделий из опалубки по периметру изделий и отверстий в них предусматриваются распалубочные уклоны i_{min} =I/20.

Съем с опалубки производится за монтажные петли после достижения бетоном 70% проектной прочности.

3.2.При установке монтажных петель руководствоваться деталями, приведенными на стр. 7,11.

3.3.Приемка изделий должна производиться в соответствии с ГОСТ I30I5-8I "Изделия железобетонные и бетонные.Общие технические требования".

3.4.Складирование изделий производится в положении плашмя,штабелями высота которых обеспечивает требования по технике безопасности согласно СНиП Ш-4-80 "Техника безопасности в строительстве".

Прокладки между изделиями должны устанавливаться на тех же расстояниях от торцов элементов,что и монтажные петли.

3.5.Погрузку и транспортирование изделий производить в соответствии с рекомендациями "Временных указаний по перевозке унифицированных сборных железобетонных деталей и конструкций промышленного строительства автомобильным транспортом" (Стройиздат,I967г.).

При транспортировании изделия должны иметь опоры,расположенные так же как при складировании.

4. ИСПЫТАНИЕ ИЗДЕЛИЙ

4.I.Испытание изделий на прочность производится в соответствии с ГОСТ 8829-77.

Гл. конст.	Эрдман			ВТИ-КЖ-01-83-2-ПЗ
Нач. отд.	Гонев			
Гл. конст.	Попов			
Гл. кон. пр.	Кадач			Пояснительная записка
Рук. гр.	Гаскина		11-83	
Ст. инж.	Ширяева			

Стадия	Лист	Листов
Р	1	2

ГОССТРОЙ СССР
ИРКУТСКИЙ ПРОМСТРОЙПРОЕКТ

Инв.№ подл. | Подпись и дата | Взам.инв.№

4.2. Величины контрольных разрушающих нагрузок, равные эквивалентным расчетным нагрузкам, увеличенным в I,4 раза, приведены на схемах испытания

Схема испытания плит перекрытия

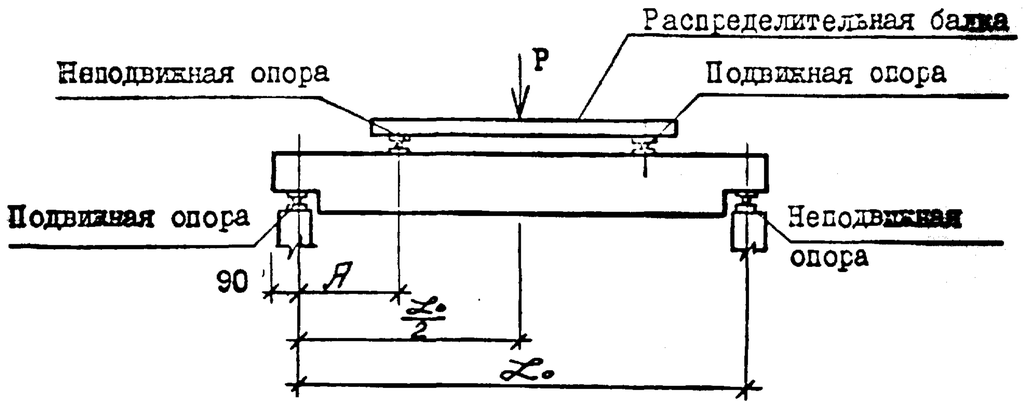

Марка плиты перекрытия	L_0 (мм)	A (мм)	Контрольная разрушающаяся нагрузка P (кн)
ПI	3940	I000	550,5
ПIА	3940	I000	550,5
П2	3I80	800	387,5
П2А	3I80	800	387,5
П2Б	3I80	800	387,5
П3Б	I980	500	295,0

Схема испытания стеновых панелей

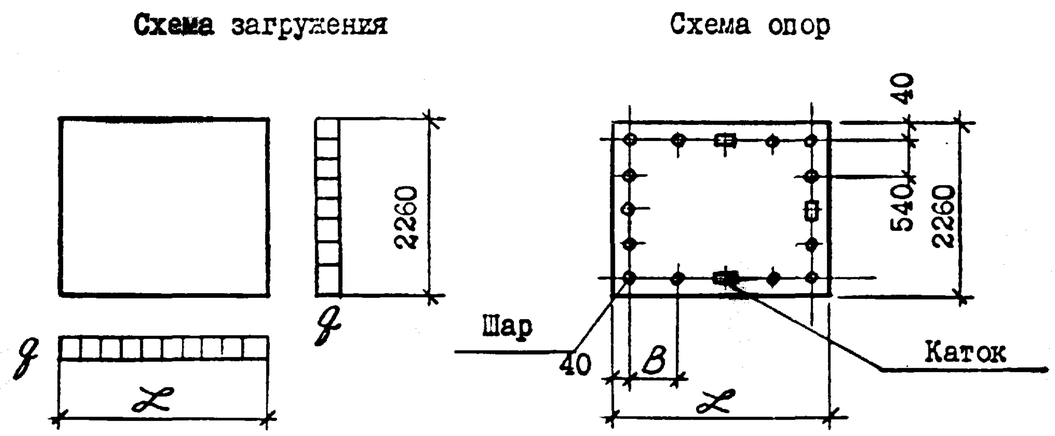

Марка стеновой панели	L (мм)	B (мм)	Контрольная разгружающая нагрузка q (МПа)
ПСI	3900	640	
ПСIА	3900	640	
ПС2	3I40	760	0,049
ПС3	2700	660	
ПС4	I940	460	

Инв. № подл. | Подпись и дата | Взам. инв. №

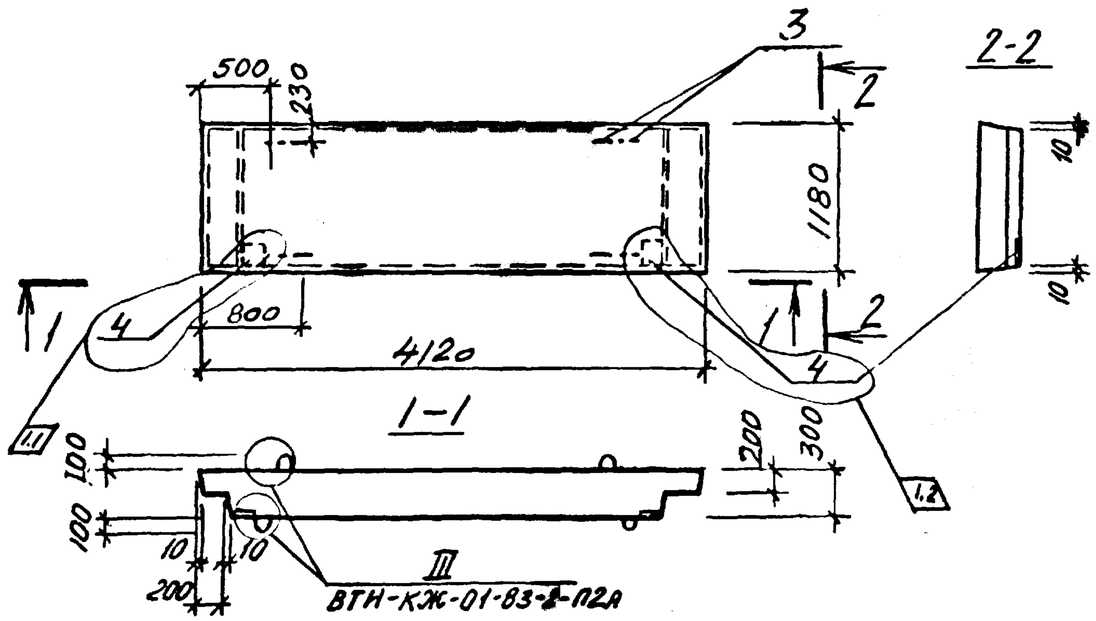

Формат	Зона	Поз.	Обозначение	Наименование	Кол.	Примечание
				Документация		
А3			ВТН-КЖ -01-83-2-ПЗ	Технические требования к изготовлению сборных железобетонных изделий		
				Сборочные единицы		
А3		1	-КП5	Каркас пространственный КП5	2	
А4		2	-С1	Сетка С1	1	
А3		4	3.400-6/76	Изделие закладное МН1-2	2	1,2кг
						1.3
				Детали		
А3		3	ВТН-КЖ-01-83-2-П1А-001	ф16АI ГОСТ 5781-81, ℓ=1080	8	1.72кг
				Материалы		
				Бетон марки 300	1.40	м³

Схема армирования

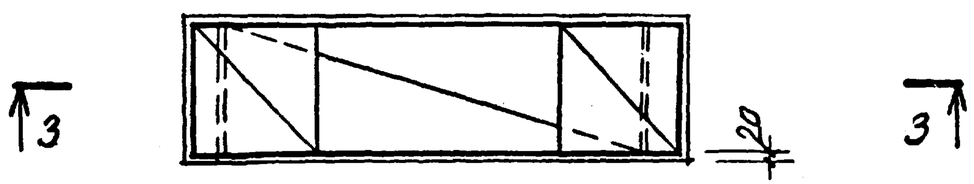

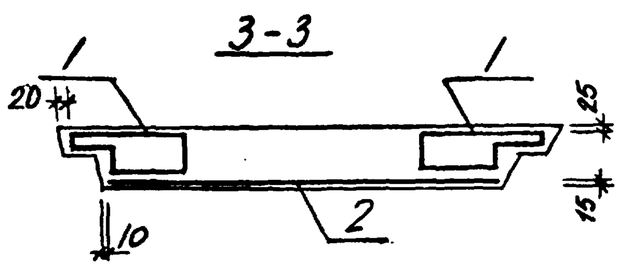

1	1÷3		62-84	0385	Гаскина	Шишова
Изм.	Кол.уч.	Лист	N док.	Дата	Подп.	Подп.

Гл.инж.пр.	Эрдман		
Нач.отд.	Гонев		
Гл.конст.	Попов		
Гл.инж.пр.	Кадач		
Рук.гр.	Гаскина		III 85
Ст.инж.	Шнряева		
Инж.	Корчак		

ВТН-КЖ-01-83-2-П1

Плита перекрытия П1

Стадия	Масса	Масштаб
Р	3500	
Лист	Листов 1	

Госстрой СССР
Иркутский Промстройпроект

Формат А3

Инв.№ подл. | Подпись и дата | Взам.инв.№

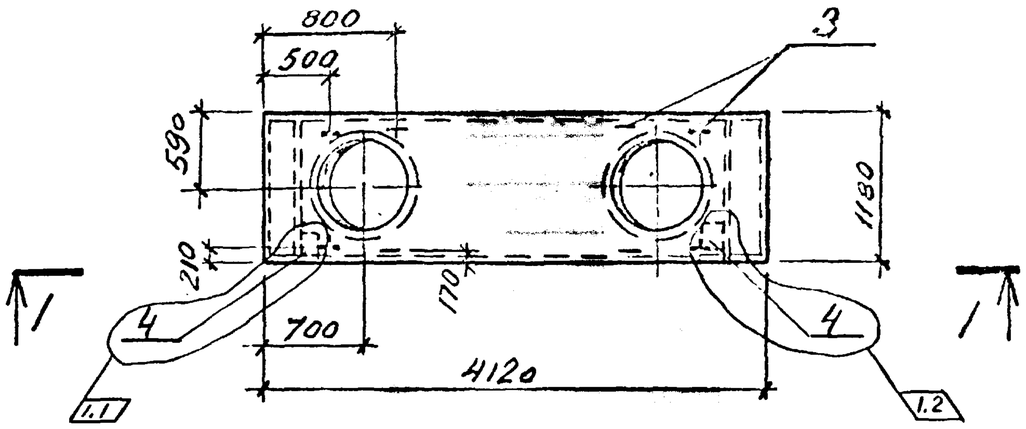

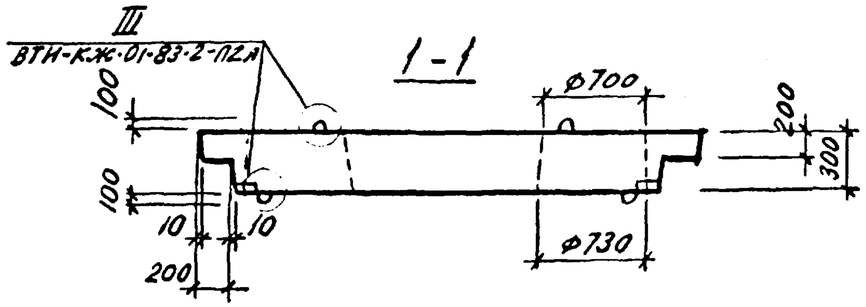

Схема армирования

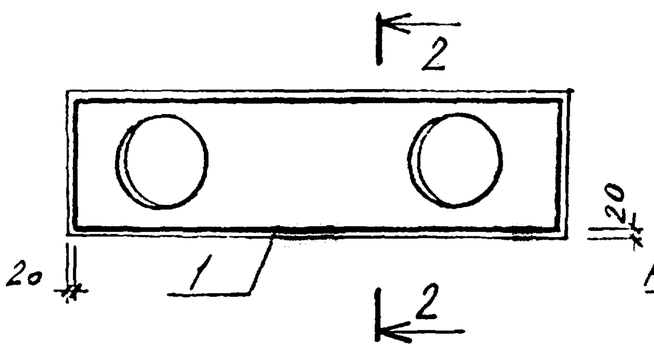

2-2

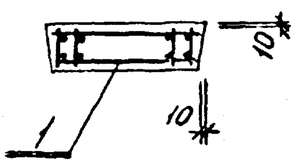

Поз.3

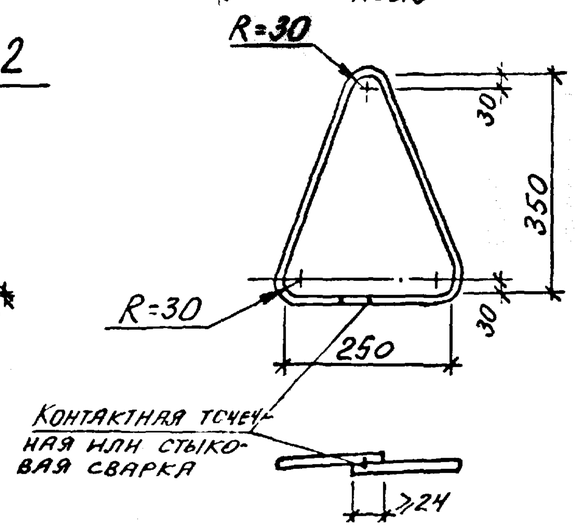

Формат	Зона	Поз.	Обозначение	Наименование	Кол.	Примечание
				Документация		
А3			ВТИ-КЖ-01-83-2-ПЗ	Технические требования к изготовлению сборных железобетонных изделий		
				Сборочные единицы		
А3		1	-КП1	Каркас пространственный КП1	1	
		4	3.400-6/76	Изделие закладное МИ1-21	2	1,2кг
				Детали		
А3		3	ВТИ-КЖ-01-83-2П1А-001	⌀16АII ГОСТ 5781-81 ℓ=1090	8	1,72кг
				Материалы		
				Бетон марки 300	1.17	$м^3$

1	1÷3		62-84	03.85	Гаскина	Шишова
Изм.	Кол.уч.	Лист	№ док.	Дата	Подп.	Подп.

Гл.конструктор	Дрежин		
Нач.отд.	Гонев		
Гл.инж.проекта	Попов		
Гл.инж.пр.	Кадач		
Рук.гр.	Гаскина		
Ст.инж.	Ширяева		
Инж.	Корчак		

ВТИ-КЖ-01-83-2-П1А

Плита перекрытия П1А

Стадия	Масса	Масштаб
Р	2900	

Лист | Листов 1

Госстрой СССР
ИРКУТСКИЙ ПРОМСТРОЙПРОЕКТ

Формат А3

Инв.№ подл. | Подпись и дата | Взам.инв.№

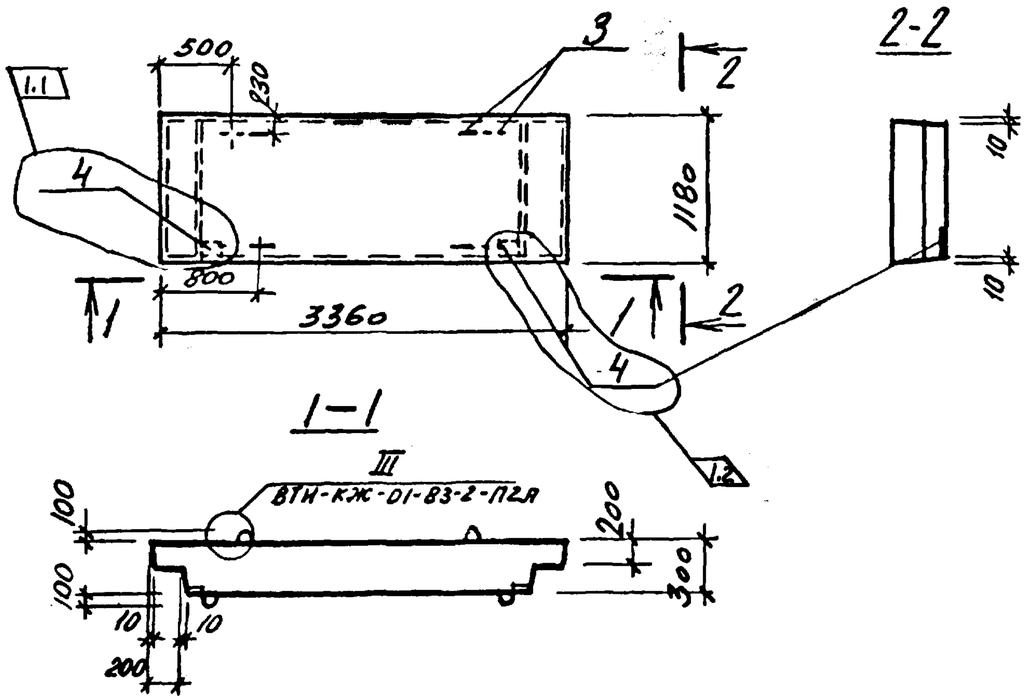

Схема армирования

Формат	Зона	Поз.	Обозначение	Наименование	Кол.	Примечание
				Документация		
А3			ВТИ-КЖ -01-83-2-ПЗ	Технические требования к изготовлению		
				сборных железобетонных изделий		
				Сборочные единицы		
А3		1	-КП6	Каркас пространственный КП6	2	
А4		2	-С2	Сетка С2	1	
		4	3.400-6/76	Изделие закладное МН1-21	2	1,2кг
				Детали		1.3
А3		3	ВТИ-КЖ-01-83-2П1А-002	ф14АI ГОСТ 5781-81 ℓ=1090	8	1.32кг
				Материалы		
				Бетон марки 300	1.12	м3

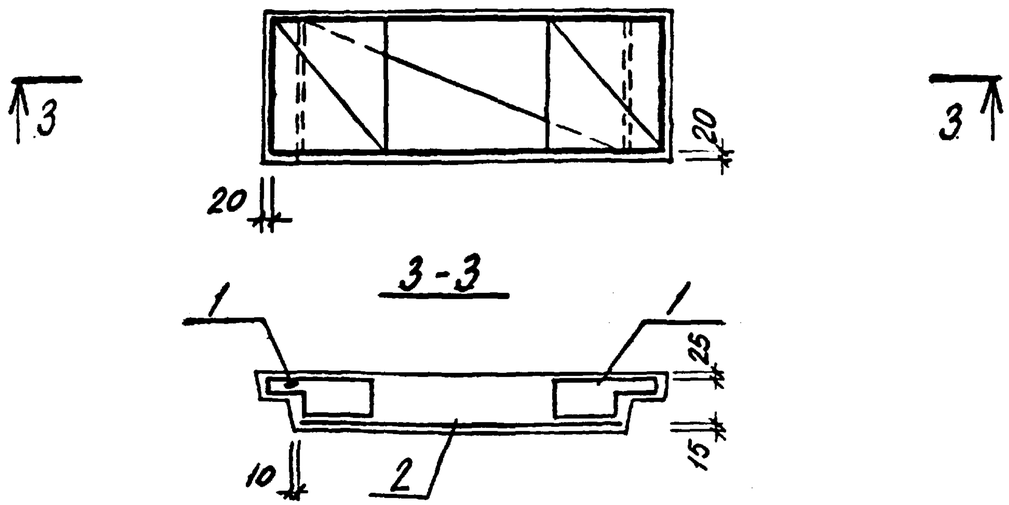

1	1÷3		62-84	03.85	Гаскина	Шишова
Изм.	N уч.	Лист	N док.	Дата	Подп.	Подп.

Гл. кон.	Эдельман		03.85
Нач. отд.	Гонев		
Гл. конст.	Попов		
Гл. кон. пр.	Кадач		
Рук. гр.	Гаскина		03.85
Ст. инж.	Шнеуева		
Инж.	Корчак		

ВТИ-КЖ -01-83-2-П2

Плита перекрытия П2

Стадия	Масса	Масштаб
Р	2800	

Лист | Листов

Госстрой ОССР
ИРКУТСКИЙ ПРОМСТРОЙПРОЕКТ

Инв. N подл. | Подпись и дата | Взам. инв. N

Формат А3

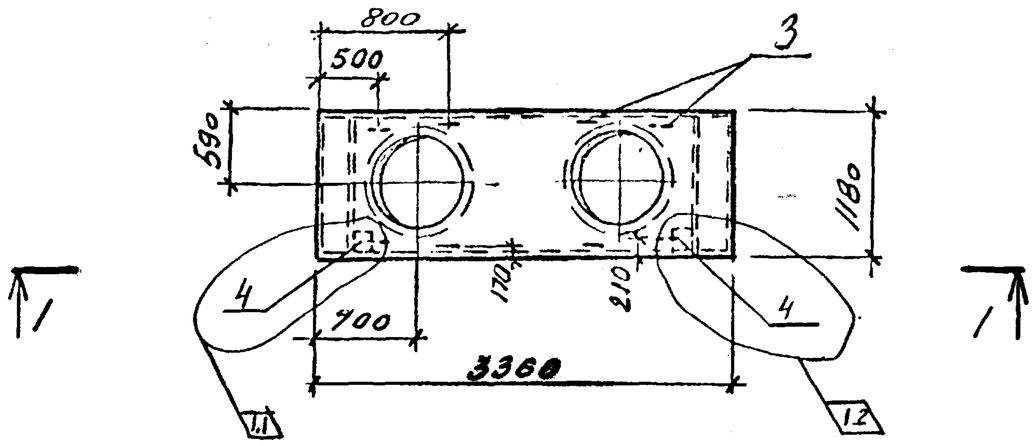

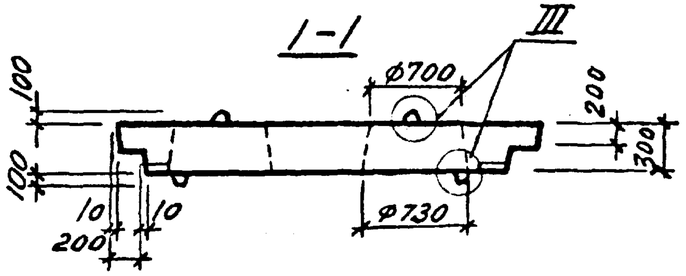

Формат	Зона	Поз.	Обозначение	Наименование	Кол.	Примечание
				Документация		
А3			ВТИ-КЖ -01-83-2-ПЗ	Технические требования к изготовлению		
				сборных железобетонных изделий		
				Сборочные единицы		
А3		1	-КП2	Каркас пространственный КП2	1	
		4	3.400-6/76	Изделие закладное МН1-21	2	1.2кг
				Детали		1.3
А3		3	ВТИ-КЖ-01-83-2 П1А-ОП2	ф14АI ГОСТ 5781-81 L=1090	8	1.32кг
				Материалы		
				Бетон марки 300	0.9	м3

Схема армирования

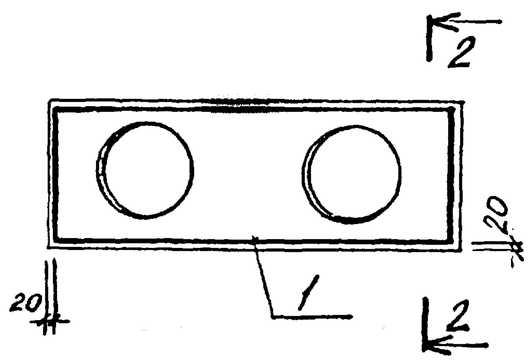

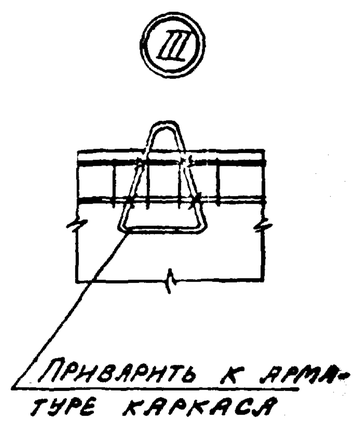

2-2

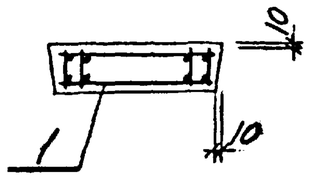

1	1-3		62-84	03.85	Гаскина	
Изм.	Лист	Лист	N док.	Дата	Подп.	Подп.

Гл.конст.	Эрдман		
Нач.отд.	Гонев		
Гл.конс.	Попов		
Гл.конс.	Кадач		
Рук.гр.	Гаскина		III-33
Ст.инж.	Ширяева		
Инж.	Корчак		

ВТИ-КЖ -01-83-2-П2А

Плита перекрытия П2А

Стадия	Масса	Масштаб
Р	2250	

Лист | Листов 1

Госстрой СССР
Иркутский Промстройпроект

Инв. № подл. | Подпись и дата | Взам. инв. №

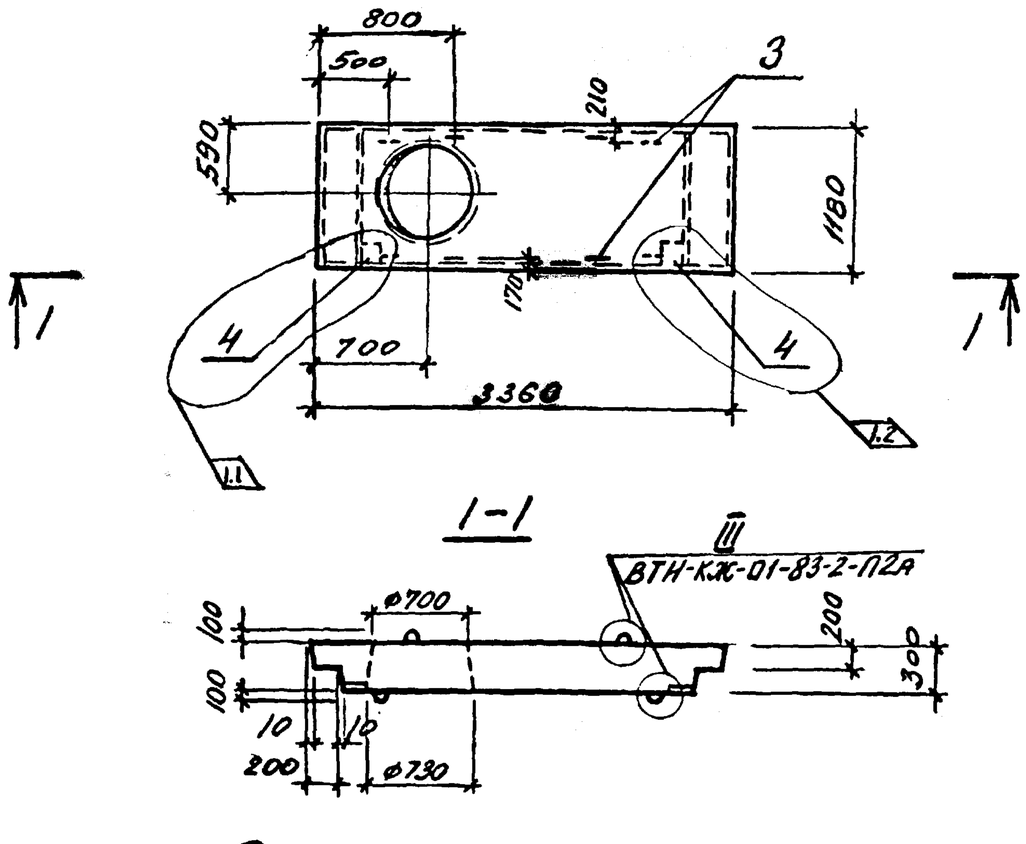

Схема армирования

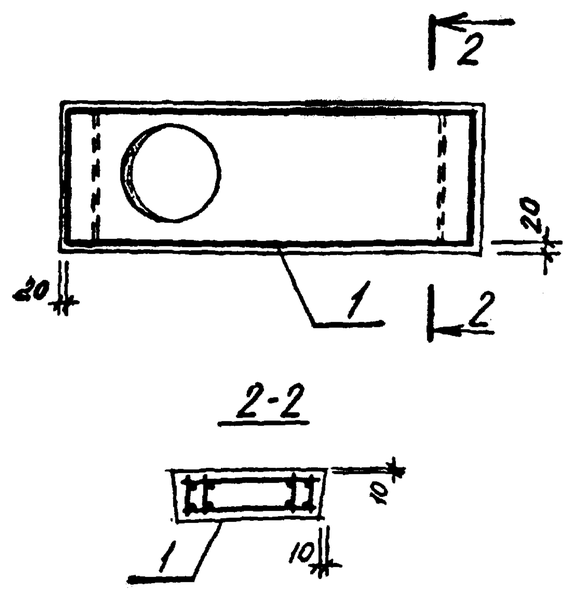

Формат	Зона	Поз.	Обозначение	Наименование	Кол.	Примечание
				Документация		
А3			ВТИ-КЖ -01-83-2-ПЗ	Технические требования к изготовлению сборных железобетонных изделий		
				Сборочные единицы		
А3		1	-КП3	Каркас пространственный КП3	1	
		4	3.400-6/76	Изделие закладное МН1-21	2	1.2кг
				Детали		
		3	ВТИ-КЖ-01-83-2-П1А-002	ф14АI ГОСТ5781-81 ℓ=1090	8	1.32кг
				Материалы		
				Бетон марки 300	1.0	$м^3$

1	1÷3		62-84	03.85	Гасенна	Шишова
Изм.	№ уч.	Лист	№ док.	Дата	Подп.	Подп.

Гл.конст.	Эрдман		03.85
Нач.отд.	Гонев		
Гл.конст.	Попов		
Гл.кон.пр.	Кадач		
Рук.гр.	Гасенна		III.85
Ст.инж.	Ширяева		
Инж.	Корчак		

ВТИ-КЖ -01-83-2-П2Б

Плита перекрытия

П2Б

Стадия	Масса	Масштаб
Р	2500	
Лист	Листов /	

Госстрой СССР
ИРКУТСКИЙ ПРОМСТРОЙПРОЕКТ

Инв.№ подл. | Подпись и дата | Взам.инв.№

Формат А3

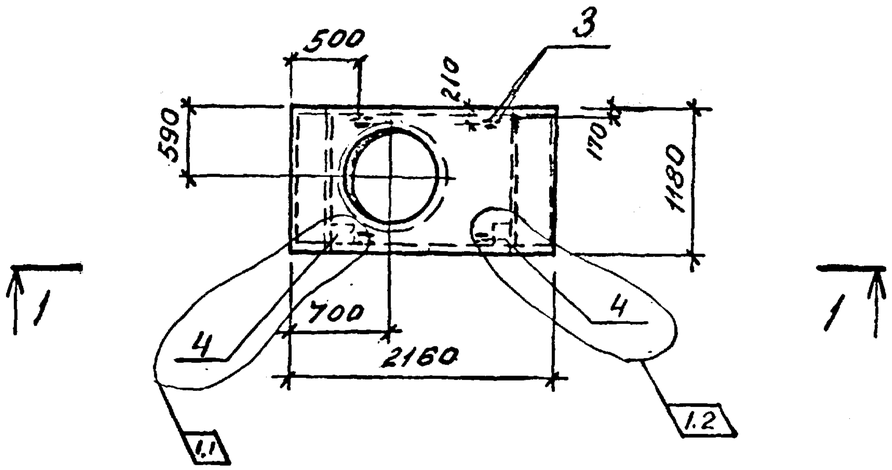

1-1

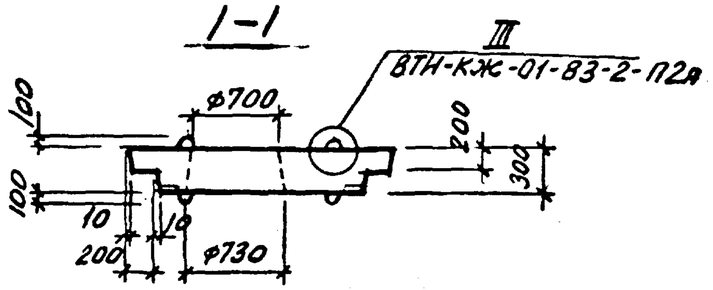

Схема армирования

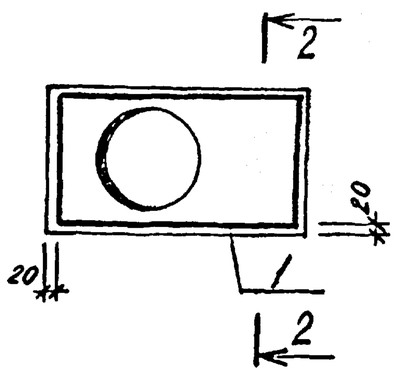

2-2

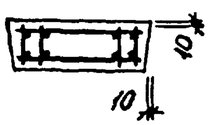

Формат	Зона	Поз.	Обозначение	Наименование	Кол.	Примечание
				Документация		
А3			ВТИ-КЖ -01-83-2-ПЗ	Технические требования к изготовлению сборных железобетонных изделий		
				Сборочные единицы		
А3		1	-КП4	Каркас пространственный КП4	1	
		4	3.400-6/76	Изделие закладное МН1-21	2	1.2кг
				Детали		1.3
А3		3	ВТИ-КЖ-01-83-2-П1А-003	ф12АI ГОСТ 5781-81 ℓ=1090	8	0.97кг
				Материалы		
				Бетон марки 300	0.53	$м^3$

1	1÷3		62-84	03.85	Шишова	Гасенна
Изм.	N уч.	Лист	N док.	Дата	Подп.	Подп.

Гл.конст.	Эрдман		03
Нач.отд.	Гонев		
Гл.конс.	Попов		
Гл.кон.пр.	Кадач		
Рук.гр.	Гасенна		11-83
Ст.инж.	Ширяева		
Инж.	Корчак		

ВТИ-КЖ -01-83-2-ПЗБ

Плита перекрытия ПЗБ

Стадия	Масса	Масштаб
Р	1480	

Лист | Листов 1

Госстрой СССР
ИРКУТСКИЙ ПРОМСТРОЙПРОЕКТ

Формат А3

Инв. N подл. | Подпись и дата | Взам. инв. N

СПДС-50

Марка элемента	Изделия арматурные																			Изделия закладные							Общий расход
	Арматура класса																			Арматура класса				Прокат		Всего	
	АIII											АI				ВрI			Всего	АIII	АI						
	ГОСТ 5781-81											ГОСТ 5781-81				ГОСТ 6727-80				ГОСТ 5781-81				ГОСТ 103-76*			
	ф6	ф8	ф10	ф12	ф14	ф16	ф20	ф25	ф28		Итого	ф6	ф8	ф10	Итого	ф5		Итого		ф8	ф12	ф14	ф16	-б6			
П1				19.2		70.0					89.2		8.9		8.9	14.25		14.25	112,35	0.2			13,76	2.2		16.16	128.51
П1А		26.6	11.4					27.1	70.8		135.9			6.8	6.8	5.58		5.58	148.28	0.2			13.76	2.2		16.16	164.44
П2		7.2		31.0							38.2	5.4			5.4	14.25		14.25	57.85	0.2		10.56		2.2		12.96	70.81
П2А		27.2				9.44	28.8				65.44			15.2	15.2	4.49		4.49	85.13	0.2		10.56		2.2		12.96	98.09
П2Б		27.2				9.44	28.8				65.44			11.8	11.8	4.49		4.49	81.73	0.2		10.56		2.2		12.96	94.69
П3Б	4.6	8.9			15.2						28.7			8.6	8.6	2.7		2.7	40.0	0.2	7.76			2.2		10.16	50.16

1.1

1	1		68-84	03.85	Гаскина	Шишова
Изм	Кол.уч.	Лист	N док.	Дата	Подп	Подп

Нач отд	Гонев		
Гл.констр	Попов		
Гл.кон пр	Кадач		
Рук гр	Гаскина		
Инж	Копылова		
Ст.инж	Шишова		03.85

ВТИ-КЖС-01-83-2-П1 ÷ П3Б

ВЕДОМОСТЬ РАСХОДА СТАЛИ НА ОДИН ЭЛЕМЕНТ, КГ

Стадия	Лист	Листов
Р		

ГОССТРОЙ СССР
ИРКУТСКИЙ ПРОМСТРОЙПРОЕКТ

Инв.№ подл. | Подпись и дата | Взам.инв.№

Копировал | Формат

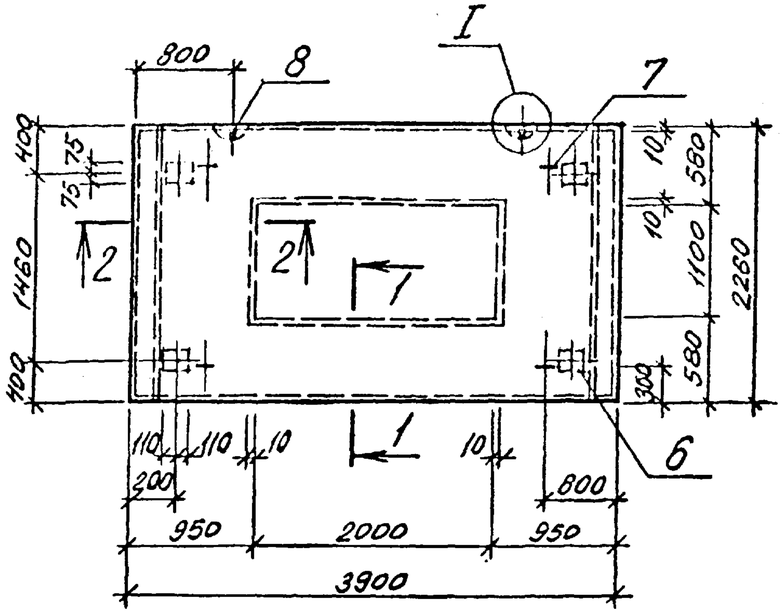

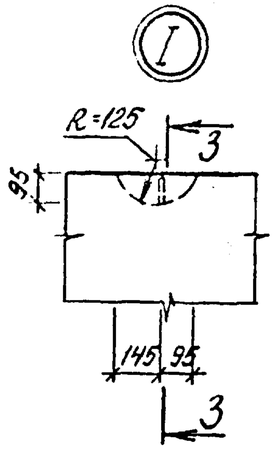

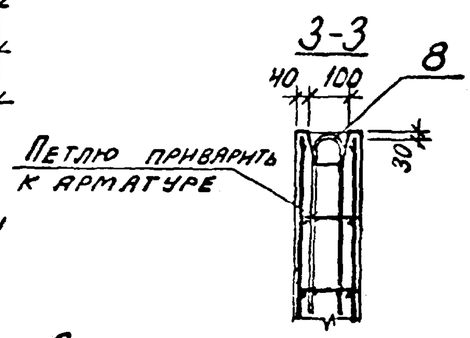

Схемы армирования
Верхние сетки и каркасы

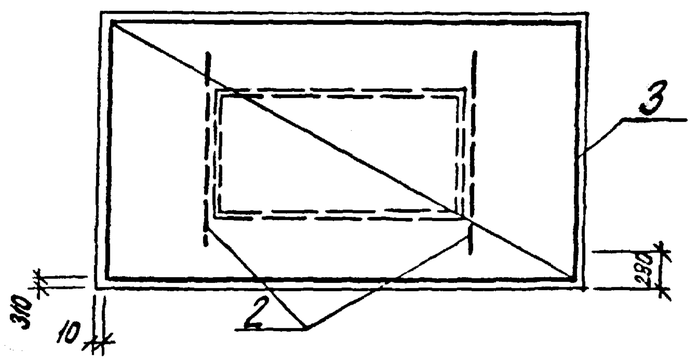

Нижние сетки и каркасы

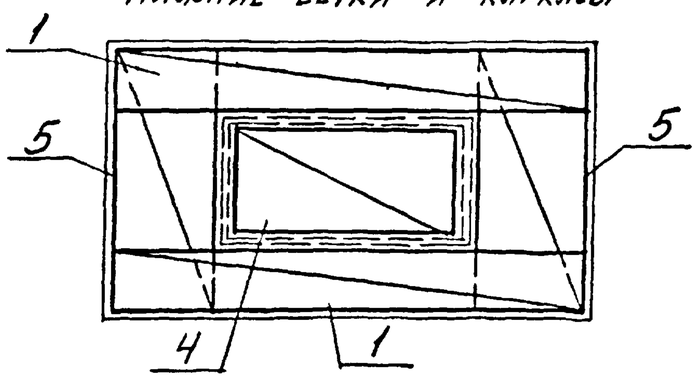

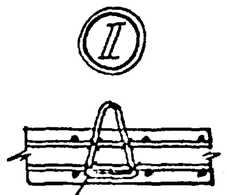

Привярить к арматуре каркаса или сетки

Формат	Зона	Поз.	Обозначение	Наименование	Кол.	Примечание
				Документация		
А3			ВТИ-КЖ-01-83-2-ПЗ	Технические требования к изготовлению сборных железобетонных изделий		
				Сборочные единицы		
				Каркас пространственный		
А3		1	-КП8	КП8	2	
А4		2	-КР7	Каркас плоский КР7	2	
		3	ГОСТ 8478-81	$C\frac{5ВрI-200}{5ВрI-100}$ 1640×3880 $\frac{40}{20}$	1	
		4	ГОСТ 8478-81	$C\frac{5ВрI-(n\times200)+100}{5ВрI-200}$ 1150×2050	1	
		5	ГОСТ 8478-81	$C\frac{10АIII(n\times100)+150}{6АIII-300}$ 830×2220 $\frac{510}{40}$	2	
				Изделие закладное		
А4		6	ВТИ-КЖ-01-83-2-МН4	МН4	4	
		7	3.400-7 в.1	М12-150	4	
				Детали		
А3		8	ВТИ-КЖ-01-83-2-ПС1а	ф16АI ГОСТ5781-81, ℓ=1340	2	2,1 кг
				Материалы		
				Бетон марки 300	1.3	м3

Сечения 1-1, 2-2 см. ВТИ-КЖ-01-83-2-ПС1а

Гл. инж. Пр.	Эрдман		12.83
Нач. от.	Гонев		
Гл. конст.	Попов		
Гл. инж. пр.	Кадач		
Рук. гр.	Гаскина		12.83
Ст. инж.	Шнряева		

ВТИ-КЖ-01-83-2-ПС1

Панель стеновая ПС1

Стадия	Масса	Масштаб
Р	3250	
Лист	Листов 1	

Госстрой СССР
ИРКУТСКИЙ ПРОМСТРОЙПРОЕКТ

Формат А3

Инв. № подл. | Подпись и дата | Взам. инв. №

СПДС-50

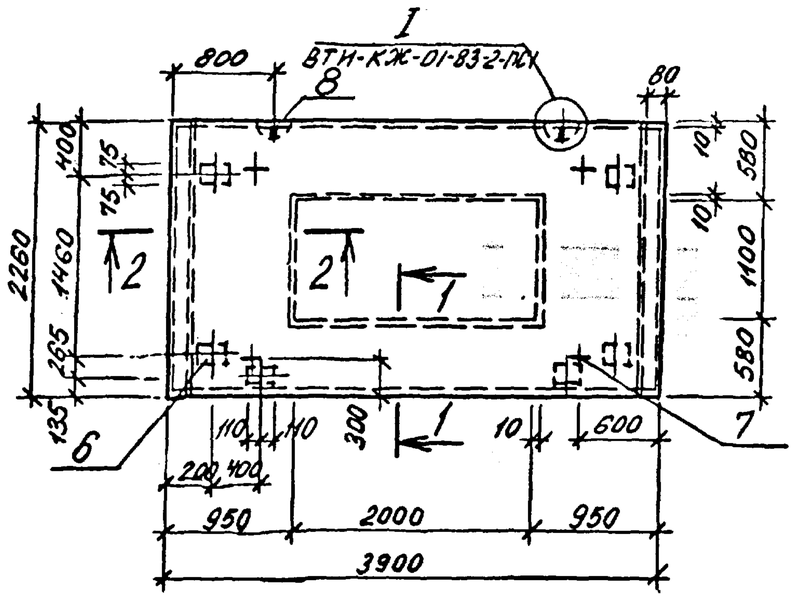

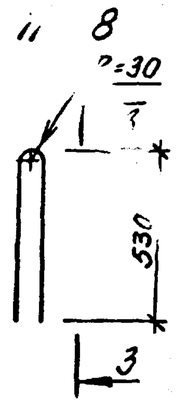

3-3

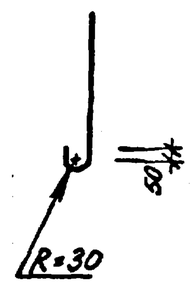

II

ВТИ-КЖ-01-83-2-ПС1

1-1

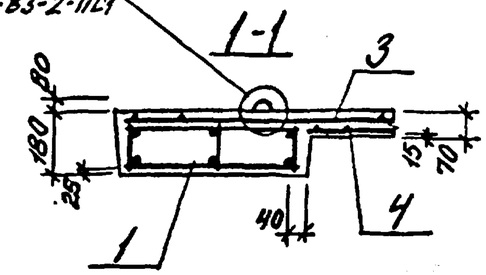

2-2

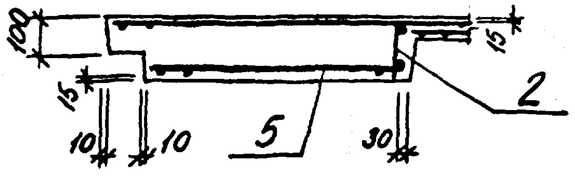

Формат	Зона	Поз.	Обозначение	Наименование	Кол.	Примечание
				Документация		
А3			ВТИ-КЖ-01-83-2-ПЗ	Технические требования к изготовлению сборных железобетонных изделий		
				Сборочные единицы		
А3		1	-КП8	Каркас пространственный КП8	2	
		2	-КР7	Каркас плоский КР7	2	
		3	ГОСТ 8478-81	$C\frac{5ВрI-200}{5ВрI-100}$ 1640×3880 $\frac{40}{20}$	1	
		4	ГОСТ 8478-81	$C\frac{5ВрI-(200)+100}{5ВрI-200}$ 1150×2050	1	
			ГОСТ 8478-81	$C\frac{10АIII-(100)+50}{6АIII-300}$ 830×2220 $\frac{510}{40}$	2	
				Изделие закладное		
А4		6	ТИ-КЖ-01-83-2-МН4	МН4	6	
		7	ГОСТ 8100-7 в.1	М12-150	4	
				Детали		
А3		8	ВТИ-К[illegible]-01-83-2-ПС1А	Ф16АI ГОСТ5781-81, l=1340	2	2.1 кг
				Материалы		
				Бетон марки 300	1.3	м³

Схемы армирования панели см. ВТИ-КЖ-01-83-2-ПС1

Гл. инж.	Зарман		03.83
Нач. отд.	Гонев		
Гл. конст.	Попов		
Гл. кон. пр.	Кадан		
Рук. гр.	Гаскина		11-83
Ст. инж.	Ширяева		

ВТИ-КЖ-01-83-2-ПС1А

Панель стеновая ПС1А

Стадия	Масса	Масштаб
Р	3250	

Лист | Листов 1

Госстрой СССР ИРКУТСКИЙ ПРОМСТРОЙПРОЕКТ

Инв. № подл. | Подпись и дата | Взам. инв. №

СПДС-50

Формат А3

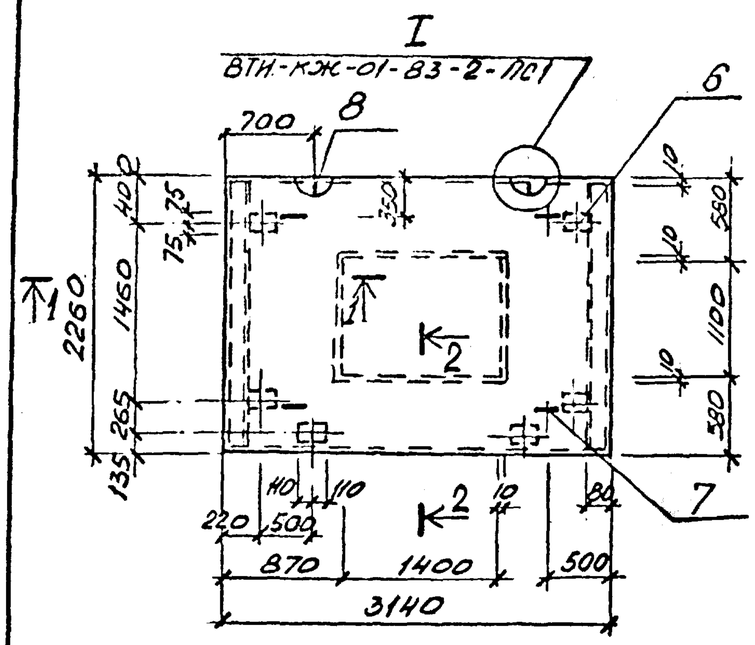

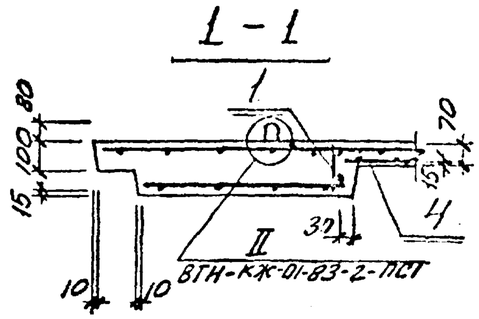

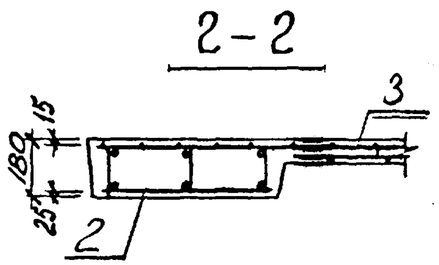

Схемы армирования

Верхние сетки и каркасы

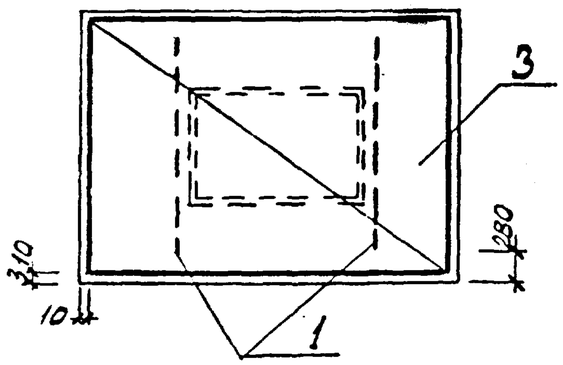

Нижние сетки

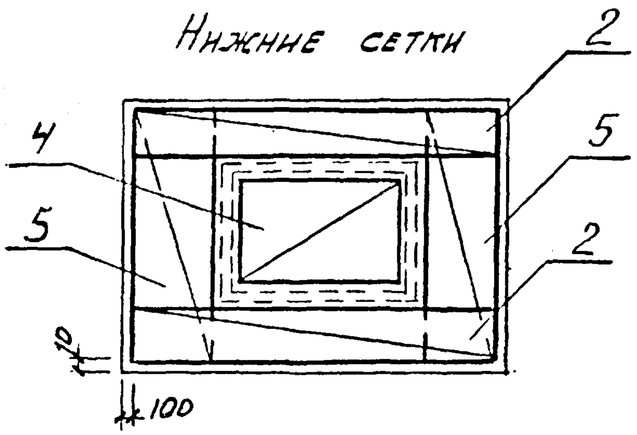

Формат	Зона	Поз.	Обозначение	Наименование	Кол.	Примечание
				Документация		
А3			ВТН-КЖ-01-83-2-ПЗ	Технические требования к изготовлению сборных железобетонных изделий		
				Сборочные единицы		
А4		1	-КР7	Каркас плоский -КР7	2	
А4		2	-КП9	Каркас пространственный КП9	2	
		3	ГОСТ 8478-81	$C\frac{5ВрI-200}{5ВрI-100}$ 1640×3120 $\frac{60}{20}$	1	
		4	ГОСТ 8478-81	$C\frac{4ВрI-(\times200)+100}{5ВрI-200}$ 1150×1450	1	
		5	ГОСТ 8478-81	$C\frac{8АIII-100}{5ВрI-300}$ 750×2220 $\frac{510}{25}$	2	
				Изделия закладные		
А4		6	ВТН-КЖ-01-83-2-МН4	-МН4	6	
А4		7	3.400-7 в.1	-М12-150	4	
				Детали		
А3		8	ВТН-КЖ-01-83-2-ПС1А	ф16АI ГОСТ 5781-81 ℓ=1340	2	1,6кг
				Материалы		
				Бетон марки 300	1,08	$м^3$

СПДС-50

Гл.конТС	Эрдман		3.83
Нач.отд	Гонев		
Гл.конст	Попов		3.83
Гл.кон.пр	Кадач		
Рук.гр.	Гаскина		III.83
Ст.инж	Ширяева		
Инж	Копылова		III.83

ВТН-КЖ-01-83-2-ПС2

Панель стеновая ПС2

Стадия	Масса	Масштаб
Р	2700	
Лист	Листов 1	

Госстрой СССР
ИРКУТСКИЙ ПРОМСТРОЙПРОЕКТ

Формат А3

Инв.№ подл. | Подпись и дата | Взам.инв.№

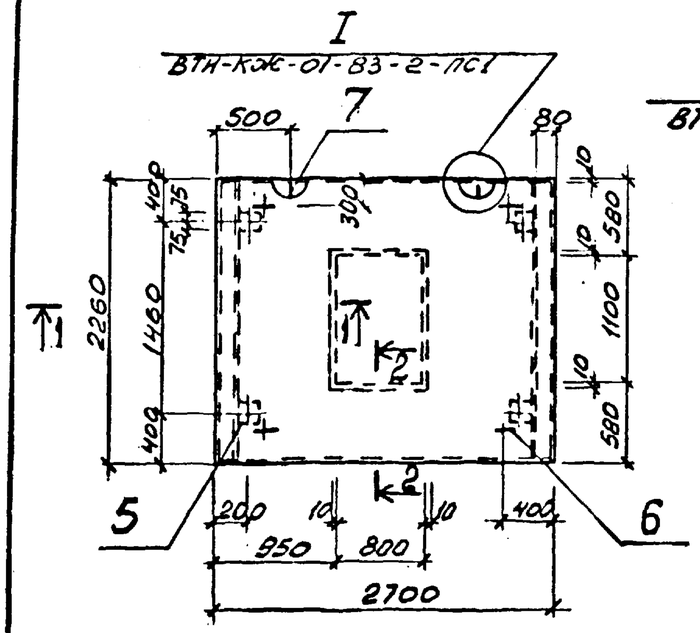

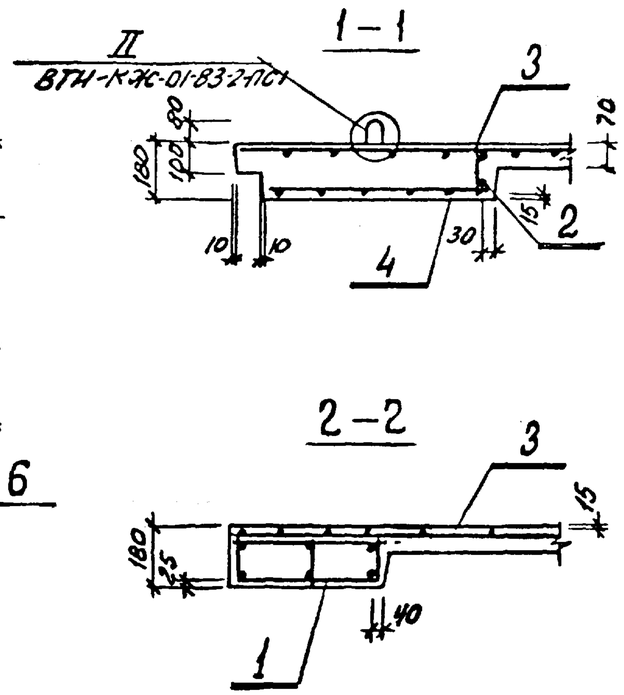

Схемы армирования

Верхние сетки и каркасы

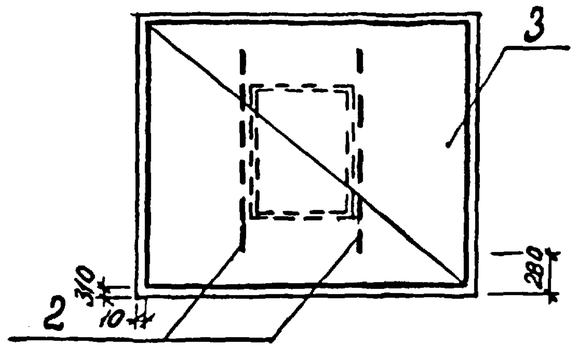

Нижние сетки и каркасы

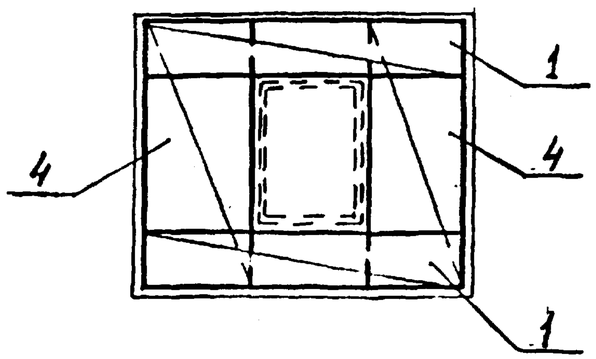

Формат	Зона	Поз.	Обозначение	Наименование	Кол.	Примечание
				Документация		
А3			ВТИ-КЖ-01-83-2-ПЗ	Технические требования		
				к изготовлению сборных		
				железобетонных изде-		
				лий		
				Сборочные единицы		
А3		1	-КП7	каркас пространственный КП7	2	
А4		2	-КР7	каркас плоский КР7	2	
		3	ГОСТ 8478-81	С $\frac{5вр1-200}{4вр1-200}$ 1640×2680 $\frac{40}{60}$	1	
		4	ГОСТ 8478-81	С $\frac{8нф(4+100)+5в}{5вр1-300}$ 830×2220 $\frac{510}{40}$	2	
				Изделие закладное		
А4		5	ВТИ-КЖ-01-83-2-МН4	-МН4	4	
		6	3.400-7 в.1	-М12-150	4	
				Детали		
А5		7	ВТИ-КЖ-01-83-2-ПС4	ф 14АI ГОСТ5781-81 ℓ=1340	2	1.2кг
				Материалы		
				Бетон марки 300	0.99	м³

Гл.конТО	Эрдман		
Нач.отд.	Гонев		
Гл.конст	Попов		
Гл.конст.пр	Кадач		
Рук.груп.	Гаскина		III-83
Ст.инж	Ширяева		
Инж.	Копылова		III.83

ВТИ-КЖ-01-83-2-ПС3

Панель стеновая ПС 3

Стадия	Масса	Масштаб
Р	2480	
Лист	Листов 1	

Госстрой СССР
ИРКУТСКИЙ ПРОМСТРОЙПРОЕКТ

Формат А3

Инв.№ подл. | Подпись и дата | Взам.инв.№

СПАС-50

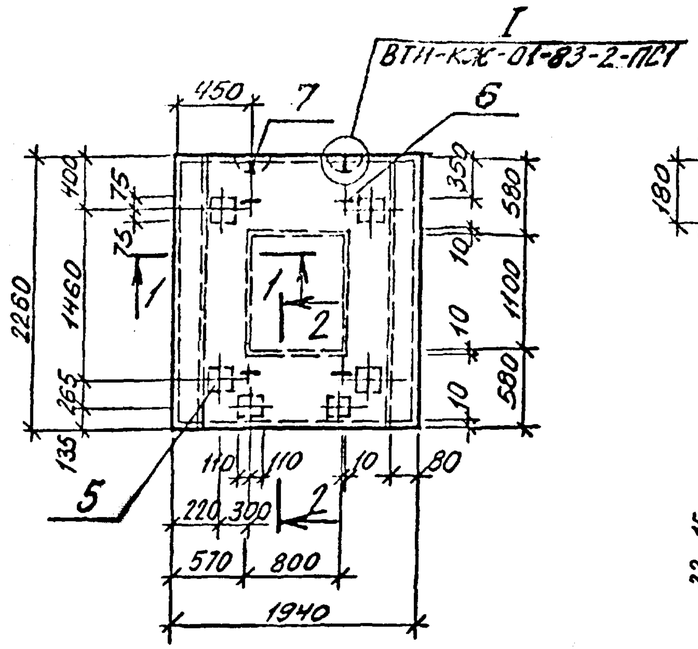

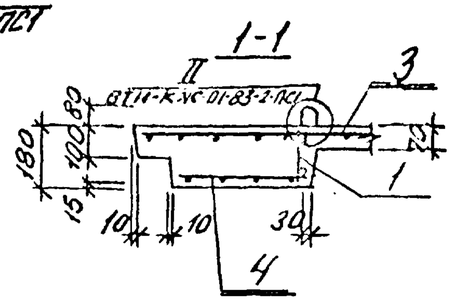

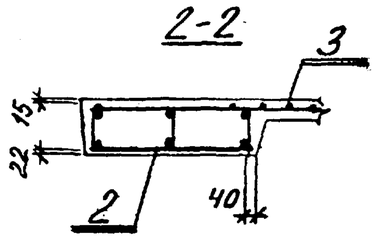

Схемы армирования

Верхние сетки и каркасы

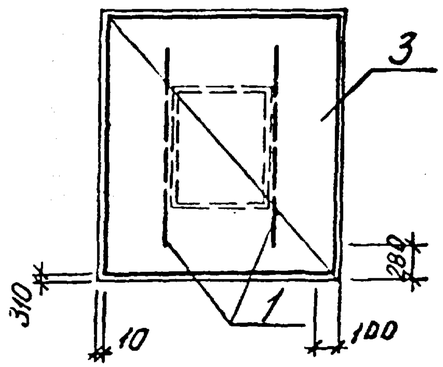

Поз. 7

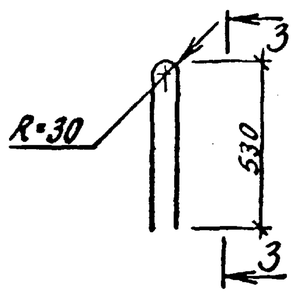

Нижние сетки

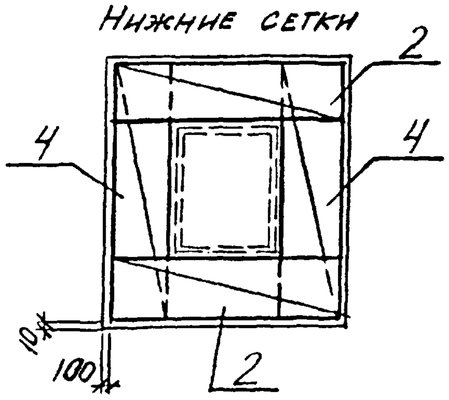

3-3

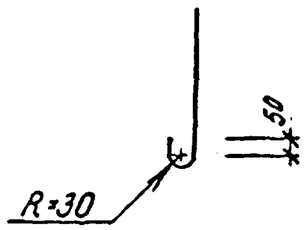

Формат	Зона	Поз.	Обозначение	Наименование	Кол.	Примечание
				Документация		
А3			ВТИ-КЖ-01-83-2-ПЗ	Технические требования к изготовлению сборных железобетонных изделий		
				Сборочные единицы		
А4		1	-КР7	Каркас плоский КР7	2	
А4		2	-КП10	Каркас пространственный КП10	2	
		3	ГОСТ 8478-81	$C\frac{5ВрI-200}{4ВрI-200}$ 1640×1920 $\frac{60}{30}$	1	
		4	ГОСТ 8478-81	$C\frac{6АIII-100}{4ВрI-300}$ 450×2220 $\frac{510}{25}$	2	
				Изделие закладное		
А4		5	ВТИ-КЖ-01-83-2-МН4	МН4	6	
		6	3.400-7 вып. 1	М10-150	4	
				Детали		
А3		7	ВТИ-КЖ-01-83-2-ПС4	ф12АI ГОСТ 5781-81, ℓ=1340	2	1.2кг
				Материалы		
				Бетон марки 300	0.66	$м^3$

Гл. конТО	Эрдман		
Нач. от.	Гонев		
Гл. конст.	Попов		
Гл. кон. пр.	Кадан		
Рук. гр.	Гаскина		III-85
Ст. инж.	Ширяева		

ВТИ-КЖ-01-83-2-ПС4

Панель стеновая ПС4

Стадия	Масса	Масштаб
Р	1650	
Лист	Листов 1	

Госстрой СССР
Иркутский Промстройпроект

Инв. № подл. | Подпись и дата | Взам. инв. №

СПДС-50

Марка элемента	Изделия арматурные															Всего
	Арматура класса															
	AIII							AI				BPI				
	ГОСТ 5781-81							ГОСТ 5781-81				ГОСТ 6727-80				
	ф6	ф8	ф10	ф16	ф12		Итого	ф6			Итого	ф4	ф5		Итого	
ПС1	2.18		60.32	72.0			134.5	0.64			0.64		23.16		23.16	158.3
ПС1А	2.18		60.32	72.0			134.5	0.64			0.64		23.16		23.16	158.3
ПС2	3.6	14.03	3.6		15.12		36.35	0.4			0.4	0.80	17.90		18.7	55.45
ПС3		35.36	3.6				38.96	0.48			0.48	2.11	4.07		6.18	45.62
ПС4	5.82		13.2				19.02	0.4			0.4	1.92	7.89		9.91	29.33

Продолжение ведомости

	Изделия закладные															Общий расход
	Арматура класса										Прокат марки				Всего	
	AII				AI						Вст 3 кп 2					
	ГОСТ 5781-81				ГОСТ 5781-81						ГОСТ 103-76*					
	ф8			Итого	ф10	ф12	ф14	ф16		Итого		-150×6		Итого		
	1.44			1.44		2.52		3.2		5.72		6.4		6.4	13.56	171.86
	2.16			2.16		2.52		3.2		5.72		9.6		9.6	17.48	175.78
	2.16			2.16		2.52		3.2		5.72		9.6		9.6	17.48	72.92
	1.44			1.44		2.52	2.4			4.92		6.4		6.4	12.76	58.38
	2.16			2.16	1.72	2.4				4.12		9.6		9.6	15.88	45.21

Гл. кон-ТО	Эрдман		1.83
Нач. отд.	Гонев		
Гл. конст.	Попов		
Гл. кон. пр.	Кадач		
Рук. гр.	Гаскина		III-83
Ст. инж.	Шарыев		
Инж.	Копылова		1.8.83

ВТИ-КЖ-01-83-2-ПС1÷ПС4

Ведомость расхода стали на один элемент, кг

Стадия	Лист	Листов
Р		1

Госстрой СССР
ИРКУТСКИЙ ПРОМСТРОЙПРОЕКТ

Взам. инв. № | Подпись и дата | Инв. № подл.

Формат А3

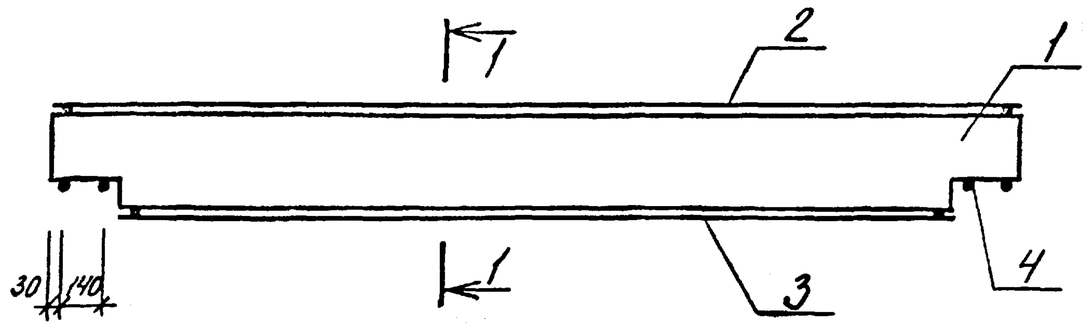

1-1

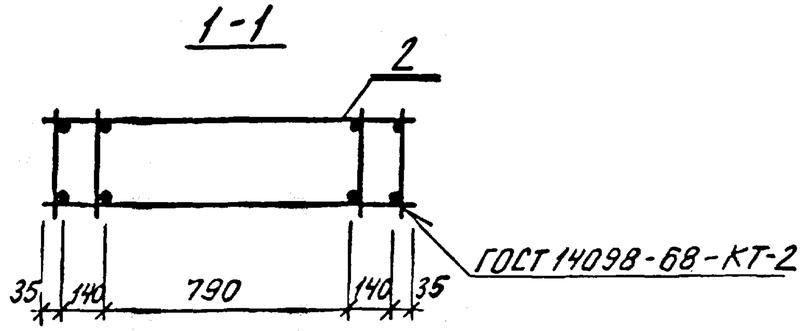

Формат	Зона	Поз.	Обозначение	Наименование	Кол.	Примечание
				Документация		
А3			ВТИ-КЖ-01-83-2-ПЗ	Технические требования к изготовлению арматурных и закладных изделий		
				Сборочные единицы		
А4		1	-КР1	Каркас плоский КР1	4	
				Сетка арматурная		
А4		2	-С3	С3	1	
А4		3	-С7	С7	1	
				Детали		
Б4		4	-КП1-001	ф8АШ ГОСТ 5781-81, l=1140	4	0.5кг

Гл.конТе	Эрдман		
Н.ЛН. ОТД.	Гонев		
Гл.конст.	Попов		
Гл.кон. пр.	Кадач		
Рук. гр.	Гаскина		III-83
Ст. инж.	Шкряева		

ВТИ-КЖ-01-83-2-КП1

Каркас пространственный КП1

Стадия	Масса	Масштаб
Р	147.0	

Лист | Листов 1

ГОССТРОЙ СССР
ИРКУТСКИЙ ПРОМСТРОЙПРОЕКТ

Формат А3

СПДС-50

Инв.№ подл. | Подпись и дата | Взам.инв.№

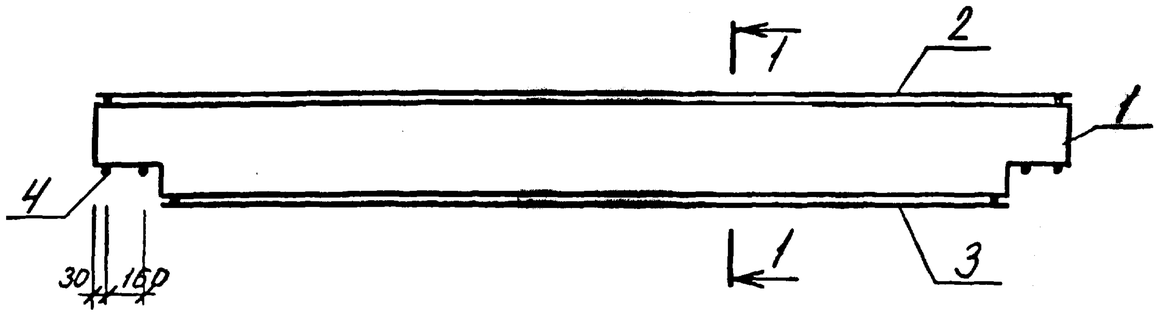

1-1

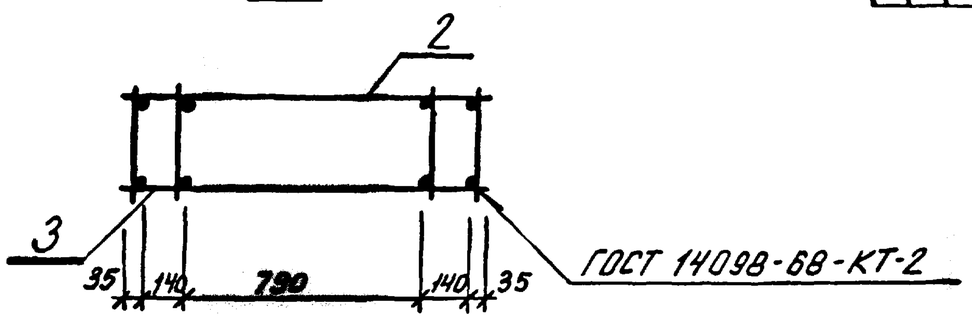

Формат	Зона	Поз.	Обозначение	Наименование	Кол.	Примечание
				Документация		
А3			ВТИ-КЖ-01-83-2-ПЗ	Технические требования к изготовлению арматурных и закладных изделий		
				Сборочные единицы		
А4		1	-КР2	Каркас плоский КР2	4	
				Сетка арматурная		
А4		2	-С4	С4	1	
А4		3	-С8	С8	1	
				Детали		
Б4		4	-КП2-001	ф8АⅢ ГОСТ 5781-81, ℓ=1140	4	0,5 кг

Гл.конТо	Эрдман		
Нач.отд.	Гонев		
Гл.конст	Попов		
Гл.кон.пр.	Кадач		
Рук.гр.	Гаскина		7.11-83
Ст.инж	Шнряева		

ВТИ-КЖ-01-83-2-КП2

Каркас пространственный КП2

Стадия	Масса	Масштаб
Р	80.4	

Лист | Листов 1

ГОССТРОЙ СССР
ИРКУТСКИЙ ПРОМСТРОЙПРОЕКТ

Формат А3

Инв.№ подл. | Подпись и дата | Взам.инв.№

СПДС-50

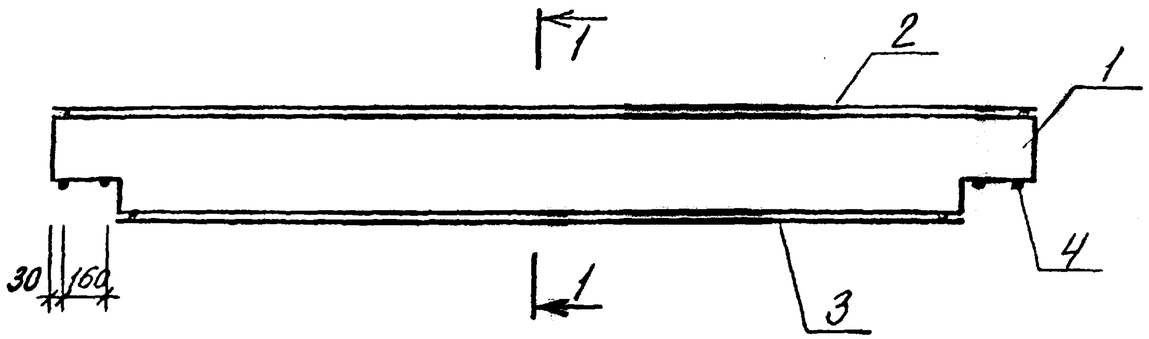

1-1

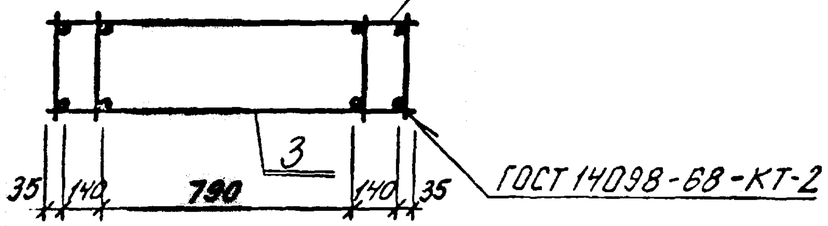

Формат	Зона	Поз.	Обозначение	Наименование	Кол.	Примечание
				Документация		
А3			ВТИ-КЖ-01-83-2-ПЗ	Технические требования к изготовлению арматурных и закладных изделий		
				Сборочные единицы		
А4		1	-КР2	Каркас плоский КР2	4	
				Сетка арматурная		
А4		2	-С5	С5	1	
А4		3	-С9	С9	1	
				Детали		
Б4		4	-КП3-001	⌀8АIII ГОСТ5781-81, ℓ=1140	4	0.5кг

СПДС-50

Гл. конструктор	Эрдман			ВТИ-КЖ-01-83-2-КП3
Нач. отд.	Гонев			
Гл. констр.	Попов			Каркас пространственный КП3
Гл. кон. пр.	Кадач			
Рук. гр.	Гаскина		Ш-83	
Ст. инж.	Шнряева			

Стадия	Масса	Масштаб
Р	77.2	
Лист	Листов 1	

Госстрой СССР
ИРКУТСКИЙ ПРОМСТРОЙПРОЕКТ

Инв. № подл. | Подпись и дата | Взам. инв. №

Формат А3

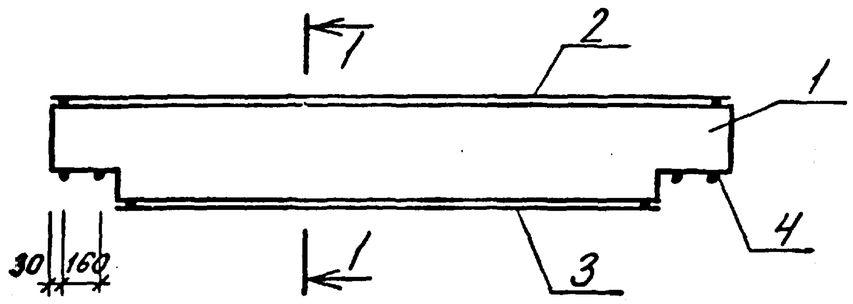

1-1

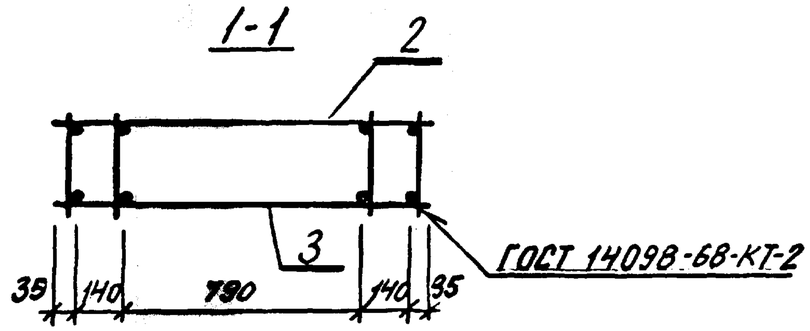

Формат	Зона	Поз.	Обозначение	Наименование	Кол.	Примечание
				Документация		
А3			ВТИ-КЖ-01-83-2-ПЗ	Технические требования к изготовлению арматурных и закладных изделий		
				Сборочные единицы		
А4		1	-КР3	Каркас плоский КР3	4	
				Сетка арматурная		
А4		2	-С6	С6	1	
А4		3	-С10	С10	1	
				Детали		
Б4		4	-КП4-001	ф8АIII ГОСТ 5781-81, L=1140	4	0.5кг

СПАС-50

Гл.конТО	Эрдман		03.83
Нач.отд.	Гонев		
Гл.конст.	Попов		
Гл.кон.пр.	Кадач		
Рук.гр.	Гаскина		III-83
Ст.инж.	Ширяева		

ВТИ-КЖ-01-83-2-КП4

Каркас пространственный КП4

Стадия	Масса	Масштаб
Р	41.0	
Лист	Листов 1	

Госстрой ОССР
ИРКУТСКИЙ ПРОМСТРОЙПРОЕКТ

Формат А3

Инв.№ подл. | Подпись и дата | Взам.инв.№

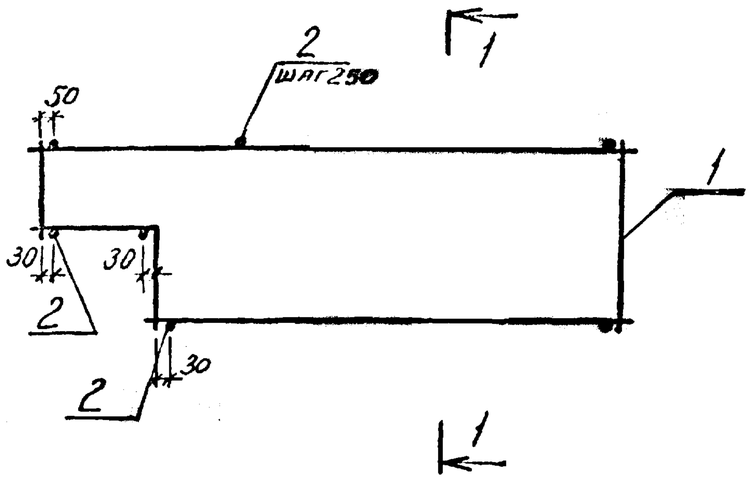

1-1

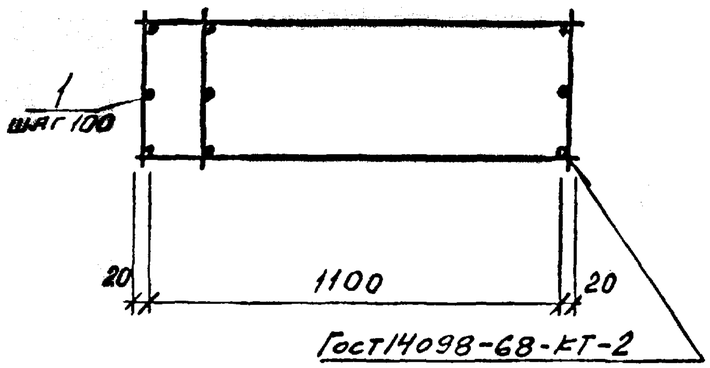

Формат	Зона	Поз.	Обозначение	Наименование	Кол.	Примечание
				Документация		
А3			ВТИ-КЖ-01-83-2-ПЗ	Технические требования к изготовлению арматурных и закладных изделий		
				Сборочные единицы		
А4		1	-КР4	Каркас плоский КР4	12	
				Детали		
Б4		2	ВТИ-КЖ-01-83-2-КП5-001	ф5 ВрI ГОСТ6727-80, l=1140	9	0.17кг

Гл.кон.ТО	Эрамян		
Нач.отд.	Гонев		
Гл.конст.	Попов		
Гл.кон.пр.	Кадач		
Рук.гр.	Гаскина		ПГ-83
Ст.инж.	Ширяева		
Инж.	Корчак		

ВТИ-КЖ-01-83-2-КП5

Каркас пространственный КП5

Стадия	Масса	Масштаб
Р	17.5	
Лист	Листов 1	

Госстрой ОССР
ИРКУТСКИЙ ПРОМСТРОЙПРОЕКТ

Инв.№ подл. | Подпись и дата | Взам.инв.№

Формат А3

СПДС-50

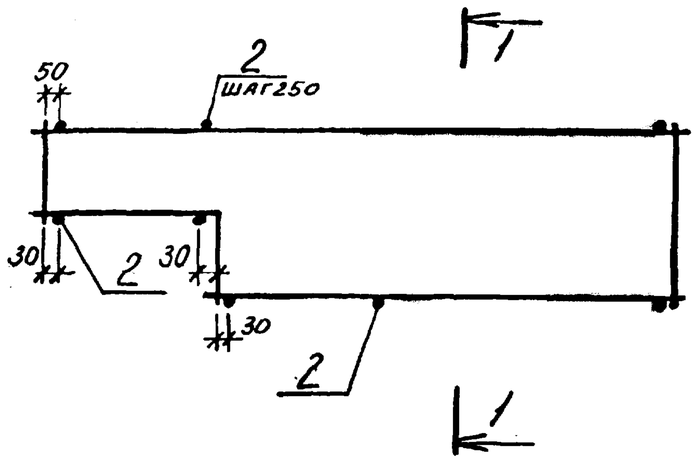

1-1

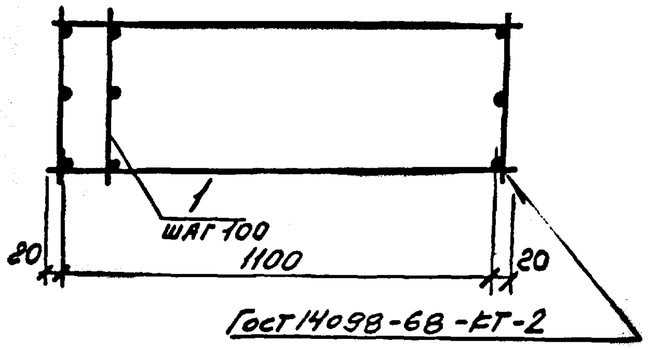

Формат	Зона	Поз.	Обозначение	Наименование	Кол.	Примечание
				Документация		
А3			ВТИ-КЖ-01-83-2-ПЗ	Технические требования к изготовлению		
				арматурных и закладных изделий		
				Сборочные единицы		
А4		1	-КР10	Каркас плоский КР10	12	
				Детали		
Б4		2	ВТИ-КЖ-01-83-2-КП6-001	ф5ВрI ГостС727-80 ℓ=1140	9	0.17кг

Гл. конст.	Эрмилин		1983
Нач. отд.	Гонев		
Гл. констр.	Попов		
Гл. инж.	Кадач		
Рук. гр.	Гасенна		III-83
Ст. инж.	Ширяева		
Инж.	Корчак		

ВТИ-КЖ-01-83-2-КП6

Каркас пространственный КП6

Стадия	Масса	Масштаб
Р	11.7	

Лист | Листов 1

ГОССТРОЙ СССР
ИРКУТСКИЙ ПРОМСТРОЙПРОЕКТ

Формат А3

Инв. № подл. | Подпись и дата | Взам. инв. №

СПДС-50

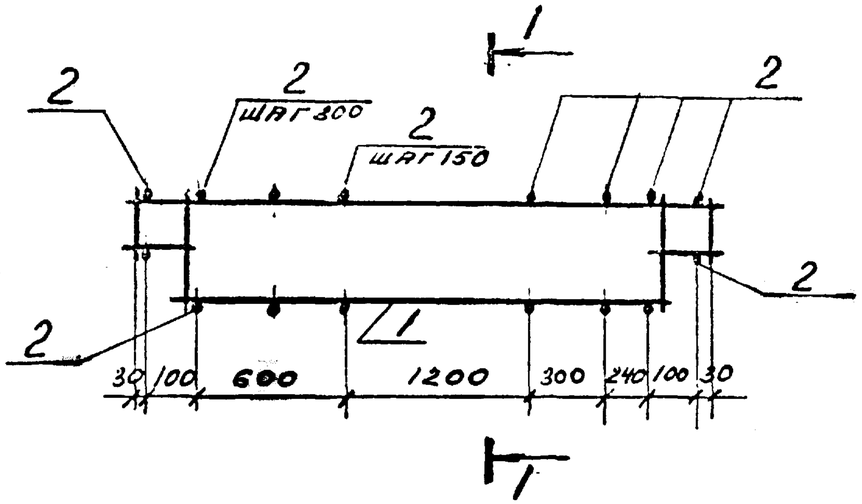

1-1

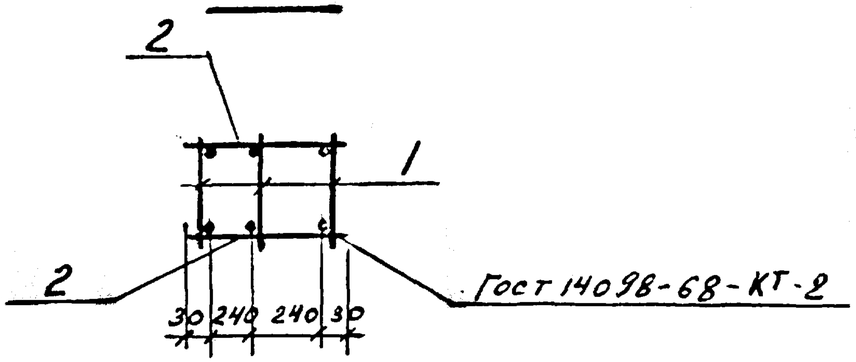

Формат	Зона	Поз.	Обозначение	Наименование	Кол.	Примечание
				Документация		
А3			ВТИ-КН 01-83-2-ПЗ	Технические требования к изготовлению арматурных и закладных изделий		
				Сборочные единицы		
А4		1	-КР5	Каркас плоский КР5	3	
				Детали		
Б4		2	-КП7-001	ФВА III ГОСТ 5781-82 ℓ=540	30	0,22 кг

Нач. отд.	Гонев		
Гл. конст.	Попов		
Гл. инж. пр.	Кадач		
Рук. гр.	Гаскина		
Ст. инж.	Шпгэбла		
Инж.	Черемных		

ВТИ-КН-01-83-2-КП7

Каркас пространственный КП7

Стадия	Масса	Масштаб
Р	16,3	

Лист | Листов

Госстрой СССР
ИРКУТСКИЙ ПРОМСТРОЙПРОЕКТ.

Инв. № подл. | Подпись и дата | Взам. инв. №

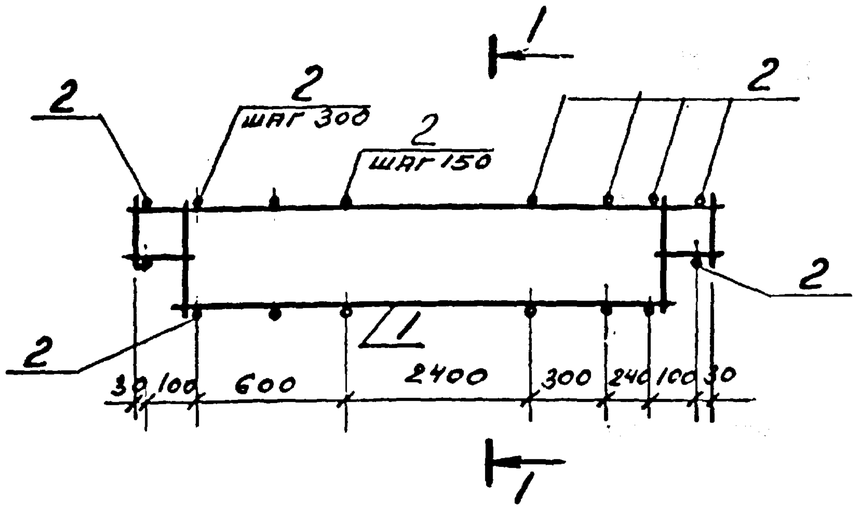

Формат	Зона	Поз.	Обозначение	Наименование	Кол.	Примечание
				Документация		
А3			ВТИ-КН-01-ВЗ-2-ПЗ	Технические требования к изготовлению арматурных и закладных изделий.		
				Сборочные единицы		
А4		1	-КР6	Каркас плоский КР6	3	
				Детали		
Б4		2	-КП8-001	ф 10АIII ГОСТ 5781-82 ℓ=540	46	0,35кг

1-1

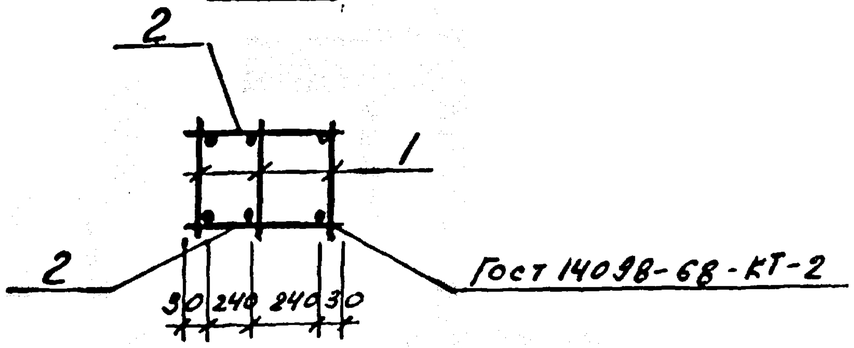

Нач.отд.	Гонеев		
Гл.конс.	Попов		
Гл.кон.пр.	Кидач		
Рук.гр.	Гаскина		
Ст.инж.	Шпрыгина		
Инж.	Черемных		

ВТИ-КН-01-ВЗ-2-КП8

Каркас пространственный КП8

Стадия	Масса	Масштаб
Р	60.2	
Лист	Листов	

Госстрой СССР
ИРКУТСКИЙ ПРОМСТРОЙПРОЕКТ

Взам.инв. № | Подпись и дата | Инв.№ подл.

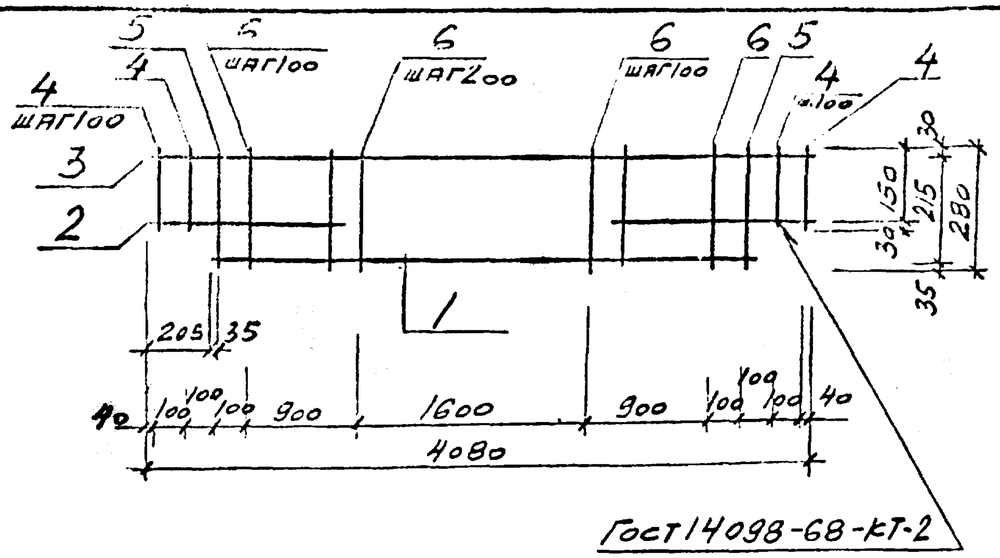

Формат	Зона	Поз.	Обозначение	Наименование	Кол.	Примечание
				Документация		
А3			ВТИ-КЖ -01-83-2-ПЗ	Технические требования к изготовлению арматурных и закладных изделий		
				Детали		
Б4		1	-КР1-001	ф28АIII ГОСТ5781-81 ℓ=3670	1	17.7кг
Б4		2	-002	ф25АIII ГОСТ5781-81 ℓ=880	2	3.39кг
Б4		3	-003	ф10АIII ГОСТ5781-81 ℓ=4080	1	2.5кг
Б4		4	-004	ф8АIII ГОСТ5781-81 ℓ=180	4	0.07кг
Б4		5	-005	ф10АIII ГОСТ5781-81 ℓ=280	2	0.17кг
Б4		6	-006	ф8АIII ГОСТ5781-81 ℓ=280	27	0.1кг

Гл.конТО	Эрдман		
Нач.отд	Гонев		
Гл.констр	Попов		
Гл.кон.пр.	Кадач		
Рук.гр.	Гасенна		11-83
Ст.инж.	Ширяева		
Инж.	Корчак		

ВТИ-КЖ -01-83-2-КР1

Каркас плоский КР1

Стадия	Масса	Масштаб
Р	30,0	

Лист Листов 1

Госстрой СССР
ИРКУТСКИЙ ПРОМСТРОЙПРОЕКТ

Взам. инв. № | Подпись и дата | Инв. № подл.

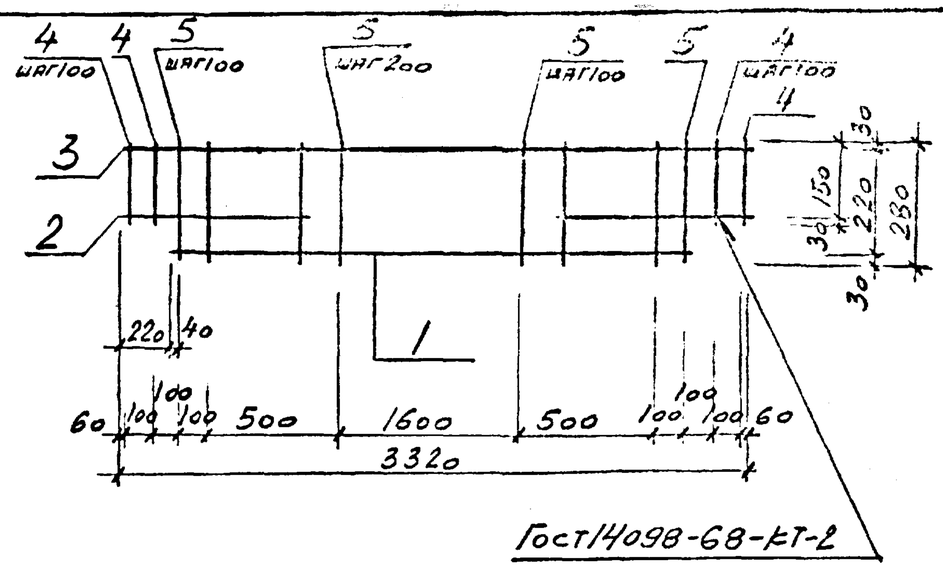

Формат	Зона	Поз.	Обозначение	Наименование	Кол.	Примечание
				Документация		
А3			ВТИ-КЖ -01-83-2-ПЗ	Технические требования к изготовлению арматурных и закладных изделий		
				Детали		
Б4		1	-КР2-001	ф20АIII ГОСТ5781-81 ℓ=2880	1	7.2кг
Б4		2	-002	ф16АIII ГОСТ5781-81 ℓ=750	2	1.18кг
Б4		3	-003	ф10АI ГОСТ5781-81 ℓ=3320	1	2.1кг
Б4		4	-004	ф8АIII ГОСТ5781-81 ℓ=180	4	0.07кг
Б4		5	-005	ф8АIII ГОСТ5781-81 ℓ=280	23	0.11кг

Гл.конТО	Эрдман		
Нач.отд	Гонев		
Гл.конст	Попов		
Гл.кон.пр	Кадач		
Рук.гр.	Гасенна		11-83
Ст.инж	Ширяева		
Инж.	Корчак		

ВТИ-КЖ -01-83-2-КР2

Каркас плоский КР2

Стадия	Масса	Масштаб
Р	14.17	

Лист Листов 1

Госстрой СССР
ИРКУТСКИЙ ПРОМСТРОЙПРОЕКТ

Взам. инв. № | Подпись и дата | Инв. № подл.

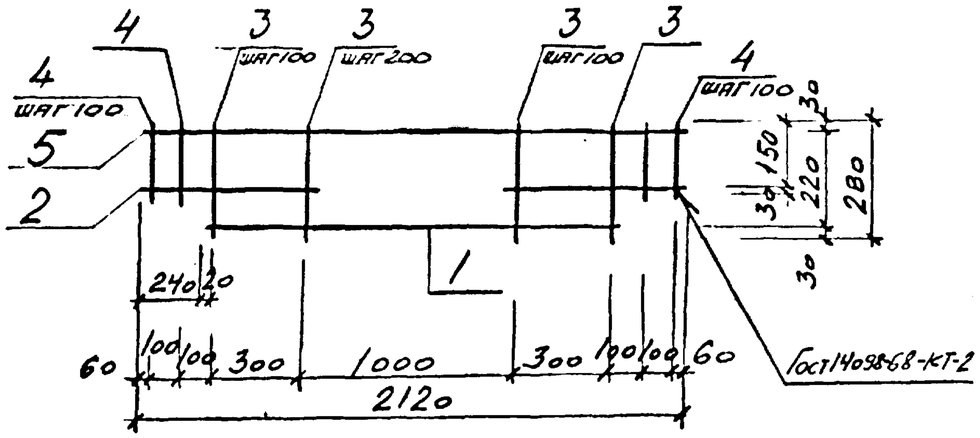

Формат	Зона	Поз.	Обозначение	Наименование	Кол.	Примечание
				Документация		
А3			ВТИ-КЖ -01-83-2-ПЗ	Технические требования к изготовлению арматурных и закладных изделий		
				Детали		
Б4		1	-КР3-001	ф14АIII Гост5781-81 ℓ=1640	1	2.0 кг.
Б4		2	-002	ф14АIII Гост5781-81 ℓ=750	2	0.9 кг.
Б4		3	-003	ф6АIII Гост5781-81 ℓ=280	12	0.08 кг.
Б4		4	-004	ф6АIII Гост5781-81 ℓ=180	4	0.05 кг.
Б4		5	-005	ф10АI Гост5781-81 ℓ=2120	1	1.3 кг

Взам. инв. № | Подпись и дата | Инв. № подл.

Гл.конТО	Эрдман		03.83
Нач.отд	Гонев		
Гл.конст.	Попов		
Гл.кон.пр	Кадач		
Рук.гр.	Гаскина		11.83
Ст.инж.	Ширяева		
Инж.	Корчак		

ВТИ-КЖ -01-83-2-КР3

КАРКАС ПЛОСКИЙ КР3

Стадия	Масса	Масштаб
Р	6.5	

Лист | Листов /

Госстрой СССР ИРКУТСКИЙ ПРОМСТРОЙПРОЕКТ

Формат А4

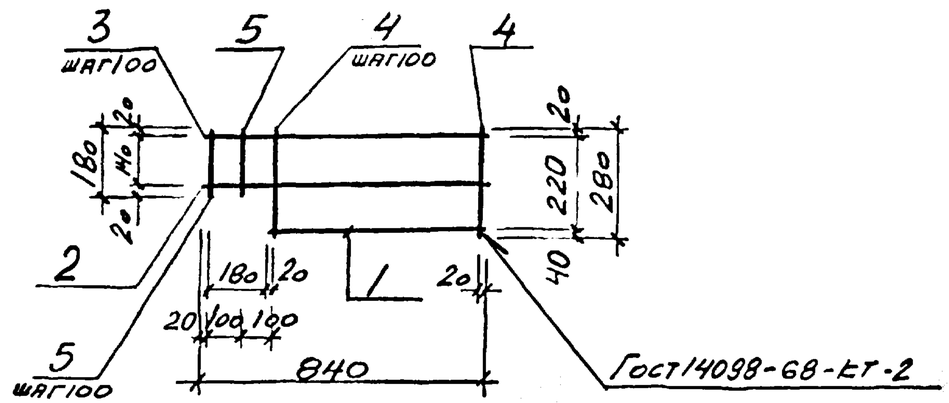

Формат	Зона	Поз.	Обозначение	Наименование	Кол	Примечание
				Документация		
А3			ВТИ-КЖ -01-83-2-ПЗ	Технические требования к изготовлению арматурных и закладных изделий		
				Детали		
Б4		1	-КР4-001	ф5ВрI Гост6727-80 ℓ=640	1	0.09 кг
Б4		2	-002	ф12АIII Гост5781-81 ℓ=840	1	0,8 кг
Б4		3	-003	ф5ВрI Гост6727-80 ℓ=840	1	0.1 кг
Б4		4	-004	ф5ВрI Гост6727-80 ℓ=280	7	0.04 кг
Б4		5	-005	ф5ВрI Гост6727-80 ℓ=180	2	0.03 кг

Взам. инв. № | Подпись и дата | Инв. № подл.

Гл.конТО	Эрдман		03.83
Нач.отд	Гонев		
Гл.конст	Попов		
Гл.кон.пр	Кадач		
Рук.гр.	Гаскина		11-83
Ст.инж.	Ширяева		
Инж.	Корчак		

ВТИ-КЖ -01-83-2-КР4

КАРКАС ПЛОСКИЙ КР4

Стадия	Масса	Масштаб
Р	1,33	

Лист | Листов /

Госстрой СССР ИРКУТСКИЙ ПРОМСТРОЙПРОЕКТ

Формат А4

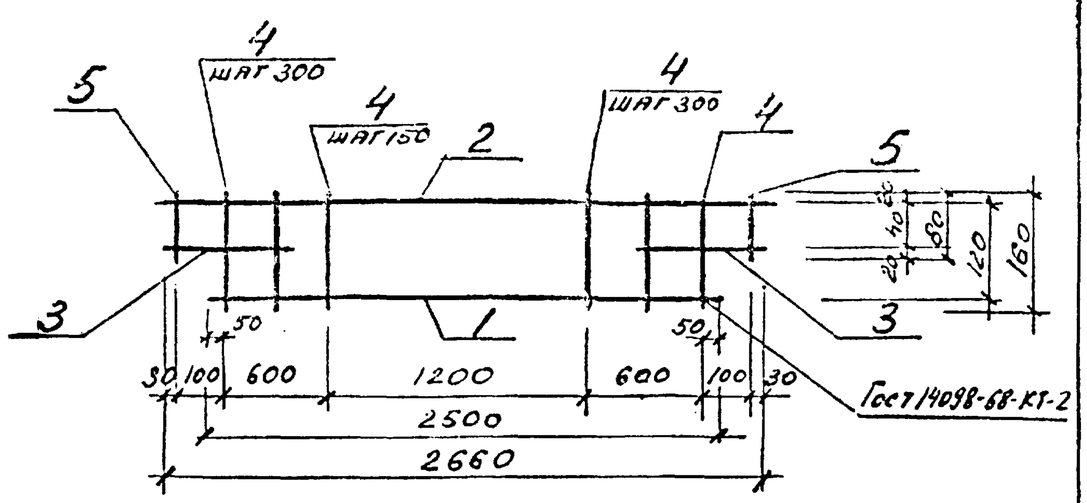

Формат	Зона	Поз.	Обозначение	Наименование		Примечание
				Документация		
А3			ВТП-КН-01-63-2-ПЗ	Технические требования к изготовлению арматурных и закладных изделий		
				Детали		
Б4		1	-КР5-001	ф8 А III ГОСТ 5781-82 ℓ=2500	1	1,0 кг
Б4		2	-002	ф8 А III ГОСТ 5781-82 ℓ=2660	1	1,05 кг
Б4		3	-003	ф8 А III ГОСТ 5781-82 ℓ=450	2	0,18 кг
Б4		4	-004	ф8 А III ГОСТ 5781-82 ℓ=160	13	0,06 кг
Б4		5	-005	ф6 А I ГОСТ 5781-82 ℓ=80	2	0,02 кг

Взам. инв. № | Подпись и дата | Инв. № подл.

Нач. отд.	Гонев		
Гл. кон.	Попов		
Гл. кон. пр.	Кадач		
Рук. гр.	Гаскина		
Ст. инж.	Ширяева		
Инж.	Черетных		

ВТП-КН-01-63-2-КР5

Каркас плоский КР5

Стадия	Масса	Масштаб
Р	3,23	

Лист | Листов

ГОССТРОЙ СССР
ИРКУТСКИЙ ПРОМСТРОЙПРОЕКТ

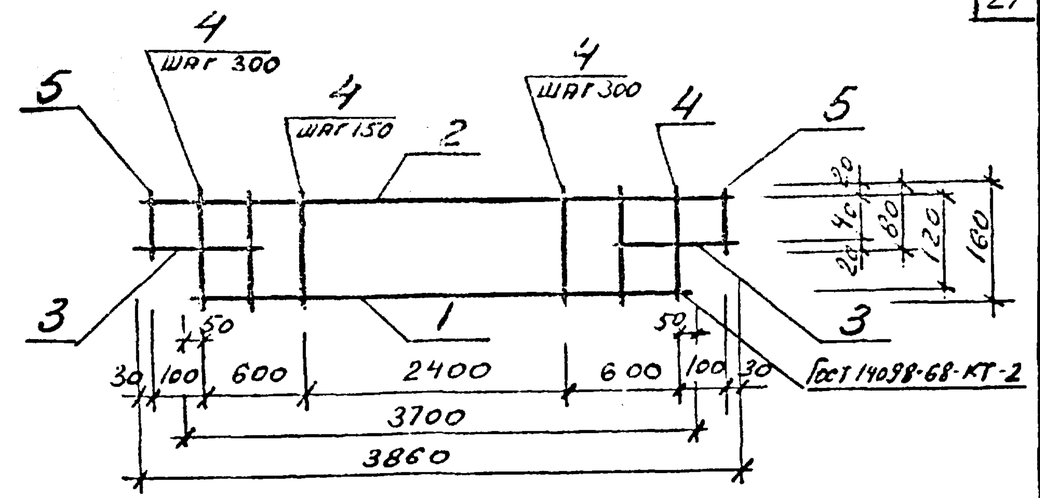

Формат	Зона	Поз.	Обозначение.	Наименование	Кол.	Примечание
				Документация		
А3			ВТП-КН-01-63-2-ПЗ	Технические требования к изготовлению арматурных и закладных изделий		
				Детали		
Б4		1	-КР6-001	ф16 А III ГОСТ 5781-82 ℓ=3700	1	5,9 кг
Б4		2	-002	ф16 А III ГОСТ 5781-82 ℓ=3860	1	6,1 кг
Б4		3	-003	ф10 А III ГОСТ 5781-82 ℓ=450	2	0,28 кг
Б4		4	-004	ф10 А III ГОСТ 5781-82 ℓ=160	21	0,1 кг
Б4		5	-005	ф6 А I ГОСТ 5781-82 ℓ=80	2	0,02 кг

Взам. инв. № | Подпись и дата | Инв. № подл.

Нач. отд.	Гонев		
Гл. кон.	Попов		
Гл. кон. пр.	Кадач		
Рук. гр.	Гаскина		
Ст. инж.	Ширяева		
Инж.	Черетных		

ВТП-КН-01-63-2-КР6

Каркас плоский КР6

Стадия	Масса	Масштаб
Р	14,7	

Лист | Листов

ГОССТРОЙ СССР
ИРКУТСКИЙ ПРОМСТРОЙПРОЕКТ

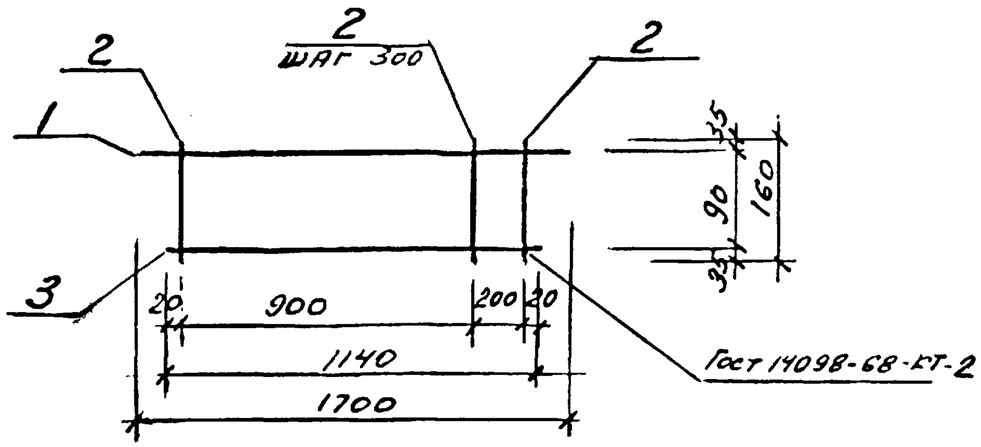

Формат	Зона	Поз.	Обозначение	Наименование	Кол.	Примечание
				Документация		
А3			1-КН1-01-83-2-ПЗ	Технические требования к изготовлению арматурных и закладных изделий		
				Детали		
Б4		1	КР7-001	ф10АIII Гост 5781-82 ℓ=170	1	1,1 кг
Б4		2	-002	ф6АI Гост 5781-82 ℓ=160	5	0,04 кг
Б4		3	-003	ф10АIII Гост 5781-82 ℓ=1140	1	0,7 кг

Взам. инв. № | Подпись и дата | Инв. № подл.

Нач.отд.	Гонев		
Гл.конст.	Попов		
Гл.конст.пр.	Кадау		
Рук.гр.	Гаскина		
Ст.инж.	Ширяева		
Инж.	Черемных		

ВТИ-КН1-01-83-2-КР7

Каркас плоский КР7

Стадия	Масса	Масштаб
Р	2,0	

Лист | Листов

Госстрой СССР
ИРКУТСКИЙ ПРОМСТРОЙПРОЕКТ

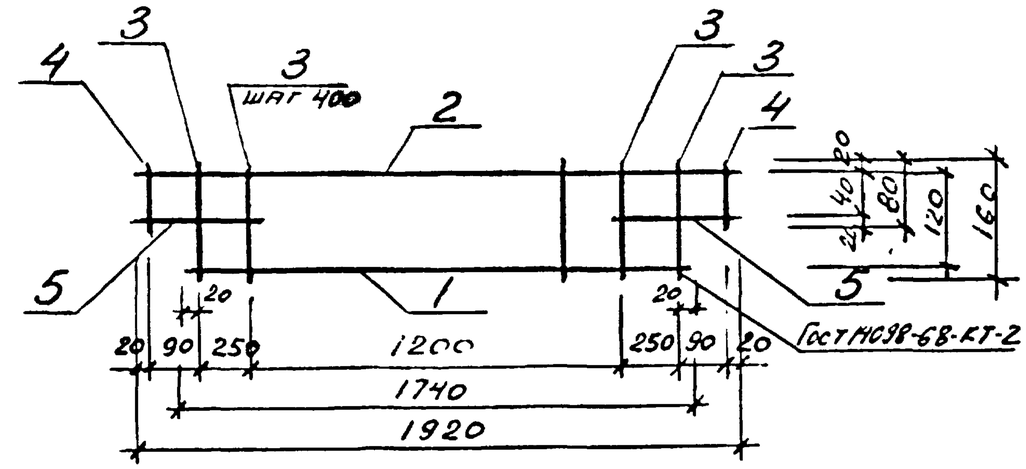

Формат	Зона	Поз.	Обозначение	Наименование		Примечание
				Документация		
А3			ВТ11-КН1-01-83-2-ПЗ	Технические требования к изготовлению арматурных и закладных изделий		
				Детали		
Б4		1	-КР8-001	ф10АIII Гост 5781-82 ℓ=1740	1	1,1 кг
Б4		2	-002	ф5ВрI Гост 6727-80 ℓ=1920	1	0,26 кг
Б4		3	-003	ф5ВрI Гост 6727-80 ℓ=160	6	0,02 кг
Б4		4	-004	ф5ВрI Гост 6727-80 ℓ=80	2	0,01 кг
Б4		5	-005	ф10АIII Гост 5781-82 ℓ=400	2	0,25 кг

Взам. инв. № | Подпись и дата | Инв. № подл.

Нач.отд.	Гонев		
Гл.конст.	Попов		
Гл.кон.пр.	Кадау		
Рук.гр.	Гаскина		
Ст.инж.	Ширяева		
Инж.	Черемных		

ВТИ-КН-01-83-2-КР8

Каркас плоский КР8

Стадия	Масса	Масштаб
Р	2,02	

Лист | Листов

Госстрой СССР
ИРКУТСКИЙ ПРОМСТРОЙПРОЕКТ

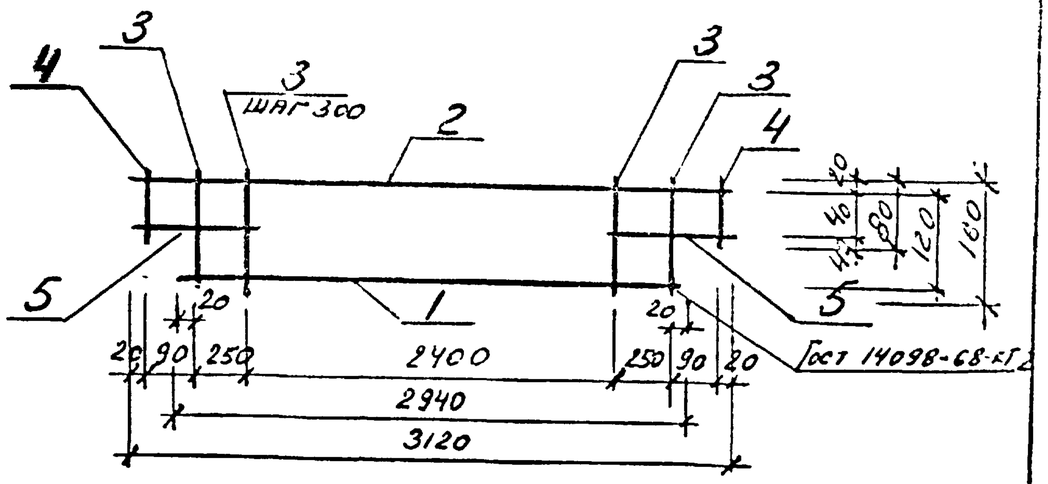

Формат	Зона	Поз.	Обозначение	Наименование	Кол	Примечание
				Документация		
А3			ВТИ-КЖ-01-83-2-ПЗ	Технические требования к изготовлению арматурных и закладных изделий		
				Детали		
БЧ		1	-КР9-001	ф12АIII ГОСТ 5781-82 ℓ=2940	1	1,8 кг
БУ		2	-002	ф5ВI ГОСТ 6727-80 ℓ=3120	1	0,45 кг
БУ		3	-003	ф5ВI ГОСТ 6727-80 ℓ=160	9	0,02 кг
БУ		4	-004	ф5ВI ГОСТ 6727-80 ℓ=80	2	0,01 кг
БУ		5	-005	ф12АIII ГОСТ 5781-82 ℓ=400	2	0,36 кг

Инв. № подл. | Подпись и дата | Взам. инв. №

Нач. отд.	Гонев		83
Гл. инж.	Попов		
Гл. арх.	Кадач		
Рук. гр.	Гаскина		
Ст. инж.	Ширяева		
Инж.	Черемных		

ВТИ-КЖ-01-83-2-КР9

КАРКАС ПЛОСКИЙ КР9

Стадия	Масса	Масштаб
Р	3,17	

Лист | Листов

ГОССТРОЙ СССР
ИРКУТСКИЙ ПРОМСТРОЙПРОЕКТ

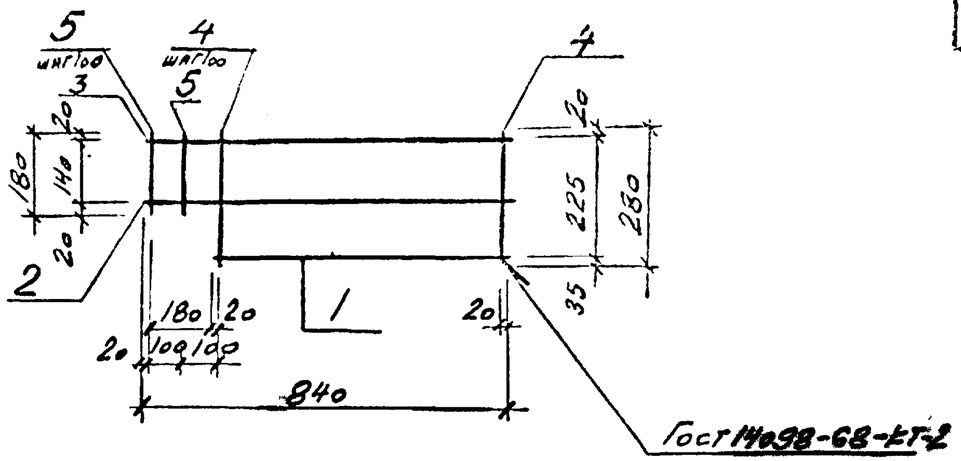

Формат	Зона	Поз.	Обозначение	Наименование	Кол	Примечание
				Документация		
А3			ВТИ-КЖ-01-83-2-ПЗ	Технические требования к изготовлению арматурных и закладных изделий		
				Детали		
БЧ		1	-КР10-001	ф5ВрI ГОСТ 6727-80 ℓ=640	1	0,09 кг
БЧ		2	-002	ф8АIII ГОСТ 5781-81 ℓ=840	1	0,3 кг
БЧ		3	-003	ф5ВрI ГОСТ 6727-80 ℓ=840	1	0,12 кг
БЧ		4	-004	ф5ВрI ГОСТ 6727-80 ℓ=280	7	0,04 кг
БЧ		5	-005	ф5ВрI ГОСТ 6727-80 ℓ=180	2	0,03 кг

Инв. № подл. | Подпись и дата | Взам. инв. №

Гл. конст.	Эрдман		83
Нач. отд.	Гонев		
Гл. конст.	Попов		
Гл. арх. пр.	Кадач		
Рук. гр.	Гаскина		11.83
Ст. инж.	Ширяева		
Инж.	Корчак		

ВТИ-КЖ-01-83-2-КР10

КАРКАС ПЛОСКИЙ КР10

Стадия	Масса	Масштаб
Р	0,5	

Лист | Листов 1

ГОССТРОЙ СССР
ИРКУТСКИЙ ПРОМСТРОЙПРОЕКТ

Формат А4

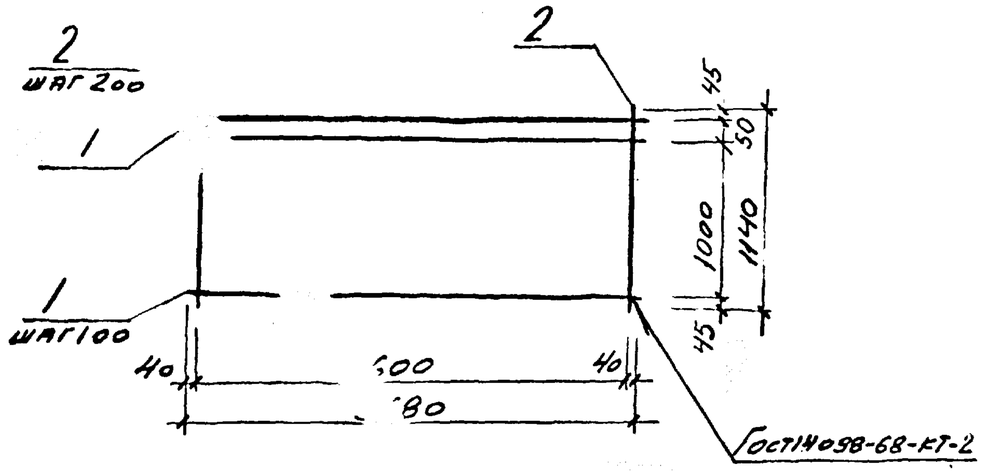

Формат	Зона	Поз.	Обозначение	Наименование	Кол.	Примечание
				Документация		
А3			ВТИ-КЖ-01-83-2-ПЗ	Технические требования к изготовлению арматурных и закладных изделий		
				Детали		
Б4		1	-001	⌀16АIII ГОСТ 5781-81 ℓ=3680	12	5.8 кг
Б4		2	-002	⌀8АI ГОСТ 5781-81 ℓ=1140	19	0,47 кг

Гл. кон. Т.Д.	Эрдман		03.83
Нач. отд.	Гонев		
Гл. конст.	Попов		
Гл. кон. пр.	Кадач		
Рук. гр.	Гаскина		III-83
Ст. инж.	Ширяева		
Инж.	Корчак		

ВТИ-КЖ-01-83-2-С1

Сетка арматурная С1

Стадия	Масса	Масштаб
Р	78.4	

Лист | Листов 1

Госстрой СССР
ИРКУТСКИЙ ПРОМСТРОЙПРОЕКТ

Формат А4

Взам. инв. № | Подпись и дата | Инв. № подл.

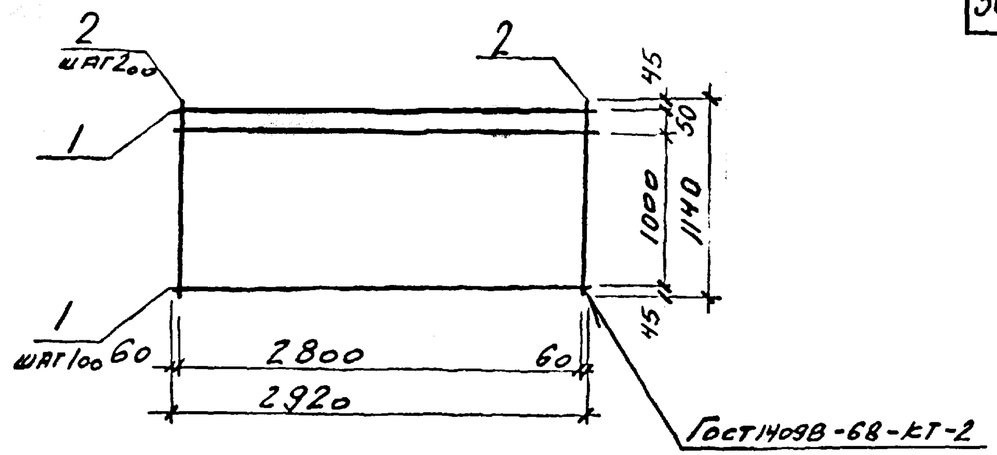

Формат	Зона	Поз.	Обозначение	Наименование	Кол.	Примечание
				Документация		
А3			ВТИ-КЖ-01-83-2-ПЗ	Технические требования к изготовлению арматурных и закладных изделий		
				Детали		
Б4		1	-001	⌀12АIII ГОСТ 5781-81 ℓ=2920	12	2.58 кг
Б4		2	-002	⌀6АI ГОСТ 5781-81 ℓ=1140	15	0.30 кг

Гл. кон. Т.Д.	Эрдман		03.83
Нач. отд.	Гонев		
Гл. конст.	Попов		
Гл. кон. пр.	Кадач		
Рук. гр.	Гаскина		III-83
Ст. инж.	Ширяева		
Инж.	Корчак		

ВТИ-КЖ-01-83-2-С2

Сетка арматурная С2

Стадия	Масса	Масштаб
Р	36.3	

Лист | Листов 1

Госстрой СССР
ИРКУТСКИЙ ПРОМСТРОЙПРОЕКТ

Формат А4

Взам. инв. № | Подпись и дата | Инв. № подл.

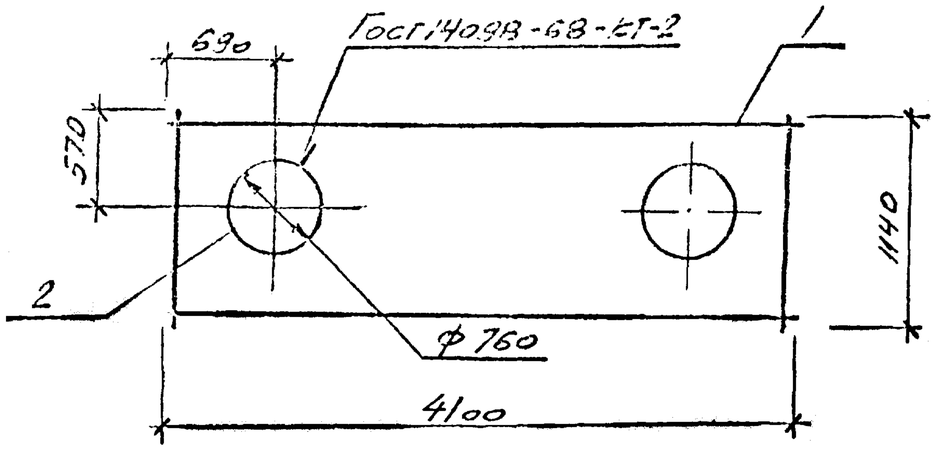

Формат	Зона	Поз.	Обозначение	Наименование	Кол	Примечание
				Документация		
А3			ВТИ-КЖ-01-83-2-ПЗ	Технические требования к изготовлению арматурных и закладных изделий		
				Сборочные единицы		
		1	ГОСТ 8478-81	Сетка арматурная		
				$C\frac{5ВрI-(\times300)+150}{8ВрI-(\times300)+150+(\times300)}$ 1140×4100 $\frac{25}{45}$	1	
Б.У.		2	ВТИ-КЖ-01-83-2-С3-001	ф10АI ГОСТ 5781-81 ℓ=2600	2	1.6 кг

1. Поз. 2 приварить к стержням поз. 1
2. Арматуру сетки вырезать внутри поз. 2

Гл.инж.Т.О	Эрдман		
Нач.отд	Гонев		
Гл.констр.	Попов		
Гл.инж.пр.	Кадач		
Рук.гр.	Гасенна		III-83
Ст.инж.	Шичаева		
Инж.	Корчак		

ВТИ-КЖ-01-83-2-С3

Сетка арматурная С3

Стадия	Масса	Масштаб
Р	13.0	

Лист Листов 1

Госстрой СССР
ИРКУТСКИЙ ПРОМСТРОЙПРОЕКТ

Инв. № подл. | Подпись и дата | Взам. инв. №

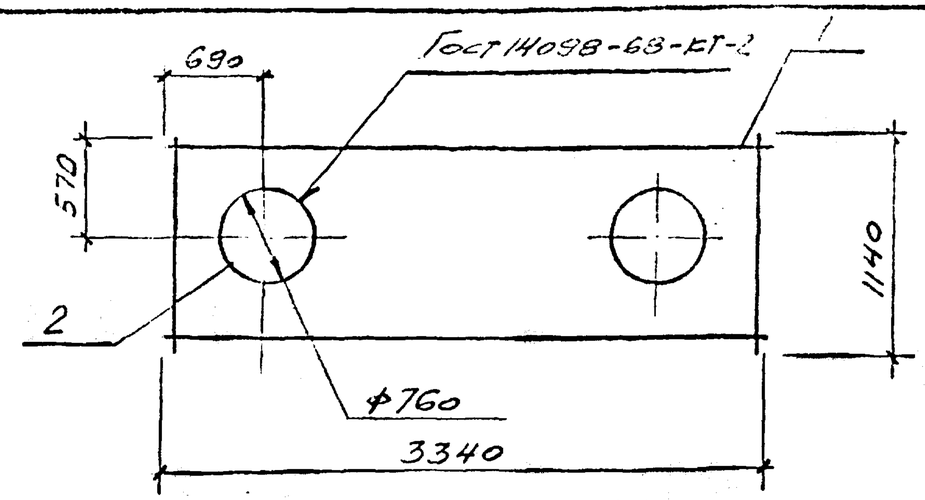

Формат	Зона	Поз.	Обозначение	Наименование	Кол.	Примечание
				Документация		
А3			ВТИ-КЖ-01-83-2-ПЗ	Технические требования к изготовлению арматурных и закладных изделий.		
				Сборочные единицы		
		1	ГОСТ 8478-81	Сетка арматурная		
				$C\frac{5ВрI-(\times300)+150}{8ВрI-(\times300)}$ 1140×3340 $\frac{20}{45}$	1	
54		2	ВТИ-КЖ-01-83-2-С4-001	ф10АI ГОСТ 5781-81 ℓ=2600	2	1.6 кг

1. Поз. 2 приварить к стержням поз. 1
2. Арматуру сетки вырезать внутри поз. 2.

Гл.инж.Т.О	Эрдман		
Нач.отд	Гонев		
Гл.констр.	Попов		
Гл.инж.пр.	Кадач		
Рук.гр.	Гасенна		III-83
Ст.инж.	Шичаева		
Инж.	Корчак		

ВТИ-КЖ-01-83-2-С4

Сетка арматурная С4

Стадия	Масса	Масштаб
Р	11.0	

Лист Листов 1

Госстрой СССР
ИРКУТСКИЙ ПРОМСТРОЙПРОЕКТ

Инв. № подл. | Подпись и дата | Взам. инв. №

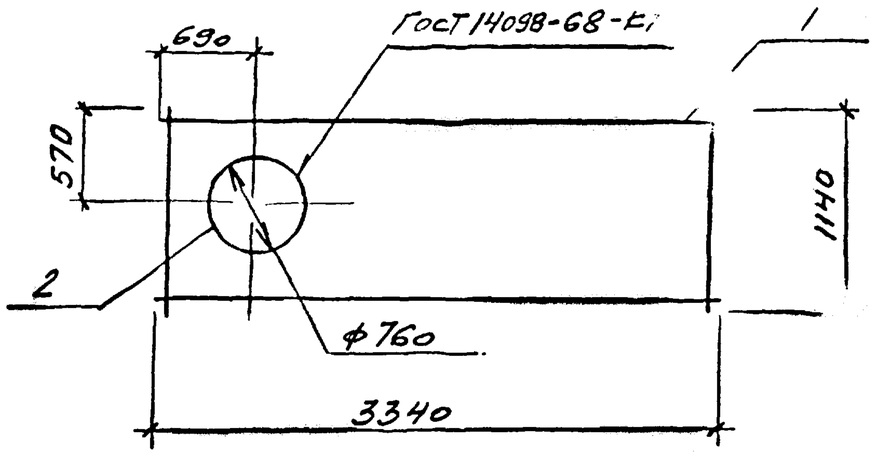

Формат	Зона	Поз.	Обозначение	Наименование	Кол.	Примечание
				Документация		
А3			ВТИ-КЖ -01-83-2-ПЗ	Технические требо-		
				вания к изготовле-		
				нию арматурных и		
				закладных изделий		
				Сборочные единицы		
		1.	ГОСТ 8478-81	Сетка арматурная		
				$C\frac{5ВрI-(х300)+150}{8АIII-300}$ 1140х3340 $\frac{20}{45}$	1	
Б4		2	ВТИ-КЖ-01-83-2-С5-001	ф10АI ГОСТ5781-81 ℓ=2600	1	1.6 кг

1. Поз.2 приварить к стержням поз.1
2. Арматуру сетки вырезать внутри поз.2

Гл.кон.то	Эрдман		03.83
Нач.отд.	Гонев		
Гл.конст.	Попов		
Гл.кон.пр.	Кадач		
Рук.гр.	Гаскина		III-83
Ст.инж.	Шираева		
Инж.	Корчак		

ВТИ-КЖ -01-83-2-С5

Сетка арматурная С5

Стадия	Масса	Масштаб
Р	9.5	

Лист | Листов 1

Госстрой СССР
ИРКУТСКИЙ ПРОМСТРОЙПРОЕКТ

Формат А4

Взам. инв. № | Подпись и дата | Инв. № подл.

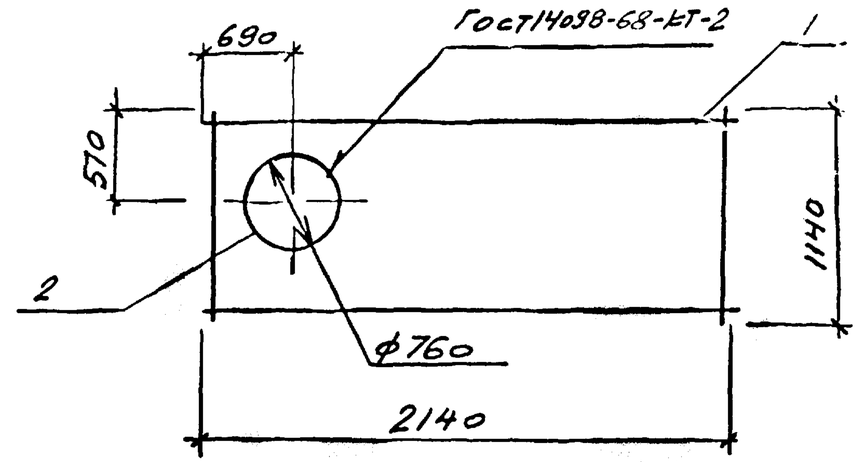

Формат	Зона	Поз.	Обозначение	Наименование	Кол.	Примечание
				Документация		
А3			ВТИ-КЖ -01-83-2-ПЗ	Технические требо-		
				вания к изготовлению		
				арматурных и закладных		
				ных изделий		
				Сборочные единицы		
		1.	ГОСТ 8478-81	Сетка арматурная		
				$C\frac{5ВрI-(х300)+150}{8АIII-300}$ 1140х2140 $\frac{20}{45}$	1	
Б4		2.	ВТИ-КЖ-01-83-2-С6-001	ф10АI ГОСТ5781-81 ℓ=2600	1	1.6 кг

1. Поз.2 приварить к стержням поз.1
2. Арматуру сетки вырезать внутри поз.2

Гл.кон.то	Эрдман		03.83
Нач.отд.	Гонев		
Гл.конст.	Попов		
Гл.кон.пр.	Кадач		
Рук.гр.	Гаскина		III-83
Ст.инж.	Шираева		
Инж.	Корчак		

ВТИ-КЖ -01-83-2-С6

Сетка арматурная С6

Стадия	Масса	Масштаб
Р	6.7	

Лист | Листов 1

Госстрой СССР
ИРКУТСКИЙ ПРОМСТРОЙПРОЕКТ

Формат А4

Взам. инв. № | Подпись и дата | Инв. № подл.

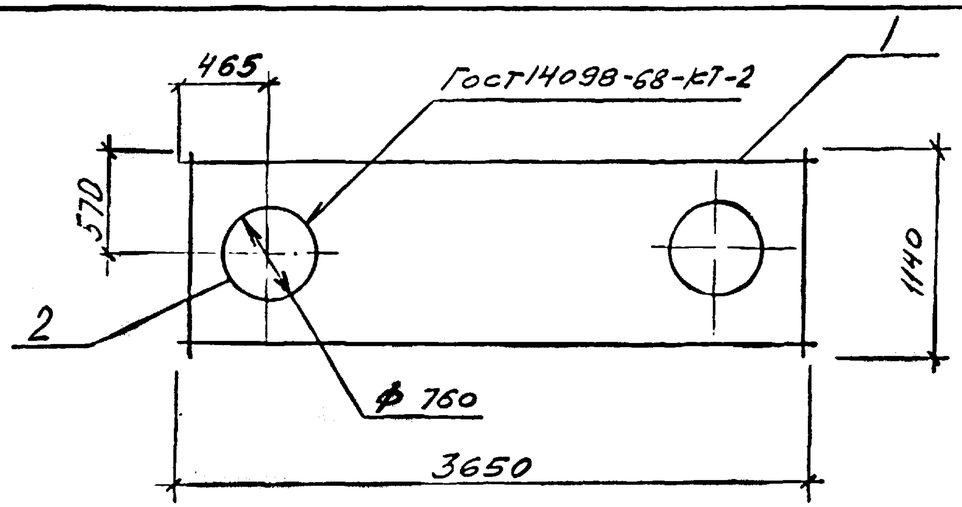

Формат	Зона	Поз.	Обозначение	Наименование	Кол.	Примечание
				Документация		
А3			ВТИ-КЖ -01-83-2-ПЗ	Технические требования к изготовлению арматурных и закладных изделий		
				Сборочные единицы		
		1.	ГОСТ 8478-81	Сетка арматурная $C\frac{5ВрI-(\times300)+150}{8АIII-300}$ $1140\times3650\frac{25}{45}$	1	
Б4		2	ВТИ-КЖ-01-83-2-С7-001	⌀10АI ГОСТ5781-81 ℓ=2600	2	1.6 кг

1. Поз.2 приварить к стержням поз.1
2. Арматуру сетки вырезать внутри поз.2

Гл.конТО	Эрдман		03.83
Нач.отд.	Гонев		
Гл.конст.	Попов		
Гл.конт.	Казач		
Рук.гр.	Гаскина		111-83
Ст.инж.	Широкова		
Инж.	Корчак		

ВТИ-КЖ -01-83-2-С7

Сетка арматурная С7

Стадия	Масса	Масштаб
Р	11,7	

Лист Листов 1

Госстрой СССР
ИРКУТСКИЙ ПРОМСТРОЙПРОЕКТ

Формат А4

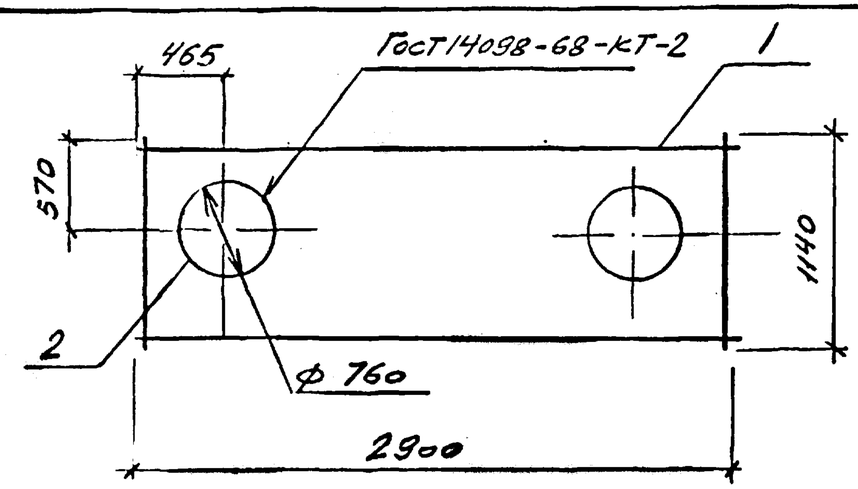

Формат	Зона	Поз.	Обозначение	Наименование	Кол.	Примечание
				Документация		
А3			ВТИ-КЖ -01-83-2-ПЗ.	Технические требования к изготовлению арматурных и закладных изделий		
				Сборочные единицы		
		1.	ГОСТ 8478-81	Сетка арматурная $C\frac{5ВрI-(\times300)+150}{3АIII-(\times300)+150}$ $1140\times2900\frac{25}{45}$	1	
Б4		2	ВТИ-КЖ-01-83-2-С8-001	⌀10АI ГОСТ5781-81 ℓ=2600	2	1.6 кг.

1. Поз.2 приварить к стержням поз.1
2. Арматуру сетки вырезать внутри поз.2

Гл.конТо	Эрдман		03.83
Нач.отд.	Гонев		
Гл.конст.	Попов		
Гл.конт.	Казач		
Рук.гр.	Гаскина		111-83
Ст.инж.	Широкова		
Инж.	Корчак		

ВТИ-КЖ -01-83-2-С8

Сетка арматурная С8

Стадия	Масса	Масштаб
Р	10.2	

Лист Листов 1

Госстрой СССР
ИРКУТСКИЙ ПРОМСТРОЙПРОЕКТ

Формат А4

Инв. № подл. | Подпись и дата | Взам. инв. №

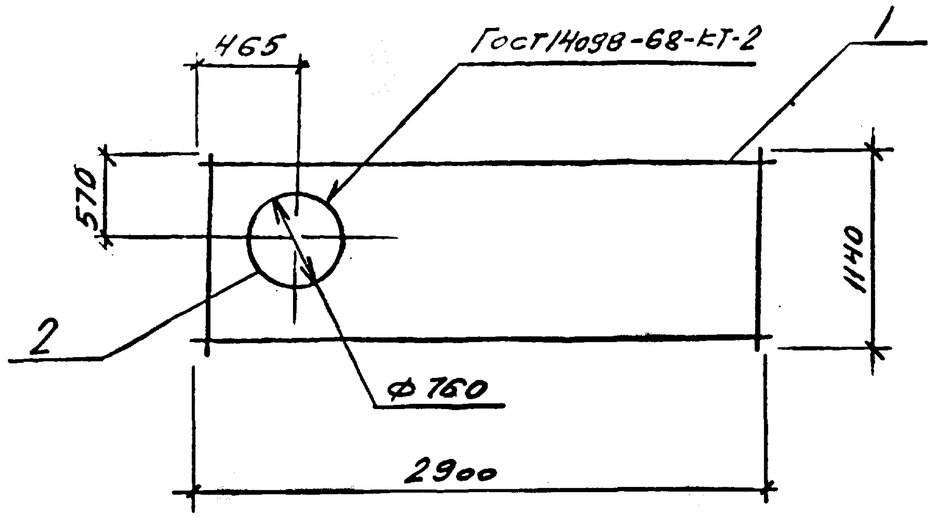

Формат	Зона	Поз.	Обозначение	Наименование	Кол	Примечание
				Документация		
А3			ВТИ-КЖ -01-83-2-ПЗ	Технические требования к изготовлению арматурных и закладных изделий		
				Сборочные единицы		
		1	ГОСТ 8478-81	Сетка арматурная		
				$C\frac{5ВрI-(х300)+150}{8АIII-(х300)+150}$ 1140×2900 $\frac{25}{45}$	1	
Б4		2	ВТИ-КЖ-01-83-2-С9-001	⌀10АI ГОСТ5781-81 ℓ=2600	1	1.6 кг

1. Поз.2 приварить к стержням поз. 1.
2. Арматуру сетки вырезать внутри поз.2.

Гл.конТО	Эрдман		
Нач.отд	Гонев		
Гл.конст	Попов		
Гл.кон.пр	Кадач		
Рук.гр.	Гасенна		10-83
Ст.инж.	Ширяева		
Инж.	Корчак		

ВТИ-КЖ -01-83-2-С9

Сетка арматурная С9

Стадия	Масса	Масштаб
Р	8.6	

Лист | Листов /

Госстрой СССР
ИРКУТСКИЙ ПРОМСТРОЙПРОЕКТ

Взам. инв. № | Подпись и дата | Инв. № подл.

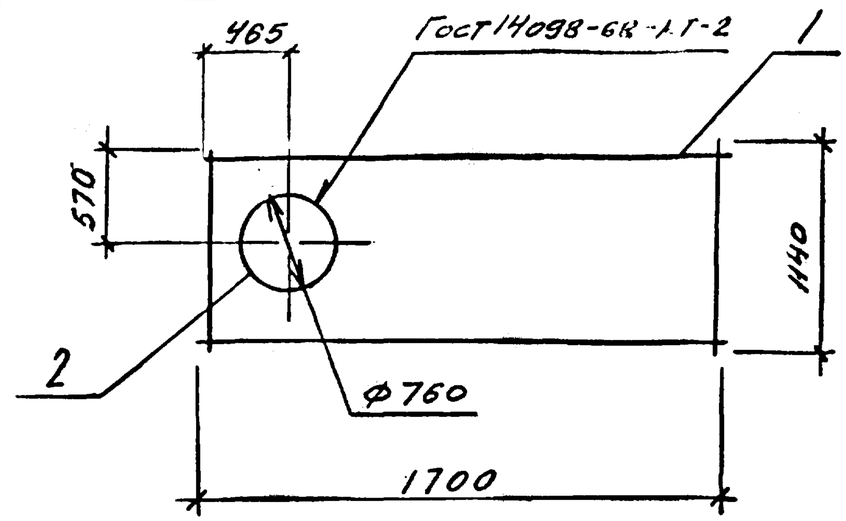

Формат	Зона	Поз.	Обозначение	Наименование	Кол.	Примечание
				Документация		
А3			ВТИ-КЖ -01-83-2-ПЗ	Технические требования к изготовлению арматурных и закладных изделий		
				Сборочные единицы		
		1	ГОСТ 8478-81	Сетка арматурная		
				$C\frac{5ВрI-(х300)+150}{8АIII-(х300+150}$ 1140×1700 $\frac{25}{45}$	1	
Б4		2	ВТИ-КЖ-01-83-2-С10-001	⌀10АI ГОСТ5781-81 ℓ=2600	1	1.6 кг

1. Поз.2 приварить к стержням поз. 1
2. Арматуру сетки вырезать внутри поз.2.

Гл.конТО	Эрдман		
Нач.отд.	Гонев		
Гл.конст	Попов		
Гл.кон.пр	Кадач		
Руковп	Гасенна		10-83
Ст.инж	Ширяева		
Инж.	Корчак		

ВТИ-КЖ -01-83-2-С10

Сетка арматурная С10

Стадия	Масса	Масштаб
Р	6.1	

Лист | Листов /

Госстрой СССР
ИРКУТСКИЙ ПРОМСТРОЙПРОЕКТ

Взам. инв. № | Подпись и дата | Инв. № подл.

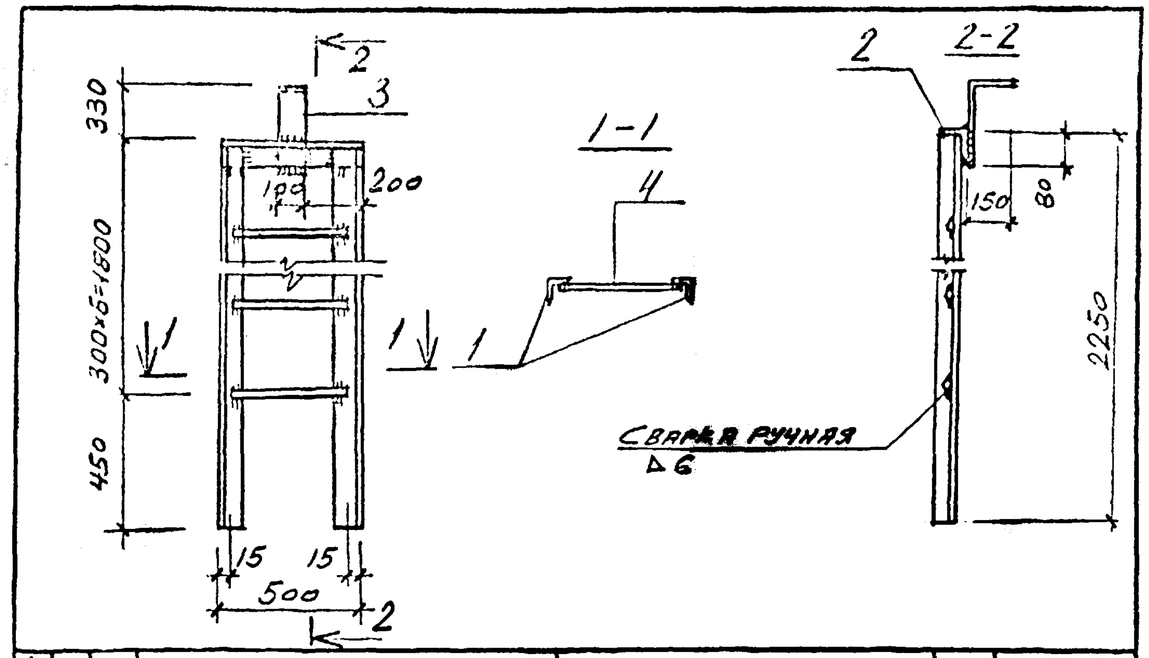

Формат	Зона	Поз.	Обозначение	Наименование	Кол.	Примечание
				Документация		
А3			ВТИ-КЖ -01-83-2-ПЗ	Технические требования к изготовлению арматурных и закладных изделий		
				Детали		
Б4		1	-МЛ1-001	L63×6 ГОСТ8509-72* ℓ=2250	2	12.9 кг
Б4		2	-002	L63×6 ГОСТ8509-72* ℓ=500	1	2.9 кг
Б4		3	-003	-10×100 ГОСТ5681-75* ℓ = 560	1	4.3 кг
Б4		4	-004	ф20АI ГОСТ5781-81 ℓ=470	6	1.2 кг
				Наплавленный металл	–	0.4 кг

Взам. инв. № | Подпись и дата | Инв. № подл.

Гл. кон. Т.	Эрамян		
Нач. отд.	Гонев		
Гл. конст.	Попов		III-83
Гл. кон. пр.	Кадач		
Рук. гр.	Гаскина		III-83
Ст. инж.	Ширяева		
Инж.	Корчак		

ВТИ-КЖ -01-83-2-МЛ1

Лестница металлическая МЛ1.

Стадия	Масса	Масштаб
Р	40,6	
Лист	Листов 1	

Госстрой СССР
ИРКУТСКИЙ ПРОМСТРОЙПРОЕКТ

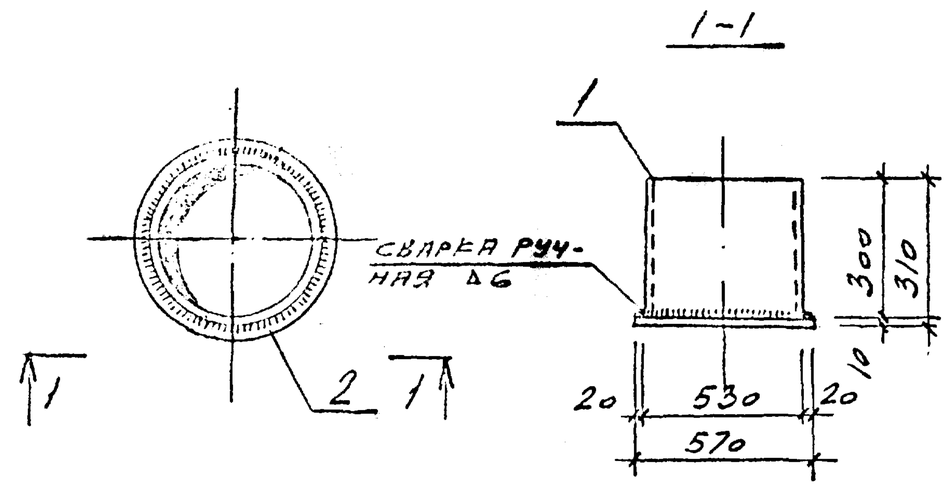

Формат	Зона	Поз.	Обозначение	Наименование	Кол	Примечание
				Документация		
А3			ВТИ-КЖ -01-83-2-ПЗ	Технические требования к изготовлению арматурных и закладных изделий		
				Детали		
Б4		1	-МЛ1-001	Труба ф530×7 ГОСТ10704-76* ℓ=300	1	27.0 кг.
Б4		2	-002	57×10 ГОСТ5681-75* ℓ=570	1	25.5 кг
				Наплавленный металл	–	0.5 кг

Взам. инв. № | Подпись и дата | Инв. № подл.

Гл. кон. Т.	Эрамян		
Нач. отд.	Гонев		
Гл. конст.	Попов		III-83
Гл. кон. пр.	Кадач		
Рук. гр.	Гаскина		III-83
Ст. инж.	Ширяева		
Инж.	Корчак		

ВТИ-КЖ -01-83-2-МЛ1

Приямок металлический МЛ1

Стадия	Масса	Масштаб
Р	53.0	
Лист	Листов 1	

Госстрой СССР
ИРКУТСКИЙ ПРОМСТРОЙПРОЕКТ

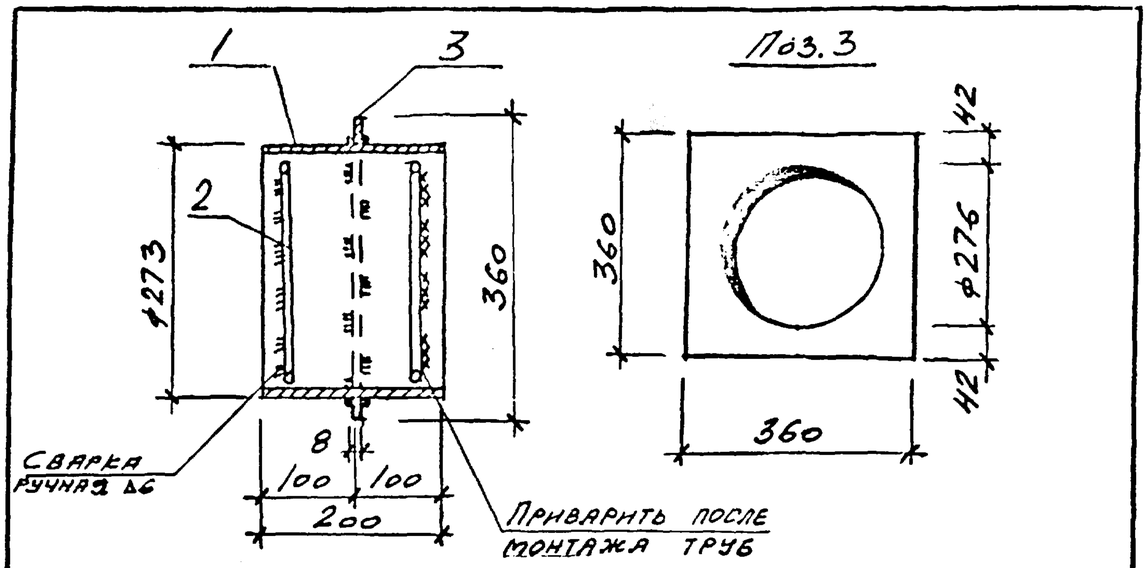

Формат	Зона	Поз.	Обозначение	Наименование	Кол.	Примечание
				Документация		
А3			ВТИ-КЖ -01-83-2-ПЗ	Технические требо-		
				вания к изготовле-		
				нию арматурных и		
				закладных изделий		
				Детали		
Б4		1	-МН1-001	Труба Ф273×8 ГОСТ10704-76* ℓ=200	1	10.5кг
Б4		2	-002	Ф10АI ГОСТ5781-81 ℓ=810	2	0.5кг
Б4		3	-003	-360×8 ГОСТ5681-75* ℓ=360	1	8.2кг
				Наплавленный металл	1	0.3кг

Взам. инв. № | Подпись и дата | Инв. № подл.

Гл.кон.ТО	Эрдман		
Нач.отд.	Гонев		
Гл.конст.	Попов		
Гл.кон.пр.	Кадач		
Рук.гр.	Гаскина		11-83
Ст.инж.	Ширяева		
Инж.	Корчак		

ВТИ-КЖ -01-83-2-МН1

Сальник МН1

Стадия	Масса	Масштаб
Р	20,0	

Лист | Листов 1

Госстрой СССР
ИРКУТСКИЙ ПРОМСТРОЙПРОЕКТ

Формат А4

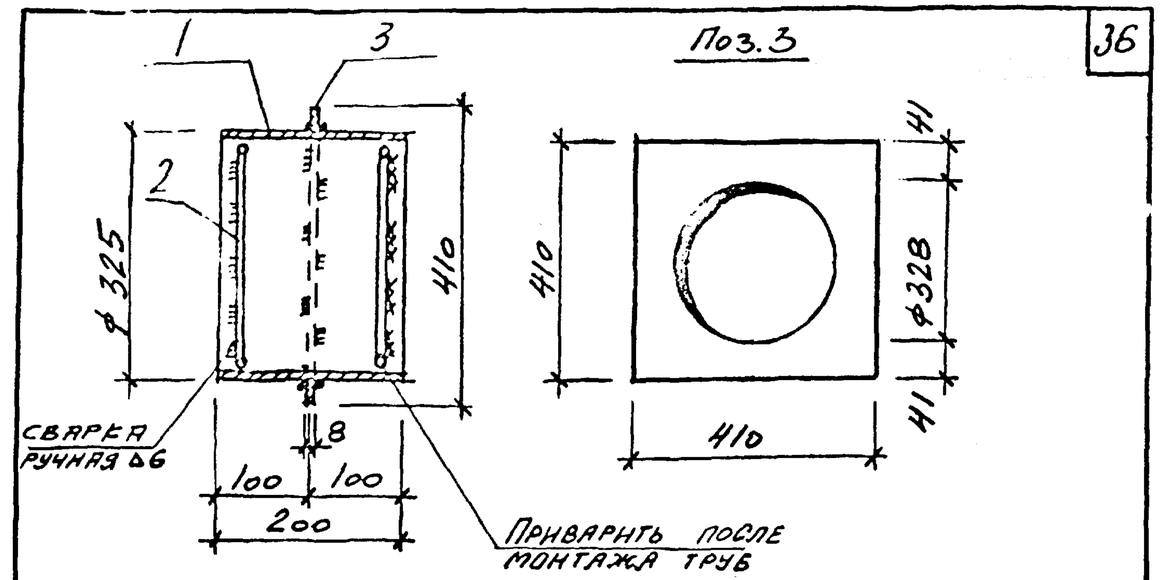

Формат	Зона	Поз.	Обозначение	Наименование	Кол.	Примечание
				Документация		
А3			ВТИ-КЖ -01-83-2-ПЗ	Технические требо-		
				вания к изготовле-		
				нию арматурных и		
				закладных изделий		
				Детали		
Б4		1	-МН2-001	Труба Ф325×8 ГОСТ10704-76* ℓ=200	1	12.5кг
Б4		2	-002	Ф10АI ГОСТ5781-81 ℓ=950	2	0.6кг
Б4		3	-003	-410×8 ГОСТ5681-75* ℓ=410	1	10.6кг
				Наплавленным металл	1	0.5кг

Взам. инв. № | Подпись и дата | Инв. № подл.

Гл.кон.ТО	Эрдман		
Нач.отд.	Гонев		
Гл.конст.	Попов		
Гл.кон.пр.	Кадач		
Рук.гр.	Гаскина		10-83
Ст.инж.	Ширяева		
Инж.	Корчак		

ВТИ-КЖ -01-83-2-МН2

Сальник МН2

Стадия	Масса	Масштаб
Р	24,8	

Лист | Листов 1

Госстрой СССР
ИРКУТСКИЙ ПРОМСТРОЙПРОЕКТ

Формат А4

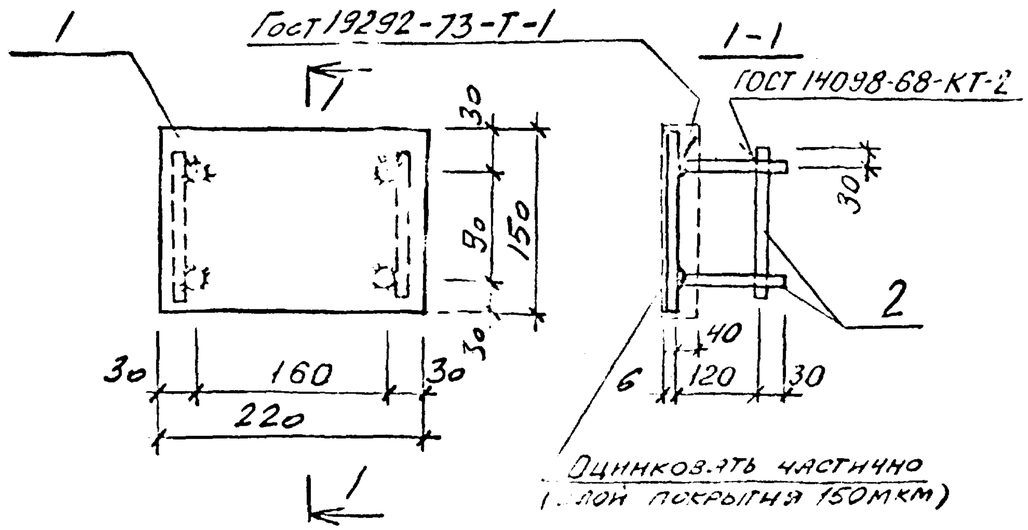

Формат	Зона	Поз.	Обозначение	Наименование	Кол.	Примечание
				Документация		
А3			ВТИ-КЖ -01-83-2-ПЗ	Технические требования к изготовлению арматурных и закладных изделий		
				Детали		
Б4		1	-МН4-001	-150х6 ГОСТ 5681-75* ℓ=220	1	1.6кг
Б4		2	-002	ф8АIII ГОСТ 5781-81 ℓ=150	6	0.06кг

Гл.конст.	Эрлман			ВТИ-КЖ -01-83-2-МН4
Нач.отд.	Гонев			
Гл.конст.	Попов			
Гл.кон.пр.	Кадач			Изделие закладное МН4
Рук.гр.	Гаскина			
Ст.инж.	Ширяева			
Инж.	Горчак			

Стадия	Масса	Масштаб
Р	1.96	
Лист	Листов 1	

Госстрой СССР
ИРКУТСКИЙ ПРОМСТРОЙПРОЕКТ

Формат А4

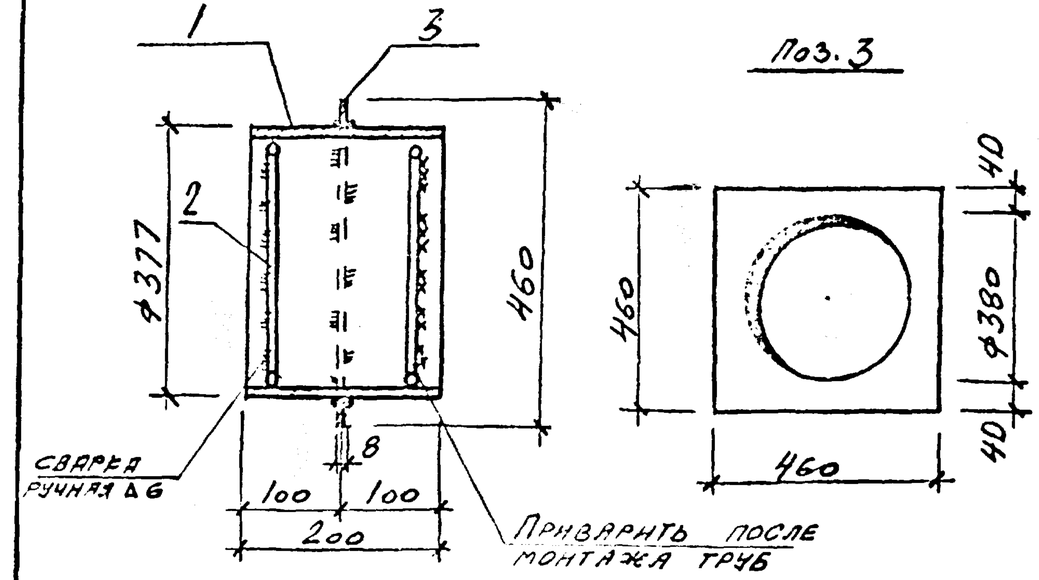

Формат	Зона	Поз.	Обозначение	Наименование	Кол.	Примечание
				Документация		
А3			ВТИ-КЖ -01-83-2-ПЗ	Технические требования к изготовлению арматурных и закладных изделий		
				Детали		
Б4		1	-МН3-001	Труба ф377х10 ГОСТ 10704-76* ℓ=200	1	18.1кг
Б4		2	-002	ф10АI ГОСТ 5781-81 ℓ=1120	2	0.7кг
Б4		3	-003	-460х8 ГОСТ 5681-75* ℓ=460	1	13.3кг
				Наплавленный металл	1	0.7кг

Гл.конст.	Эрлман			ВТИ-КЖ -01-83-2-МН3
Нач.отд.	Гонев			
Гл.конст.	Попов			
Гл.кон.пр.	Кадач			Сальник МН3
Рук.гр.	Гаскина			
Ст.инж.	Ширяева			
Инж.	Горчак			

Стадия	Масса	Масштаб
Р	33,5	
Лист	Листов 1	

Госстрой СССР
ИРКУТСКИЙ ПРОМСТРОЙПРОЕКТ

Формат А4

Взам. инв. № | Подпись и дата | Инв. № подл.

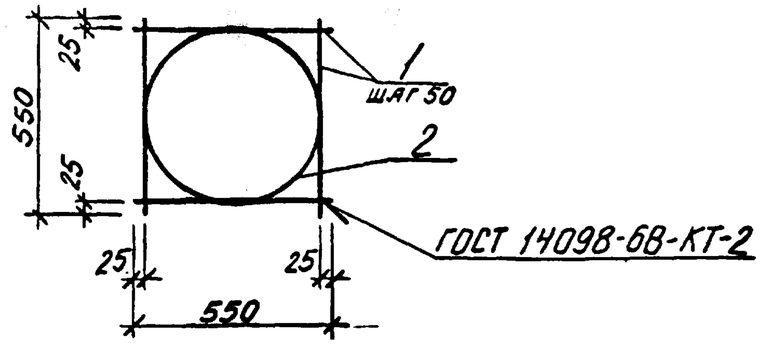

Формат	Зона	Поз.	Обозначение	Наименование	Кол.	Примечание
				Документация		
А3			ВТИ-КЖ-01-83-2-ПЗ	Технические требования к изготовлению арматурных и закладных изделий		
				Детали		
Б4		1	-МС1-001	ф10АI ГОСТ 5781-81, ℓ=550	22	0,34кг
Б4		2	-002	ф16АI ГОСТ 5781-81, ℓ=1590	1	2.52кг

Нач. от.	Гонев		ВТИ-КЖ-01-83-2-МС1
Гл. конст.	Попов		
Гл. кон. пр.	Кадач		
Рук. гр.	Гаскина		Решетка МС1
Ст. инж.	Ширяева		

Стадия	Масса	Масштаб
Р	10.0	

Лист | Листов 1

Госстрой СССР
ИРКУТСКИЙ ПРОМСТРОЙПРОЕКТ

Формат А4

Инв. № подл. | Подпись и дата | Взам. инв. №

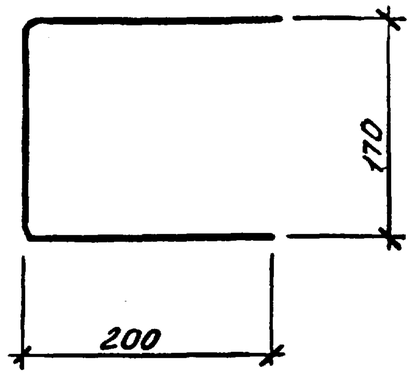

МН5 изготавливать из арматурной стали ф20АI ГОСТ 5781-81, ℓ=570

Нач. от.	Гонев		ВТИ-КЖ-01-83-2-МН5
Гл. конс.	Попов		
Гл. кон. пр.	Кадач		
Рук. гр.	Гаскина		Скоба ходовая МН5
Ст. инж.	Ширяева		

Стадия	Масса	Масштаб
Р	1.4	

Лист | Листов 1

Госстрой СССР
ИРКУТСКИЙ ПРОМСТРОЙПРОЕКТ

Формат А4

Инв. № подл. | Подпись и дата | Взам. инв. №

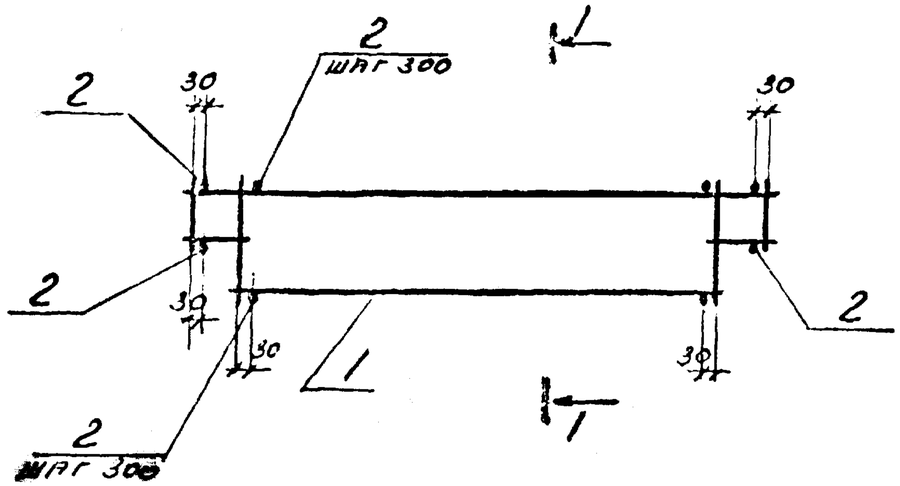

1-1

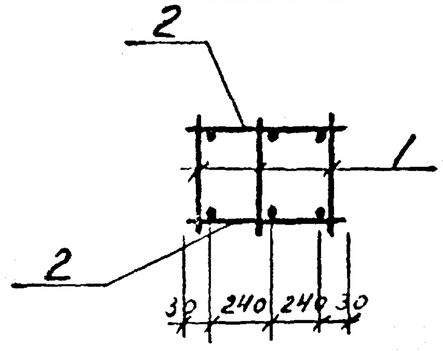

Формат	Зона	Поз.	Обозначение	Наименование	Кол.	Примечание
				Документация		
			ВТИ-КШ-01-83-2-ПЗ	Технические требования к изготовлению арматурных и закладных изделий		
				Сборочные единицы		
А4		1	ВТИ-КШ-01-83-2-КП9	Каркас плоский КП9	3	
				Детали		
Б4		2	ВТИ-КШ-01-83-2-КП9-01	ФСАШ ГОСТ 5781-82 Ст-5ПС	24	0,15 кг

Нач.отд.	Гонев			ВТИ-КШ-01-83-2-КП9
Гл.конст.	Попов			
Гл.спец. пр.	Кадач			Каркас пространственный КП9
Рук.гр.	Гаскина			
Ст.инж.	Андреев			
Инж.				

Стадия	Масса	Масштаб
Р	13,11	

Лист Листов

Госстрой СССР
Иркутский Промстройпроект

Инв.№ подл. | Подпись и дата | Взам.инв.№

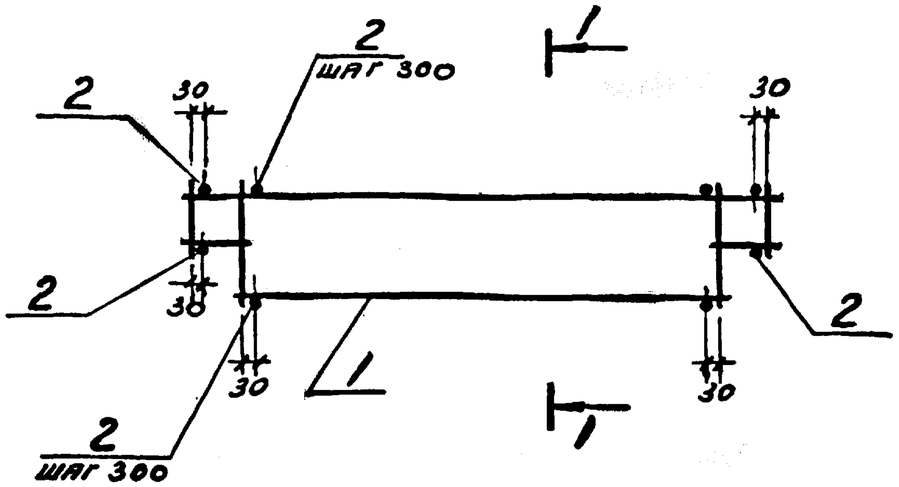

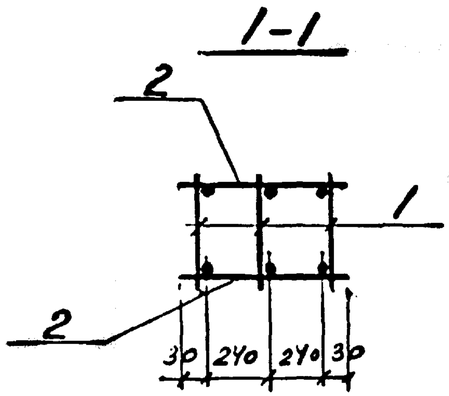

Формат	Зона	Поз.	Обозначение	Наименование	Кол.	Примечание
				Документация		
			ВТИ-КЖ-01-83-2-ПЗ	Технические требования к изготовлению арматурных и закладных изделий		
				Сборочные единицы		
А4		1	ВТИ-КЖИ-01-83-2-КР8	Каркас плоский КР8	3	
				Детали		
Б4		2	ВТИ-КЖ-01-83-2-КП10-01	5Вр1 ГОСТ 6727-80 ℓ=540	18	0,08кг

Нач.отд.	Гонев			ВТИ-КЖ-01-83-2-КП10	
Гл.констр.	Попов				
Гл.констр.	Кадач			Каркас пространственный КП10	Стадия: Р; Масса: 7,5; Масштаб:
Рук.гр.	Гл. скина				Лист; Листов
Ст.инж.	Ширяева				Госстрой СССР Иркутский Промстройпроект
Инж.	Черемных				

Инв.№ подл. | Подпись и дата | Взам.инв.№