ТИПОВЫЕ СТРОИТЕЛЬНЫЕ КОНСТРУКЦИИ, ИЗДЕЛИЯ И УЗЛЫ

СЕРИЯ 1.462.1-23

БАЛКИ СТРОПИЛЬНЫЕ ЖЕЛЕЗОБЕТОННЫЕ ДВУТАВРОВЫЕ ПРОЛЕТОМ 15м ДЛЯ ПОКРЫТИЙ ОДНОЭТАЖНЫХ ЗДАНИЙ ПРОМЫШЛЕННЫХ ПРЕДПРИЯТИЙ

ВЫПУСК 2

АРМАТУРНЫЕ И ЗАКЛАДНЫЕ ИЗДЕЛИЯ

РАБОЧИЕ ЧЕРТЕЖИ

АПП ЦИТП

Москва, А-445, Самольная ул., 22

Сдано в печать . I 1992 года

Заказ № 10302 Тираж 4440 экз.

ТИПОВЫЕ СТРОИТЕЛЬНЫЕ КОНСТРУКЦИИ, ИЗДЕЛИЯ И УЗЛЫ

СЕРИЯ 1.462.1-23

БАЛКИ СТРОПИЛЬНЫЕ ЖЕЛЕЗОБЕТОННЫЕ ДВУТАВРОВЫЕ ПРОЛЕТОМ 15М ДЛЯ ПОКРЫТИЙ ОДНОЭТАЖНЫХ ЗДАНИЙ ПРОМЫШЛЕННЫХ ПРЕДПРИЯТИЙ

ВЫПУСК 2

АРМАТУРНЫЕ И ЗАКЛАДНЫЕ ИЗДЕЛИЯ

РАБОЧИЕ ЧЕРТЕЖИ

РАЗРАБОТАНЫ
ЦНИИПРОМЗДАНИЙ

ЗАМ. ДИРЕКТОРА ИНСТИТУТА В.В. ГРАНЕВ
НАЧАЛЬНИК ОТДЕЛА А.Я. РОЗЕНБЛЮМ
ЗАВ. ГРУППОЙ Н.Г. КЕЛАСЬЕВ

УТВЕРЖДЕНЫ
ГЛАВПРОЕКТОМ ГОССТРОЯ СССР
ТЕХНИЧЕСКОЕ ЗАДАНИЕ ОТ 15.06.90
ВВЕДЕНЫ В ДЕЙСТВИЕ С01. 01. 92
ПРИКАЗ ЦНИИПРОМЗДАНИЙ
ОТ 10. 07. 91 № 73

© АПП ЦИТП, 1991

Обозначение документа	Наименование	Стр.
1.462.1-23.2-1ТТ	Технические требования	2
1.462.1-23.2-2	Каркас КР1-1... КР1-5	4
1.462.1-23.2-3	Каркас КР2-1 ... КР2-5	4
1.462.1-23.2-4	Каркас КР3-1 ... КР3-3	5
1.462.1-23.2-5	Каркас КР3-4 ... КР3-7	6
1.462.1-23.2-6	Каркас КР3-8 ... КР3-12	7
1.462.1-23.2-7	Каркас КР4-1 ... КР4-3	8
1.462.1-23.2-8	Каркас КР4-4 ... КР4-7	9
1.462.1-23.2-9	Каркас КР4-8... КР4-12	10
1.462.1-23.2-10	Каркас КР5-1... КР5-3	11
1.462.1-23.2-11	Каркас КР6-1, КР6-2	12
1.462.1-23.2-12	Каркас КР7-1, КР8-1	12
1.462.1-23.2-13	Каркас КР9-1	13
1.462.1-23.2-14	Стержень гнутый СТ1-1 ... СТ1-4	13
1.462.1-23.2-15	Изделие закладное МН1-1 ... МН1-5	14
1.462.1-23.2-16	Изделие закладное МН2-1, МН2-2	14
1.462.1-23.2-17	Изделие закладное МН3-1, МН3-2	15
1.462.1-23.2-18	Изделие закладное МН4-1	15
1.462.1-23.2-19	Изделие закладное МН5-1	16
1.462.1-23.2-20	Изделие закладное МН6-1, МН6-2	16

Инв. № подл. | Подпись и дата | Взам. инв. №

Инв. № дубл. | Подпись и дата | Взам. инв. №

Зав. гр.	Келасьев			1.462.1-23.2
Зав. гр.	Логвинский			Содержание
Проверил	Логвинский			Стадия: Р; Лист: ; Листов: 1
Н.контр.	Чернобаев			ЦНИИПРОМЗДАНИЙ

1. Настоящий выпуск содержит чертежи арматурных и закладных изделий. Состав работы приведен в выпуске 0.

2. Арматурные и закладные изделия должны удовлетворять требованиям ГОСТ 10922-90, ГОСТ 14098-85 и „Инструкции по сварке соединений арматурных и закладных деталей железобетонных конструкций" (СН 393-78, разделы 2, 3, 4 и приложение 1).

3. На чертежах размеры каркасов даны по осям и торцам стержней.

4. Каркасы следует изготовлять с помощью контактной точечной сварки (соединение типа К1-К7 по ГОСТ 14098-85). Сварку производить во всех точках пересечения стержней.

5. Длины анкеров на чертежах и в спецификациях даны номинальными, т.е. без учета добавления длины на оплавление и осадку втавр.

Припуск в длине заготовки анкера может приниматься равным диаметру анкера.

6. В закладных изделиях для их фиксации предусмотрены отверстия размером 10×15 мм.

Форма и размеры этих отверстий могут быть уточнены на заводе-изготовителе, в зависимости от применяемого типа фиксатора. Допускается не делать отверстия при способах фиксации, не требующих их устройства.

7. Соединение втавр анкеров с пластинами закладных изделий производится по ГОСТ 14098-85 дуговой механизированной

Зав. гр.	Келасьев			1.462.1-23.2-1ТТ
Зав. гр.	Логвинский			Технические требования
Проверил	Логвинский			Стадия: Р; Лист: 1; Листов: 2
Н.контр.	Чернобаев			ЦНИИПРОМЗДАНИЙ

сваркой (тип шва Т1-Мф). Допускается применение дуговой ручной сварки с малой механизацией под флюсом (тип шва Т2-Рф) или дуговой ручной валиковыми швами в раззенкованные отверстия (тип шва Т12-Рэ). При соединении типа Т12-Рэ толщина пластины должна быть не менее 0,75 диаметра анкера.

8. Монтажные петли МН6-1 и МН6-2 должны изготовляться из стержневой гладкой горячекатаной арматурной стали класса А-I марок Ст3пс2 или Ст3сп2. В случае, когда подъем и монтаж конструкций может производиться при расчетной температуре воздуха ниже минус 40°С, применение стали марки Ст3пс2 не допускается.

9. Испытания соединений арматурных и закладных изделий и оценку их качества производить по ГОСТ 10922-90.

10. Антикоррозионную защиту закладных изделий следует выполнять по указаниям, приведенным в проекте здания

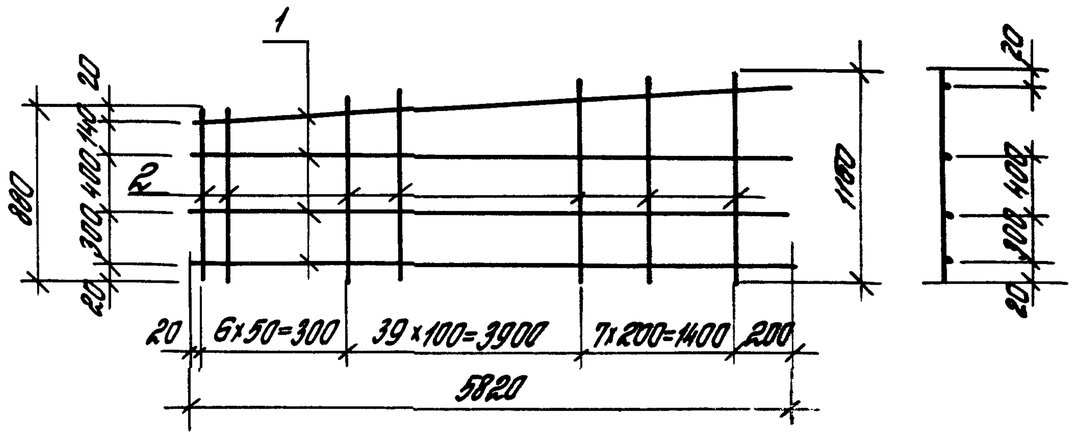

Марка	Поз.	Наименование	Кол.	Масса ед., кг	Общая масса, кг
КР1-1	1	ф6АIII ℓ=5820	4	1,29	17,4
	2	ф6АIII ℓ от 880 до 1160	53	0,23	
КР1-2	1	ф6АIII ℓ=5820	4	1,29	26,4
	2	ф8АIII ℓ от 880 до 1160	53	0,40	
КР1-3	1	ф6АIII ℓ=5820	4	1,29	38,6
	2	ф10АIII ℓ от 880 до 1160	53	0,63	
КР1-4	1	ф6АIII ℓ=5820	4	1,29	53,4
	2	ф12АIII ℓ от 880 до 1160	53	0,91	
КР1-5	1	ф6АIII ℓ=5820	4	1,29	70,4
	2	ф14АIII ℓ от 880 до 1160	53	1,23	

Арматура класса А-III по ГОСТ 5781-82*.

Инв. № подл. | Подпись и дата | Взам. инв. №

Разраб.	Колосьев		
Разраб.	Ортенова		
Наполн.	Ортенова		
Провер.	Логвинский		
Н.контр.	Логвинский		

1.462.1-23.2-2

Каркас КР1-1 ... КР1-5

Стадия	Лист	Листов
Р		1

ЦНИИПРОМЗДАНИЙ

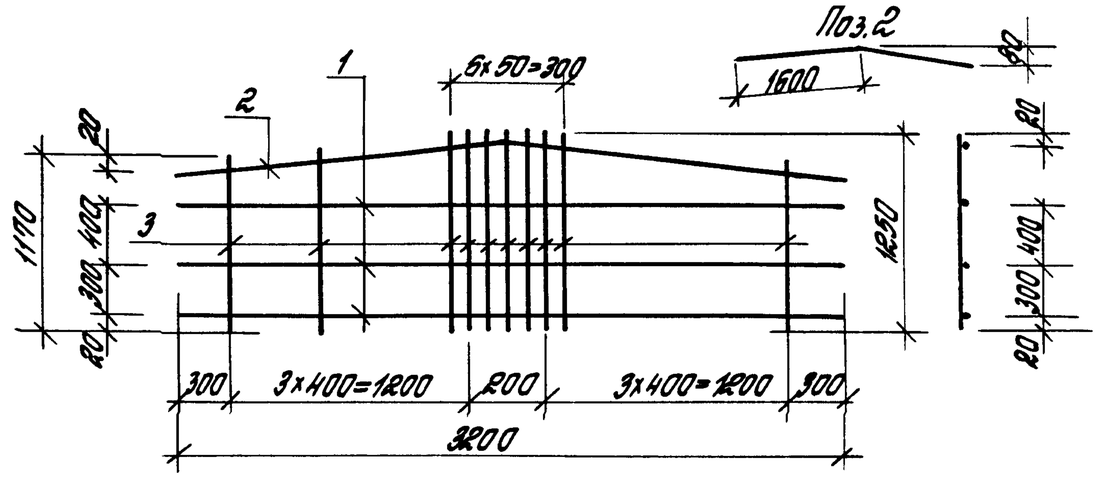

Марка	Поз.	Наименование	Кол.	Масса ед., кг	Общая масса, кг
КР2-1	1	ф6АIII ℓ=3200	3	0,71	6,3
	2	ф6АIII ℓ=3200	1	0,71	
	3	ф6АIII ℓ от 1170 до 1250	13	0,27	
КР2-2	1	ф6АIII ℓ=3200	3	0,71	9,0
	2	ф6АIII ℓ=3200	1	0,71	
	3	ф8АIII ℓ от 1170 до 1250	13	0,48	
КР2-3	1	ф6АIII ℓ=3200	3	0,71	12,6
	2	ф6АIII ℓ=3200	1	0,71	
	3	ф10АIII ℓ от 1170 до 1250	13	0,75	
КР2-4	1	ф6АIII ℓ=3200	3	0,71	16,7
	2	ф6АIII ℓ=3200	1	0,71	
	3	ф12АIII ℓ от 1170 до 1250	13	1,07	
КР2-5	1	ф6АIII ℓ=3200	3	0,71	21,8
	2	ф6АIII ℓ=3200	1	0,71	
	3	ф14АIII ℓ от 1170 до 1250	13	1,46	

Арматура класса А-III по ГОСТ 5781-82*

Инв. № подл. | Подпись и дата | Взам. инв. №

Разраб.	Колосьев		
Разраб.	Ортенова		
Наполн.	Ортенова		
Провер.	Логвинский		
Н.контр.	Логвинский		

1.462.1-23.2-3

Каркас КР2-1 ... КР2-5

Стадия	Лист	Листов
Р		1

ЦНИИПРОМЗДАНИЙ

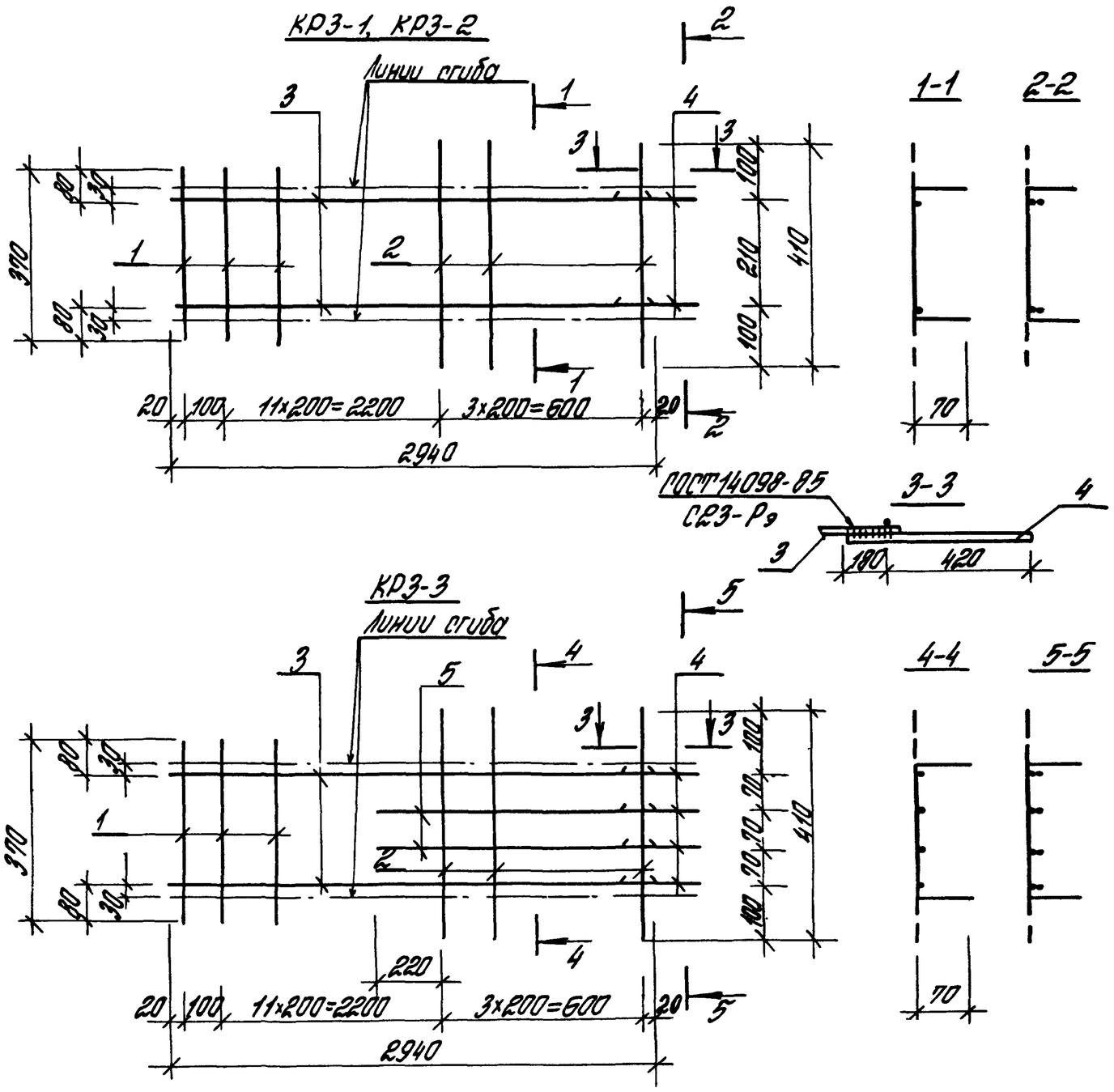

Марка	Поз.	Наименование	Кол.	Масса ед., кг	Общая масса, кг
КР3-1	1	ф5ВрI ℓ = 370	12	0,05	5,1
	2	ф5ВрI ℓ = 410	4	0,06	
	3	ф10АIII ℓ = 2940	2	1,81	
	4	ф10АIII ℓ = 600	2	0,37	
КР3-2	1	ф5ВрI ℓ = 370	12	0,05	7,1
	2	ф5ВрI ℓ = 410	4	0,06	
	3	ф12АIII ℓ = 2940	2	2,61	
	4	ф12АIII ℓ = 600	2	0,53	
КР3-3	1	ф5ВрI ℓ = 370	12	0,05	9,6
	2	ф5ВрI ℓ = 410	4	0,06	
	3	ф12АIII ℓ = 2940	2	2,61	
	4	ф12АIII ℓ = 600	4	0,53	
	5	ф12АIII ℓ = 840	2	0,75	

Арматура класса: Вр-I по ГОСТ 6727-80*,
А-III по ГОСТ 5781-82*.

Разраб.	Ременова		
Разраб.	Келасьев		
Исполн.	Ременова		
Провер.	Логвинский		
Н.контр.	Логвинский		

1.462.1-23.2-4

Каркас
КР3-1... КР3-3

Стадия	Лист	Листов
Р		1

ЦНИИПРОМЗДАНИЙ

Инв.№ подлинника | Подп. и дата | Взам. инв.№

КР3-4, КР3-5

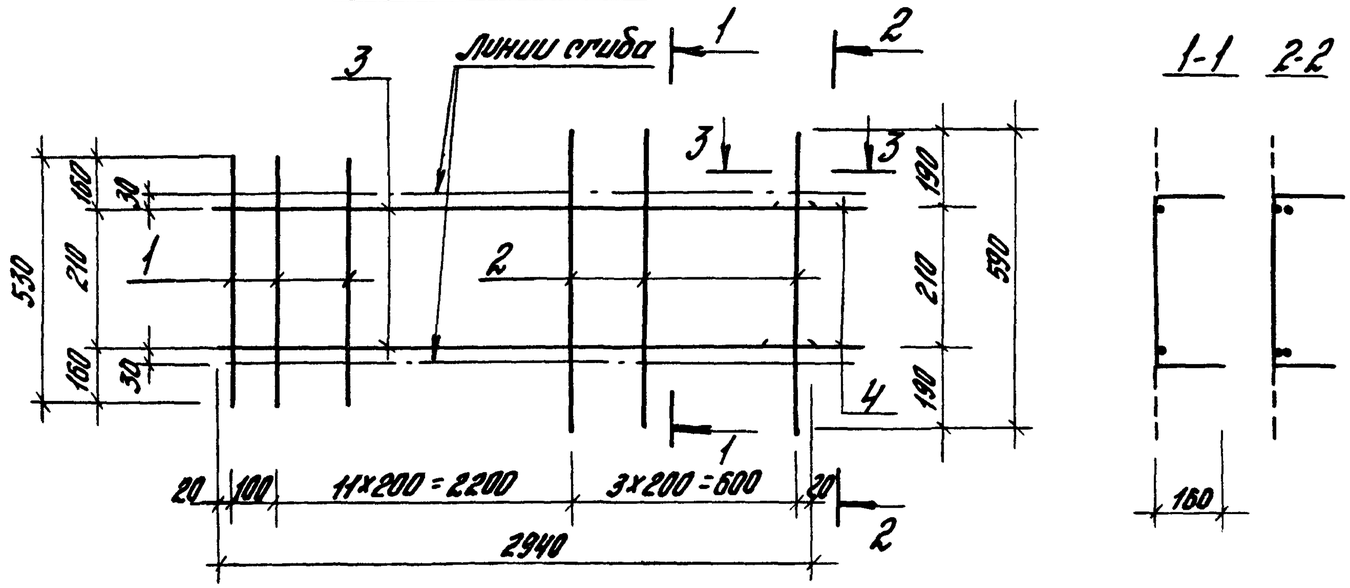

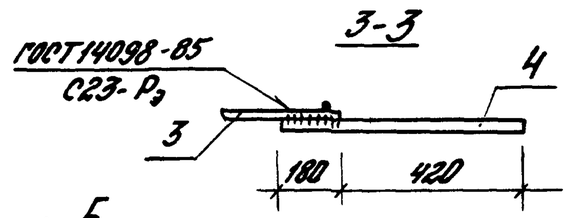

КР3-6, КР3-7

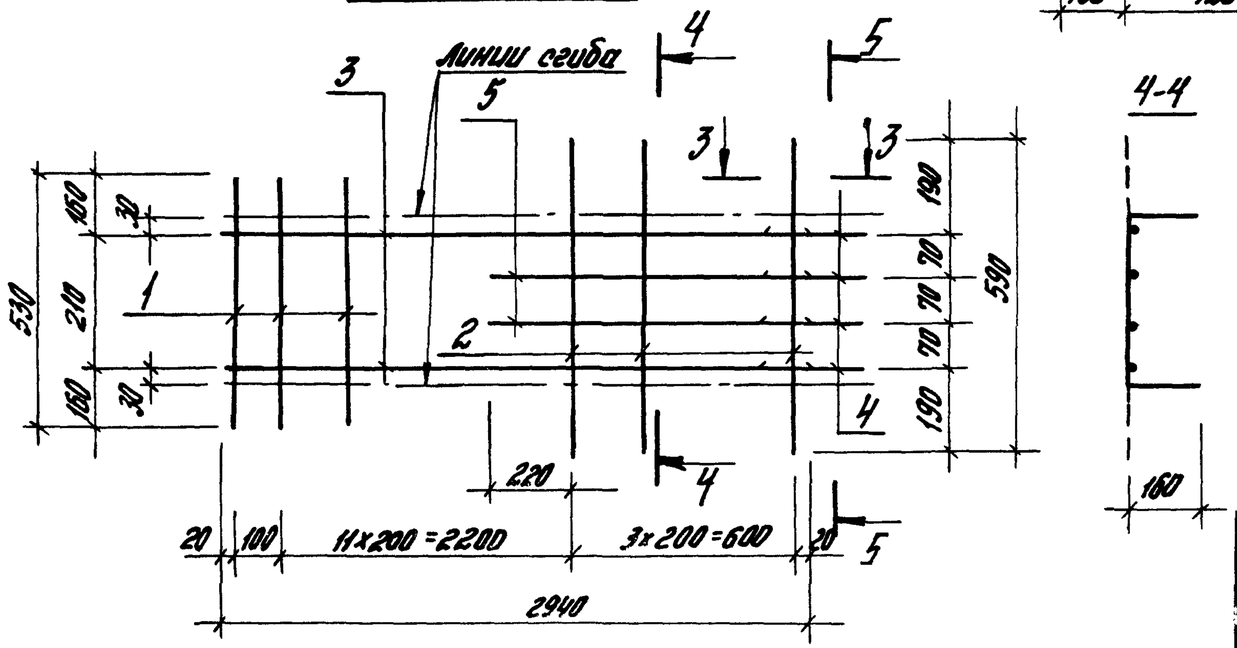

Марка	Поз.	Наименование	Кол.	Масса ед., кг	Общая масса, кг
КР3-4	1	Ф5ВрI ℓ=530	12	0,08	7,6
	2	Ф5ВрI ℓ=590	4	0,08	
	3	Ф12АIII ℓ=2940	2	2,61	
	4	Ф12АIII ℓ=600	2	0,53	
КР3-5	1	Ф5ВрI ℓ=530	12	0,08	9,8
	2	Ф5ВрI ℓ=590	4	0,08	
	3	Ф14АIII ℓ=2940	2	3,55	
	4	Ф14АIII ℓ=600	2	0,72	
КР3-6	1	Ф5ВрI ℓ=530	12	0,08	10,1
	2	Ф5ВрI ℓ=590	4	0,08	
	3	Ф12АIII ℓ=2940	2	2,61	
	4	Ф12АIII ℓ=600	4	0,53	
	5	Ф12АIII ℓ=840	2	0,75	
КР3-7	1	Ф5ВрI ℓ=530	12	0,08	13,3
	2	Ф5ВрI ℓ=590	4	0,08	
	3	Ф14АIII ℓ=2940	2	3,55	
	4	Ф14АIII ℓ=600	4	0,72	
	5	Ф14АIII ℓ=840	2	1,01	

Арматура класса: Вр-I по ГОСТ 6727-80*,
А-III по ГОСТ 5781-82*

Разраб.	Колесьев		
Разраб.	Семенова		
Исполн.	Семенова		
Проверил	Лагбинский		
Н. контр.	Лагбинский		

1.462.1-23.2-5

Каркас КР3-4... КР3-7

Стадия	Лист	Листов
Р		1

ЦНИИПРОМЗДАНИЙ

Инв. № подл. | Подпись и дата | Взам. инв. №

КР3-8, КР3-9

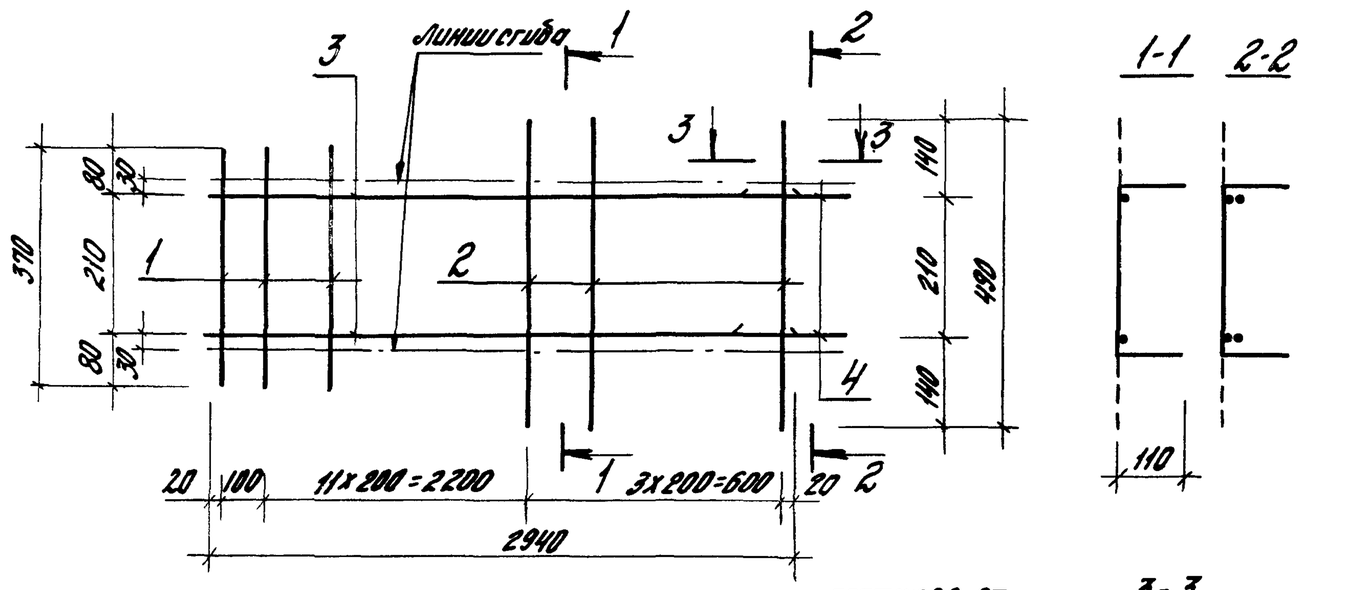

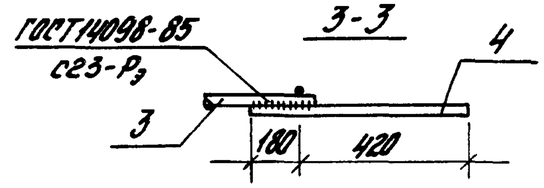

КР3-10, КР3-11, КР3-12

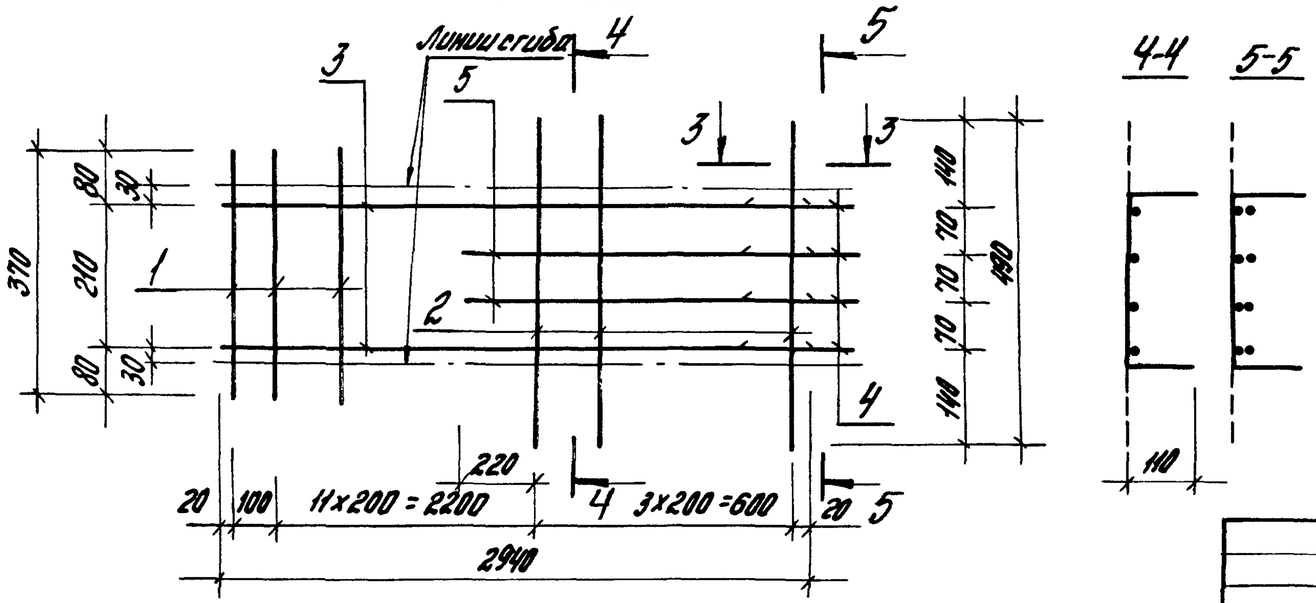

Марка	Поз.	Наименование	Кол.	Масса ед., кг	Общая масса, кг
КР3-8	1	Ф5ВрI ℓ=370	12	0,05	7,2
	2	Ф5ВрI ℓ=490	4	0,07	
	3	Ф12АIII ℓ=2940	2	2,61	
	4	Ф12АIII ℓ=600	2	0,53	
КР3-9	1	Ф5ВрI ℓ=370	12	0,05	9,4
	2	Ф5ВрI ℓ=490	4	0,07	
	3	Ф14АIII ℓ=2940	2	3,55	
	4	Ф14АIII ℓ=600	2	0,72	
КР3-10	1	Ф5ВрI ℓ=370	12	0,05	9,7
	2	Ф5ВрI ℓ=490	4	0,07	
	3	Ф12АIII ℓ=2940	2	2,61	
	4	Ф12АIII ℓ=600	4	0,53	
	5	Ф12АIII ℓ=840	2	0,75	
КР3-11	1	Ф5ВрI ℓ=370	12	0,05	12,9
	2	Ф5ВрI ℓ=490	4	0,07	
	3	Ф14АIII ℓ=2940	2	3,55	
	4	Ф14АIII ℓ=600	4	0,72	
	5	Ф14АIII ℓ=840	2	1,01	
КР3-12	1	Ф5ВрI ℓ=370	12	0,05	16,7
	2	Ф5ВрI ℓ=490	4	0,07	
	3	Ф16АIII ℓ=2940	2	4,64	
	4	Ф18АIII ℓ=600	4	0,95	
	5	Ф16АIII ℓ=840	2	1,33	

Арматура класса: Вр-I по ГОСТ6727-80*;
А-III по ГОСТ5781-82*

Разраб.	Калашев		
Разраб.	Семенова		
Утвердил	Семенова		
Проверил	Логвинская		
Н. контр.	Логвинский		

1.462.1-23.2-6

Каркас КР3-8... КР3-12

Стадия	Лист	Листов
Р		1

ЦНИИПРОМЗДАНИЙ

КР4-1. КР4-2

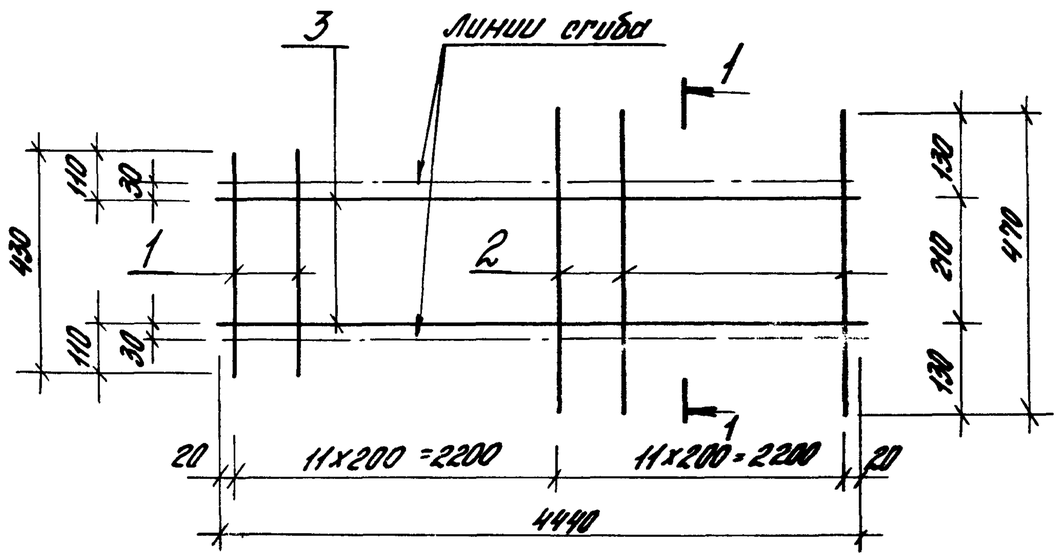

Марка	Поз.	Наименование	Кол.	Масса ед., кг	Общая масса, кг
КР4-1	1	Ф5ВрI ℓ=430	11	0,06	7,0
	2	Ф5ВрI ℓ=470	12	0,07	
	3	Ф10АIII ℓ=4440	2	2,74	
КР4-2	1	Ф5ВрI ℓ=430	11	0,06	9,4
	2	Ф5ВрI ℓ=470	12	0,07	
	3	Ф12АIII ℓ=4440	2	3,94	
КР4-3	1	Ф5ВрI ℓ=430	11	0,06	17,3
	2	Ф5ВрI ℓ=470	12	0,07	
	3	Ф12АIII ℓ=4440	4	3,94	

Арматура класса: Вр-I по ГОСТ6727-80*,
А-III - по ГОСТ5781-82*

КР4-3

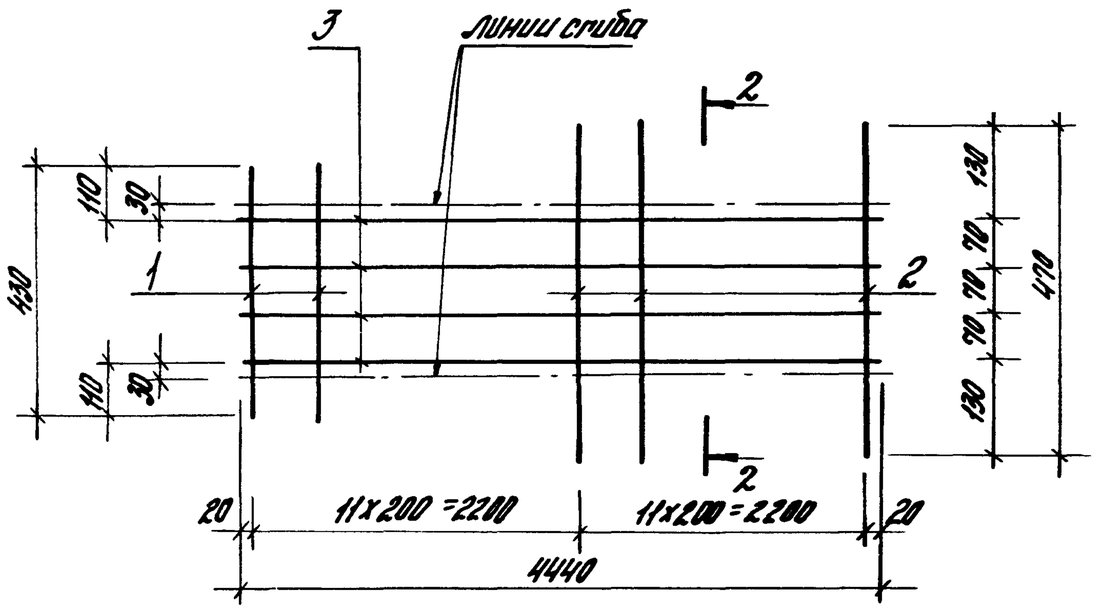

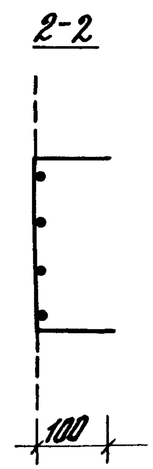

Разраб.	Келасьев		
Разраб.	Семенова		
Исполн.	Семенова		
Провер.	Логвинский		
Н.контр.	Логвинский		

1.462.1-23.2-7

Каркас КР4-1... КР4-3

Стадия	Лист	Листов
Р		1

ЦНИИПРОМЗДАНИЙ

КР4-4, КР4-5

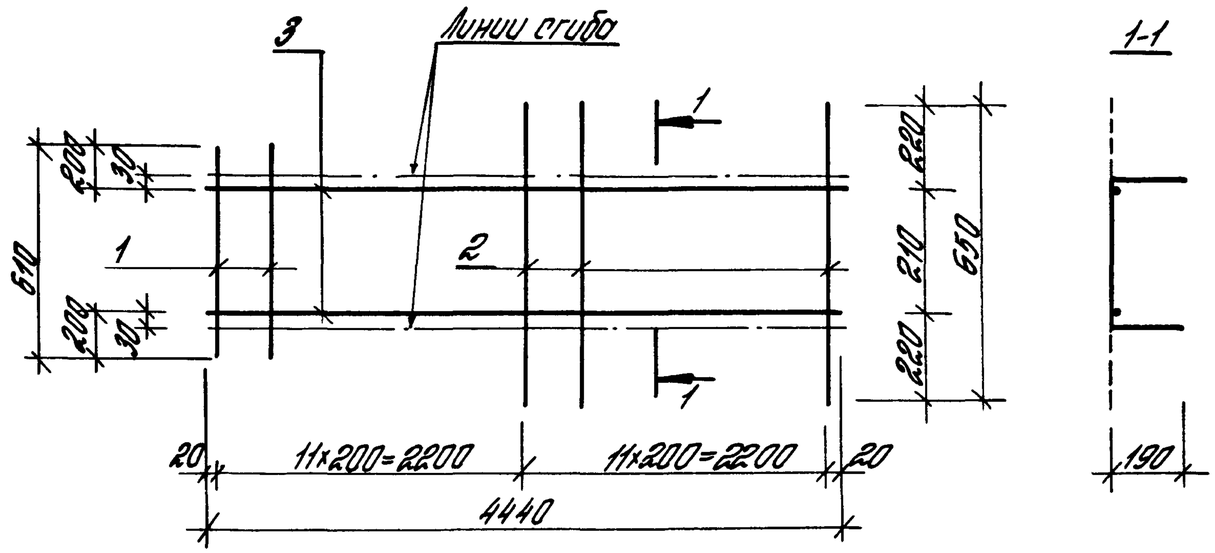

КР4-6, КР4-7

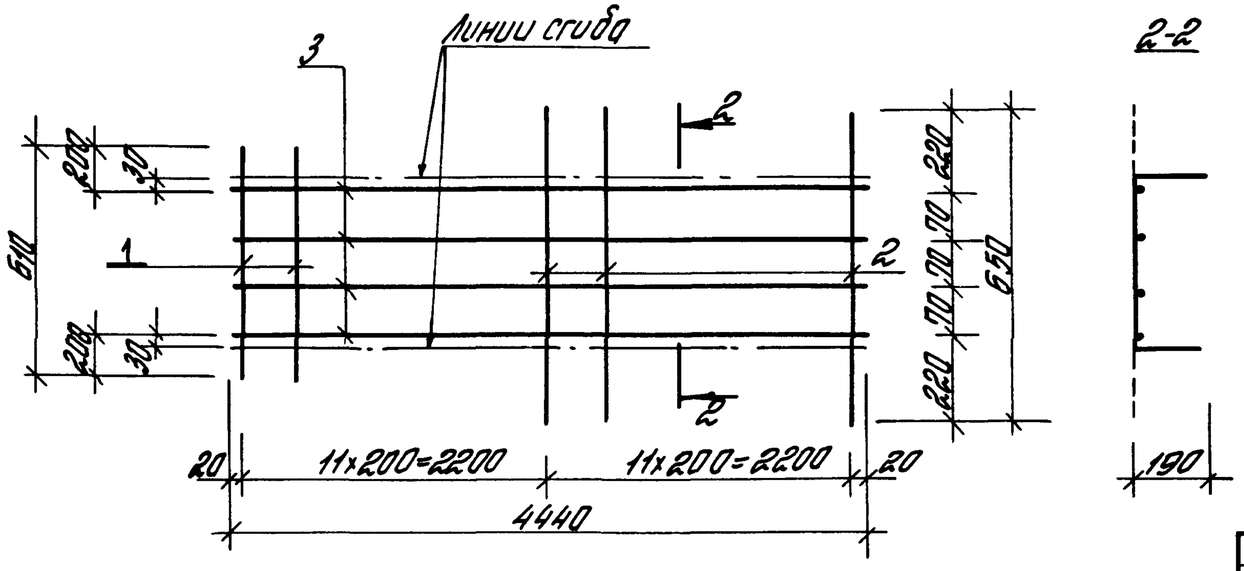

Марка	Поз.	Наименование		Кол.	Масса ед., кг	Общая масса, кг
КР4-4	1	ф5ВрI	ℓ=610	11	0,09	10,0
	2	ф5ВрI	ℓ=650	12	0,09	
	3	ф12АIII	ℓ=4440	2	3,94	
КР4-5	1	ф5ВрI	ℓ=610	11	0,09	12,8
	2	ф5ВрI	ℓ=650	12	0,09	
	3	ф14АIII	ℓ=4440	2	5,36	
КР4-6	1	ф5ВрI	ℓ=610	11	0,09	17,9
	2	ф5ВрI	ℓ=650	12	0,09	
	3	ф12АIII	ℓ=4440	4	3,94	
КР4-7	1	ф5ВрI	ℓ=610	11	0,09	23,5
	2	ф5ВрI	ℓ=650	12	0,09	
	3	ф14АIII	ℓ=4440	4	5,36	

Арматура класса: Вр-I по ГОСТ 6727-80*,
А-III по ГОСТ 5781-82*.

Разраб.	Колосьев		
Разраб.	Семенова		
Исполн.	Семенова		
Провер.	Логвинский		
Н.контр.	Логвинский		

1.462.1-23.2-8

Каркас КР4-4... КР4-7

Стадия	Лист	Листов
Р		1

ЦНИИПРОМЗДАНИЙ

Инв.№ подл. | Подп. и дата | Взам. инв.№

КР4-8, КР4-9

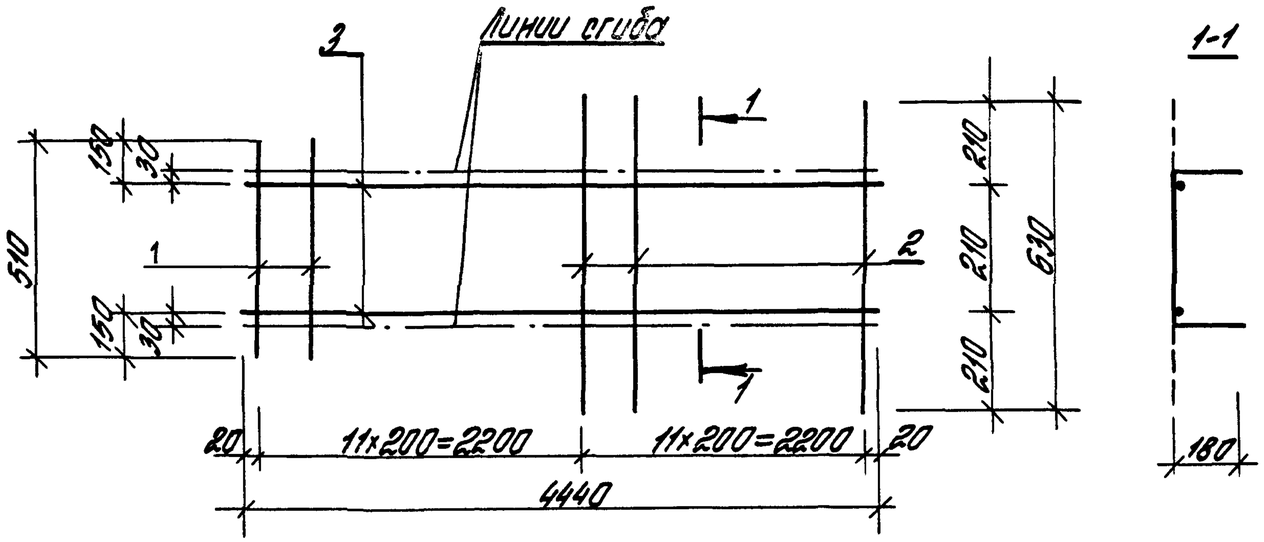

КР4-10, КР4-11, КР4-12

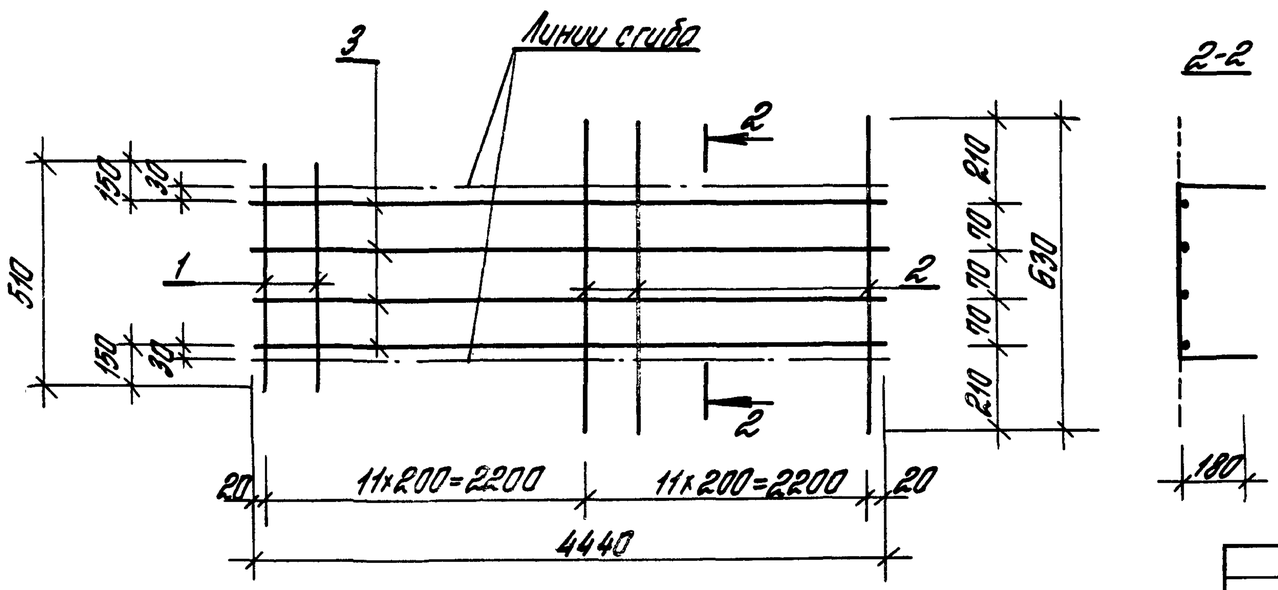

Марка	Поз.	Наименование	Кол.	Масса, ед, кг	Общая масса, кг
КР4-8	1	ф5ВрI ℓ= 510	11	0,07	9,8
	2	ф5ВрI ℓ= 630	12	0,09	
	3	ф12АIII ℓ= 4440	2	3,94	
КР4-9	1	ф5ВрI ℓ= 510	11	0,07	12,6
	2	ф5ВрI ℓ= 630	12	0,09	
	3	ф14АIII ℓ= 4440	2	5,36	
КР4-10	1	ф5ВрI ℓ= 510	11	0,07	17,7
	2	ф5ВрI ℓ= 630	12	0,09	
	3	ф12АIII ℓ= 4440	4	3,94	
КР4-11	1	ф5ВрI ℓ= 510	11	0,07	23,3
	2	ф5ВрI ℓ= 630	12	0,09	
	3	ф14АIII ℓ= 4440	4	5,36	
КР4-12	1	ф5ВрI ℓ= 510	11	0,07	29,9
	2	ф5ВрI ℓ= 630	12	0,09	
	3	ф16АIII ℓ= 4440	4	7,01	

Арматура класса: Вр-I по ГОСТ 6727-80*,
А-III по ГОСТ 5781-82*.

Разраб.	Селасьев		
Разраб.	Семенова		
Исполн.	Семенова		
Провер.	Логвинский		
Н. контр.	Логвинский		

1.462.1-23.2-9

Каркас
КР4-8... КР4-12

Стадия	Лист	Листов
Р		1

ЦНИИПРОМЗДАНИЙ

Инв. № подл. | Подпись и дата | Взам. инв. №

КР5-1

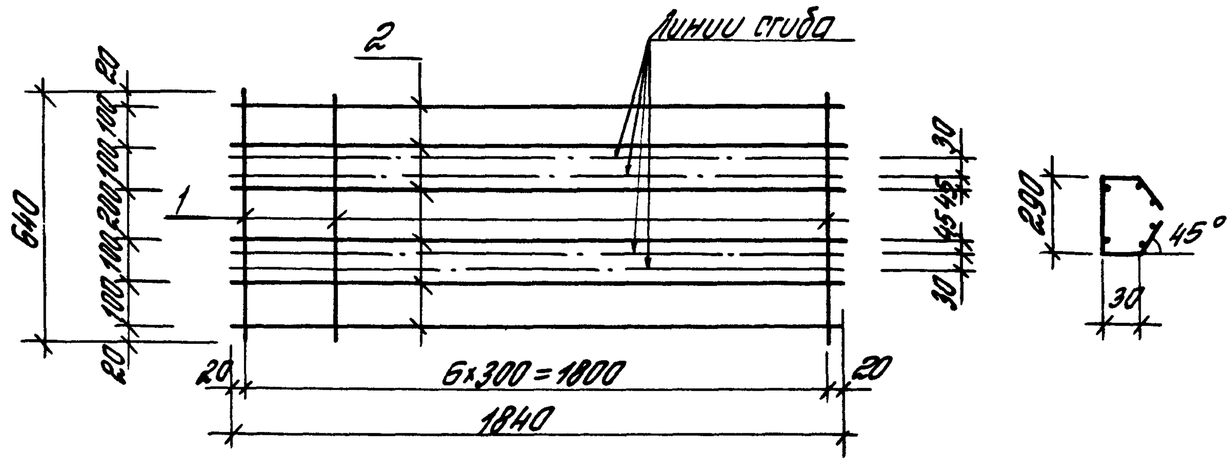

КР5-2

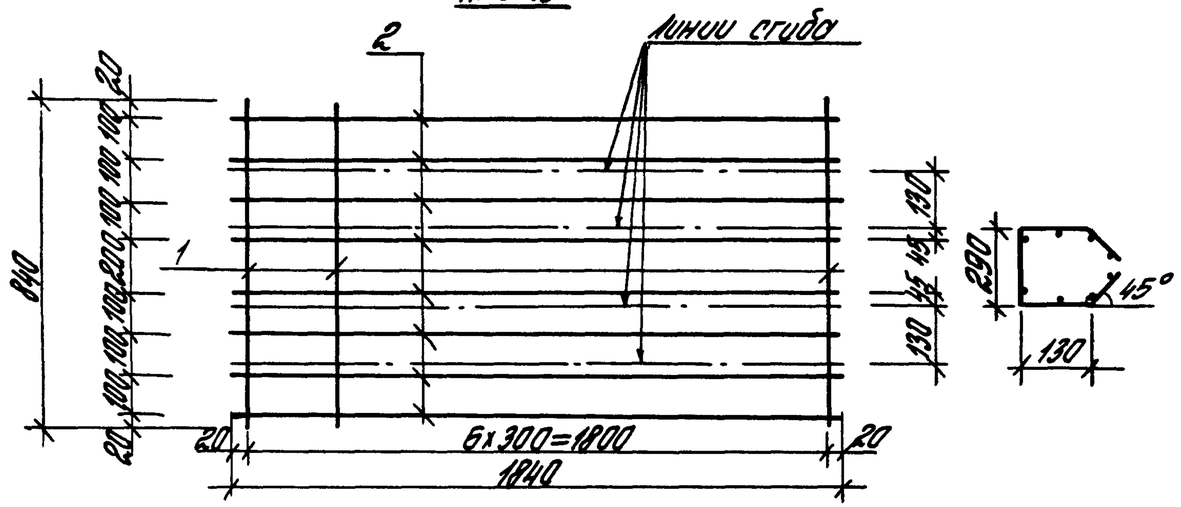

КР5-3

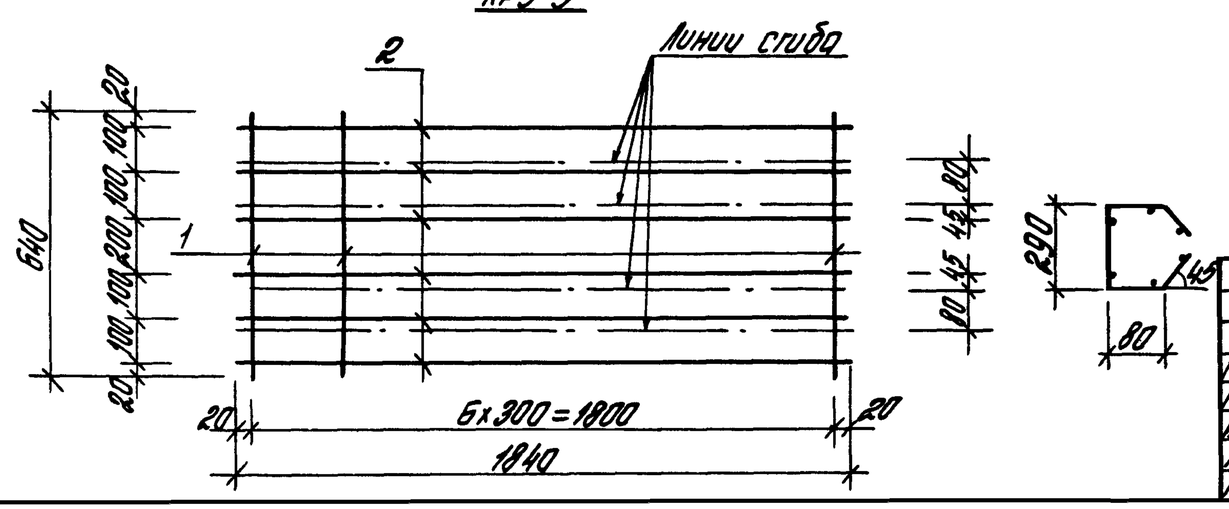

Марка	Поз.	Наименование	Кол.	Масса ед., кг	Общая масса, кг
КР5-1	1	ф5ВрI ℓ=640	7	0,09	2,2
	2	ф5ВрI ℓ=1840	6	0,26	
КР5-2	1	ф5ВрI ℓ=840	7	0,12	2,9
	2	ф5ВрI ℓ=1840	8	0,26	
КР5-3	1	ф5ВрI ℓ=640	7	0,9	2,2
	2	ф5ВрI ℓ=1840	6	0,26	

Арматура класса Вр-I по ГОСТ 6727-80*

Разраб.	Клясьев		1.462.1-23.2-10	
Разраб.	Ременова		Каркас КР5-1... КР5-3	Стадия Р / Лист / Листов 1
Контр.	Ременова			ЦНИИПРОМЗДАНИЙ
Провер.	Логвинский			
Н.контр.	Чернобаев			

КР6-1

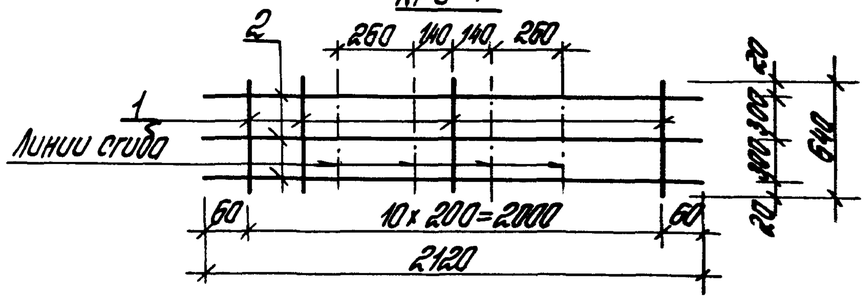

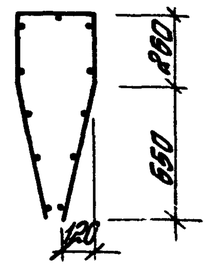

КР6-2

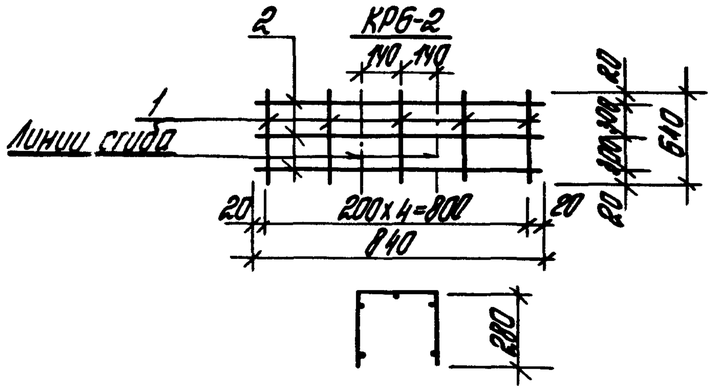

Марка	Поз.	Наименование	Кол.	Масса ед., кг	Общая масса, кг
КР6-1	1	ф5ВрI ℓ = 640	11	0,09	1,9
	2	ф5ВрI ℓ = 2120	3	0,31	
КР6-2	1	ф5ВрI ℓ = 640	5	0,09	0,9
	2	ф5ВрI ℓ = 840	3	0,12	

Арматура класса Вр-I по ГОСТ 6727-80*

Разраб.	Келасьев		1.462.1-23.2-11
Разраб.	Семенова		Каркас КР6-1, КР6-2
Исполнил	Семенова		Стадия Р / Лист / Листов 1
Проверил	Логвинский		ЦНИИПРОМЗДАНИЙ
Н. контр.	Логвинский		

Инв. № подл. | Подпись и дата | Взам. инв. №

КР7-1

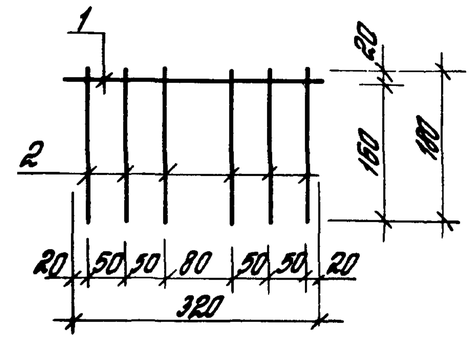

КР8-1

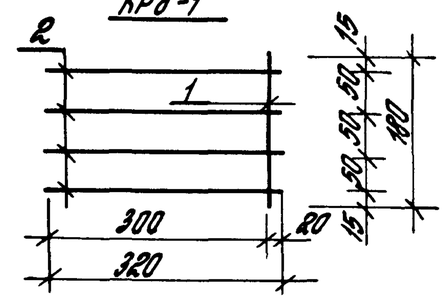

Марка	Поз.	Наименование	Кол.	Масса ед., кг	Общая масса, кг
КР7-1	1	ф5ВрI ℓ = 320	1	0,05	0,3
	2	ф5ВрI ℓ = 180	6	0,03	
КР8-1	1	ф5ВрI ℓ = 180	1	0,03	0,3
	2	ф5ВрI ℓ = 320	4	0,05	

Арматура класса Вр-I по ГОСТ 6727-80*

Разраб.	Келасьев		1.462.1-23.2-12
Разраб.	Семенова		Каркас КР7-1, КР8-1
Исполнил	Семенова		Стадия Р / Лист / Листов 1
Проверил	Логвинский		ЦНИИПРОМЗДАНИЙ
Н. контр.	Логвинский		

Инв. № подл. | Подпись и дата | Взам. инв. №

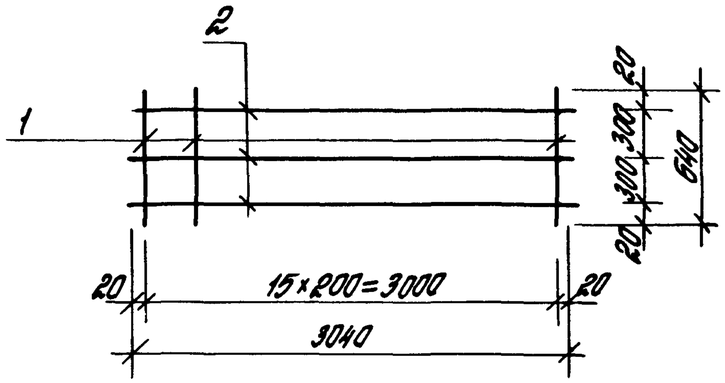

Поз.	Наименование	Кол.	Масса ед., кг	Общая масса, кг
1	ф5ВрI ℓ=640	16	0,09	2,7
2	ф5ВрI ℓ=3040	3	0,44	

Арматура класса Вр-I по ГОСТ 6727-80*.

Разраб.	Селасьев		1.462.1-23.2-13	
Разраб.	Семенова		Каркас КР 9-1	Стадия Р / Лист / Листов 1
Исполн.	Семенова			ЦНИИПРОМЗДАНИЙ
Проверил	Логвинский			
Н.контр.	Логвинский			

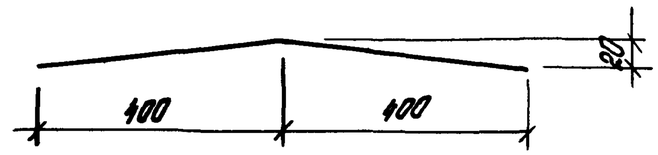

Марка	Поз.	Наименование	Кол.	Масса ед., кг	Общая масса, кг
СТ1-1	1	ф10АIII ℓ=800	1	0,49	0,5
СТ1-2	1	ф12АIII ℓ=800	1	0,71	0,7
СТ1-3	1	ф14АIII ℓ=800	1	0,97	1,0
СТ1-4	1	ф16АIII ℓ=800	1	1,26	1,3

Арматура класса А-III по ГОСТ 5781-82*

Инв.№ подл. | Подпись и дата | Взам. инв.№

Разраб.	Селасьев		1.462.1-23.2-14	
Разраб.	Семенова		Стержень гнутый СТ1-1 ... СТ1-4	Стадия Р / Лист / Листов 1
Исполн.	Семенова			ЦНИИПРОМЗДАНИЙ
Провер.	Логвинский			
Н.контр.	Логвинский			

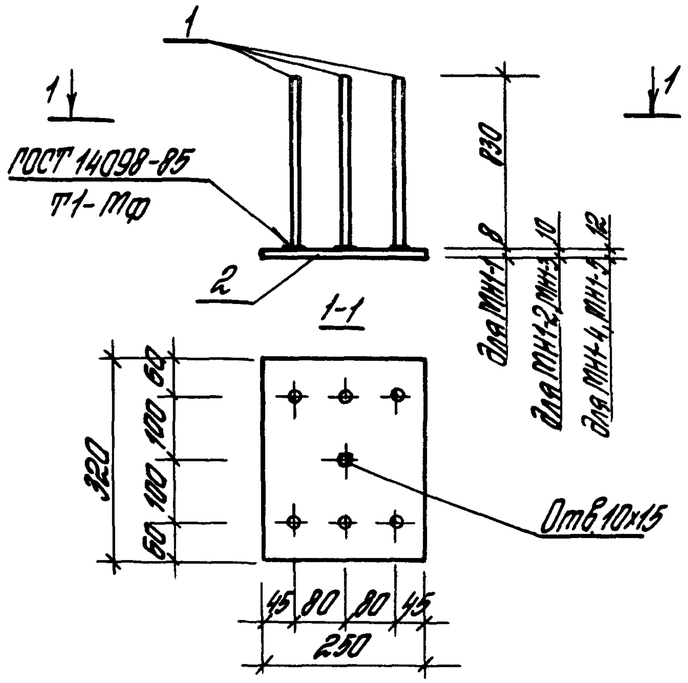

Марка	Поз.	Наименование	Кол.	Масса ед., кг	Общая масса, кг
МН1-1	1	ф10АIII ℓ= 830	6	0,51	8,1
	2	-250х8 ℓ= 320	1	5,02	
МН1-2	1	ф12АIII ℓ= 830	6	0,74	10,7
	2	-250х10 ℓ= 320	1	6,28	
МН1-3	1	ф14АIII ℓ= 830	6	1,00	12,3
	2	-250х10 ℓ= 320	1	6,28	
МН1-4	1	ф16АIII ℓ= 830	6	1,31	15,4
	2	-250х12 ℓ= 320	1	7,54	
МН1-5	1	ф18АIII ℓ= 830	6	1,66	17,5
	2	-250х12 ℓ= 320	1	7,54	

1. Арматура класса А-III по ГОСТ 5781-82*.
2. Сталь листовая по ГОСТ 19903-74* марки Ст3пс5-I по ГОСТ 535-88.

Инв.№ подл. | Подпись и дата | Взам.инв.№

Разраб.	Келасьев		
Разраб.	Семенова		
Неполн.	Семенова		
Провер.	Логвинский		
Н.контр.	Логвинский		

1.462.1-23.2-15

Изделие закладное МН1-1... МН1-5

Стадия	Лист	Листов
Р		1

ЦНИИПРОМЗДАНИЙ

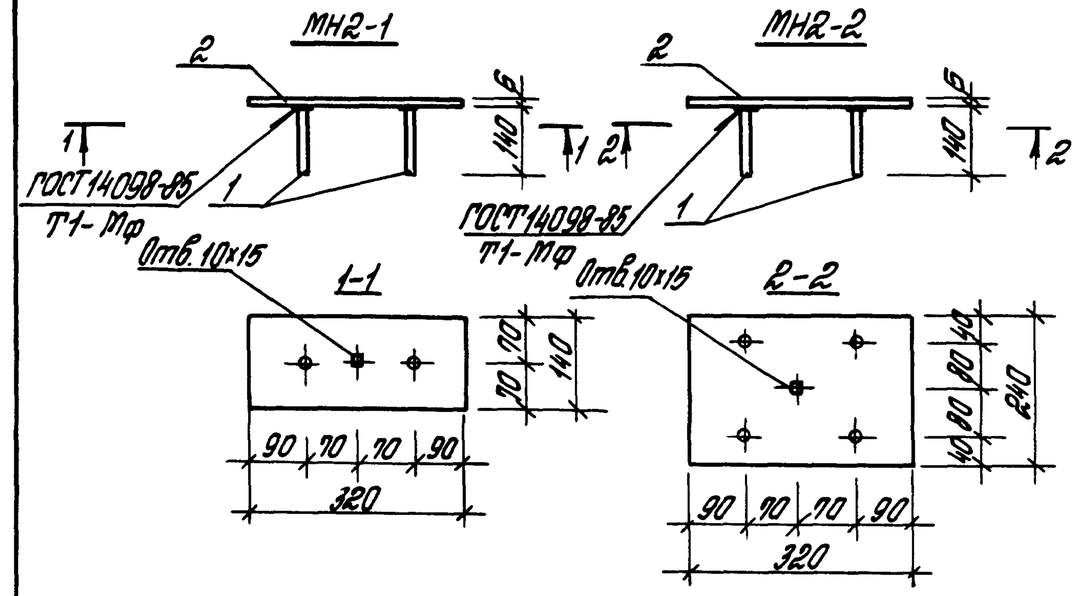

Марка	Поз.	Наименование	Кол.	Масса ед., кг	Общая масса, кг
МН2-1	1	ф8АIII ℓ= 140	2	0,06	2,2
	2	-140х6 ℓ= 320	1	2,11	
МН2-2	1	ф8АIII ℓ= 140	4	0,06	3,8
	2	-240х6 ℓ= 320	1	3,62	

1. Арматура класса А-III по ГОСТ 5781-82*.
2. Сталь листовая по ГОСТ 19903-74* марки Ст3пс5-I по ГОСТ 535-88.

Инв.№ подл. | Подпись и дата | Взам.инв.№

Разраб.	Келасьев		
Разраб.	Семенова		
Неполн.	Семенова		
Провер.	Логвинский		
Н.контр.	Логвинский		

1.462.1-23.2-15

Изделие закладное МН2-1, МН2-2

Стадия	Лист	Листов
Р		1

ЦНИИПРОМЗДАНИЙ

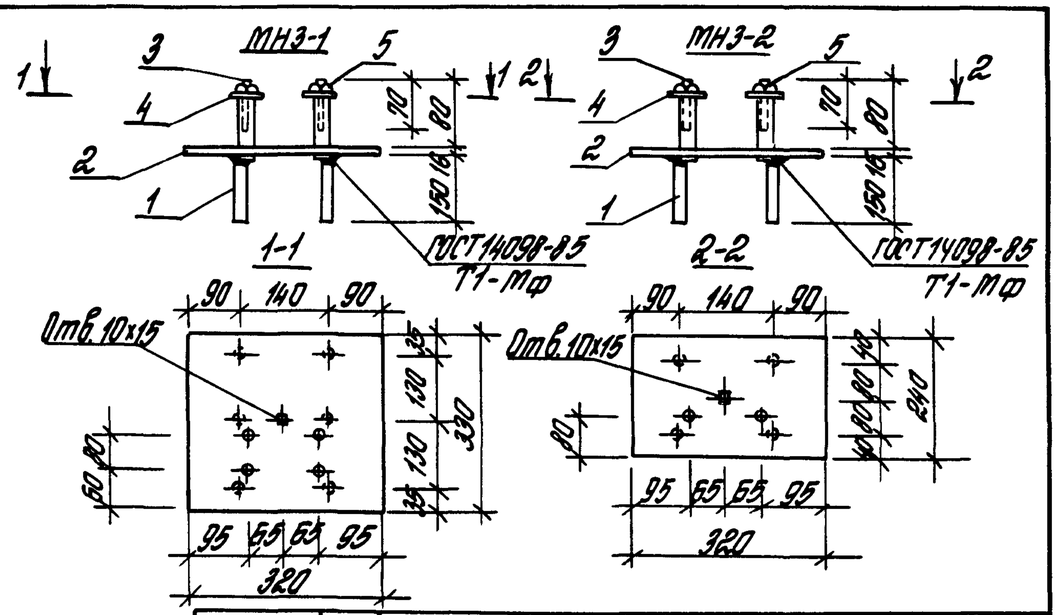

Марка	Поз.	Наименование	Кол.	Масса ед., кг	Общая масса, кг
МН3-1	1	ф10АIII ℓ = 150	6	0,09	15,3
	2	−320х16 ℓ = 330	1	13,26	
	3	ф20АI* ℓ = 110	4	0,27	
	4	Шайба М 20	4	0,03	
	5	Гайка М 20	4	0,07	
МН3-2	1	ф10АIII ℓ = 150	4	0,09	10,7
	2	−240х16 ℓ = 320	1	9,64	
	3	ф20АI* ℓ = 110	2	0,27	
	4	Шайба М20	2	0,03	
	5	Гайка М20	2	0,07	

1. Арматура класса: А-III по ГОСТ 5781-82*
   А-I по ГОСТ 5781-82*
2. Сталь листовая по ГОСТ 19903-74* марки Ст3пс5-I по ГОСТ 535-88.

* Болт с нарезкой М20 ℓ=70. Шайба 20 по ГОСТ 11371-78*. Гайка М20 по ГОСТ 5916-70*.

Разраб.	Селасьев		
Разраб.	Артемова		
Исполн.	Артемова		
Провер.	Логвинский		
Н. контр.	Логвинский		

1.462.1-23.2-17

Изделие закладное МН3-1, МН3-2

Стадия	Лист	Листов
Р		1

ЦНИИПРОМЗДАНИЙ

Инв. № подл. | Подпись и дата | Взам. инв. №

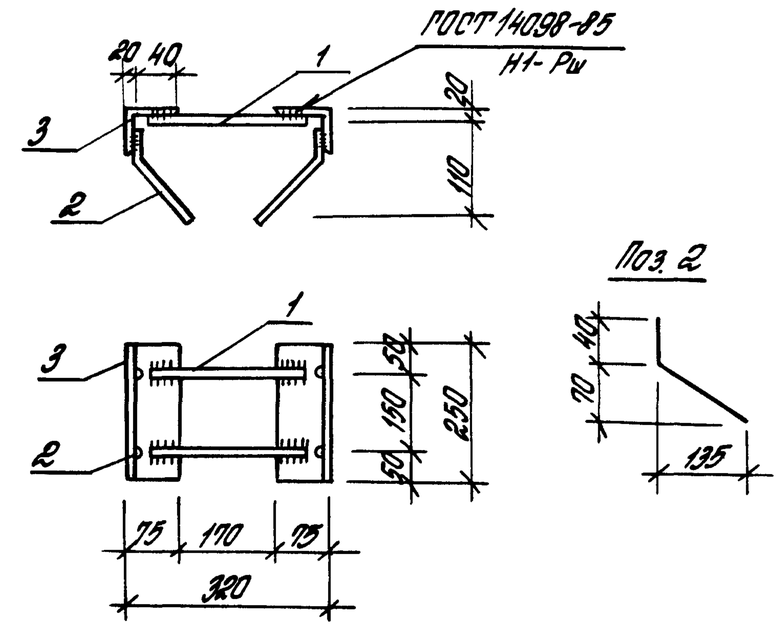

Марка	Поз.	Наименование	Кол.	Масса ед., кг	Общая масса, кг
МН4-1	1	ф10АIII ℓ = 280	2	0,17	4,0
	2	ф8АIII ℓ = 190	4	0,08	
	3	L75х6 ℓ = 250	2	1,72	

1. Арматура класса А-III по ГОСТ 5781-82*.
2. Сталь прокатная угловая равнополочная по ГОСТ 8509-86 марки Ст3пс5-I по ГОСТ 535-88.

Разраб.	Селасьев		
Разраб.	Артемова		
Исполн.	Артемова		
Провер.	Логвинский		
Н. контр.	Логвинский		

1.462.1-23.2-18

Изделие закладное МН4-1

Стадия	Лист	Листов
Р		1

ЦНИИПРОМЗДАНИЙ

Инв. № подл. | Подпись и дата | Взам. инв. №

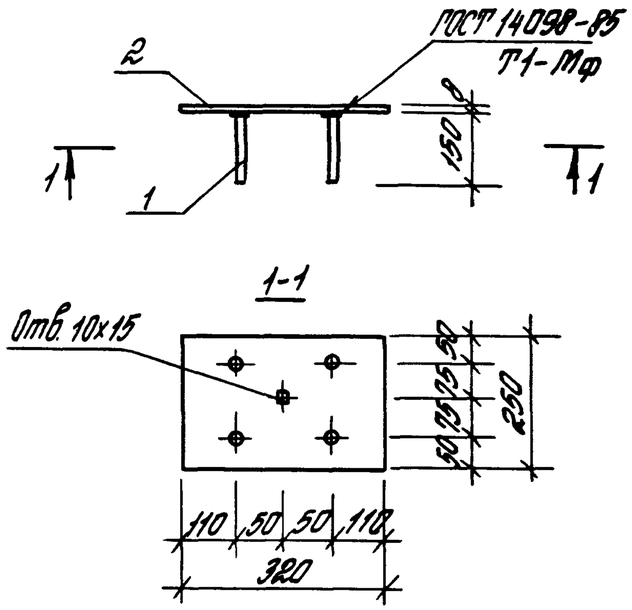

Марка	Поз.	Наименование	Кол.	Масса ед., кг	Общая масса, кг
МН5-1	1	ф10АIII ℓ = 150	4	0,09	5,4
	2	-250х8 ℓ = 320	1	5,02	

1. Арматура класса А-III по ГОСТ 5781-82*.
2. Сталь листовая по ГОСТ 19903-74* марки Ст3пс5-I по ГОСТ 535-88.

				1.462.1-23.2-19		
Разраб.	Келасьев			Изделие закладное МН5-1	Стадия	Лист	Листов
Разраб.	Семенова				Р		1
Исполнил	Семенова				ЦНИИПРОМЗДАНИЙ		
Проверил	Логвинский						
Н. контр	Логвинский						

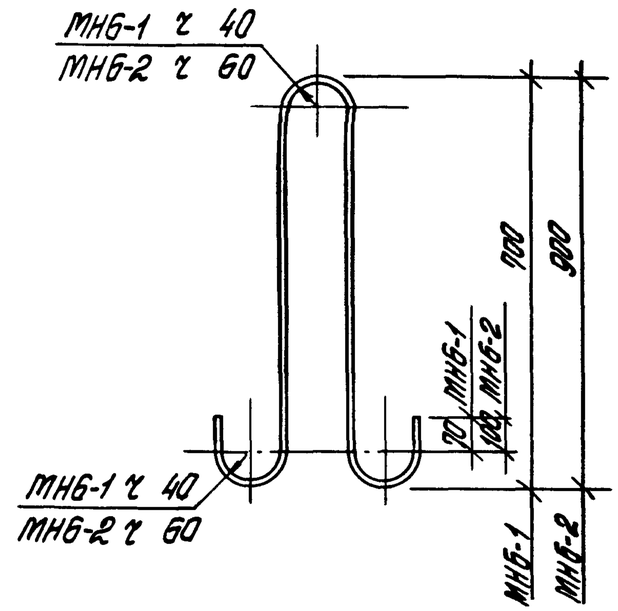

Марка	Поз.	Наименование	Кол.	Масса ед., кг	Общая масса, кг
МН6-1	1	ф22АI ℓ = 1960	1	5,3	5,3
МН6-2	1	ф28АI ℓ = 2330	1	11,3	11,3

Арматура класса А-I по ГОСТ 5781-82*

Инв. № подл. | Подпись и дата | Взамен инв. №

				1.462.1-23.2-20		
Разраб.	Келасьев			Изделие закладное МН6-1, МН6-2	Стадия	Лист	Листов
Разраб.	Семенова				Р		1
Исполн.	Семенова				ЦНИИПРОМЗДАНИЙ		
Провер.	Логвинский						
Н. контр	Логвинский						