ТИПОВЫЕ КОНСТРУКЦИИ, ИЗДЕЛИЯ И УЗЛЫ ЗДАНИЙ И СООРУЖЕНИЙ

СЕРИЯ 1.020-1/83

КОНСТРУКЦИИ КАРКАСА МЕЖВИДОВОГО ПРИМЕНЕНИЯ ДЛЯ МНОГОЭТАЖНЫХ ОБЩЕСТВЕННЫХ ЗДАНИЙ, ПРОИЗВОДСТВЕННЫХ И ВСПОМОГАТЕЛЬНЫХ ЗДАНИЙ ПРОМЫШЛЕННЫХ ПРЕДПРИЯТИЙ

ВЫПУСК 2-6

КОЛОННЫ СЕЧЕНИЕМ 400Х400 мм
ДЛЯ ЗДАНИЙ С ВЫСОТОЙ ЭТАЖА 3,3 м.
ПРОСТРАНСТВЕННЫЕ КАРКАСЫ

РАБОЧИЕ ЧЕРТЕЖИ

СФ ЦИТП 620062, г.Свердловск, ул.Чебышева, 4
Зак. 558 инв. 19836 тираж 825
Сдано в печать 18.10. 1988 Цена 3-80

19836
ЦЕНА 1-90

ТИПОВЫЕ КОНСТРУКЦИИ, ИЗДЕЛИЯ И УЗЛЫ ЗДАНИЙ И СООРУЖЕНИЙ

СЕРИЯ 1.020-1/83

КОНСТРУКЦИИ КАРКАСА МЕЖВИДОВОГО ПРИМЕНЕНИЯ ДЛЯ МНОГОЭТАЖНЫХ ОБЩЕСТВЕННЫХ ЗДАНИЙ, ПРОИЗВОДСТВЕННЫХ И ВСПОМОГАТЕЛЬНЫХ ЗДАНИЙ ПРОМЫШЛЕННЫХ ПРЕДПРИЯТИЙ

ВЫПУСК 2-6

КОЛОННЫ СЕЧЕНИЕМ 400Х400 мм ДЛЯ ЗДАНИЙ С ВЫСОТОЙ ЭТАЖА 3,3 м. ПРОСТРАНСТВЕННЫЕ КАРКАСЫ

РАБОЧИЕ ЧЕРТЕЖИ

РАЗРАБОТАНЫ

ЦНИИЭП торгово-бытовых зданий и туристских комплексов

ДИРЕКТОР ИН-ТА В. ЛЕПСКИЙ

НАЧ. ОТДЕЛА Б. ВОЛЫНСКИЙ

ГЛ. ИНЖ. ПРОЕКТА Н. НИКОНОРОВА

ЦНИИ промзданий

ГЛ. ИНЖ. ИН-ТА В. ГРАНЕВ

НАЧ. ОТДЕЛА Э. КОДЫШ

НИИЖБ Госстроя СССР

ЗАМ. ДИРЕКТОРА ИН-ТА Н. КОРОВИН

РУК. ЛАБОРАТОРИИ В. ВАСИЛЬЕВ

Гипростроммаш

ГЛ. ИНЖЕНЕР ИН-ТА В. БУЗИНОВ

ГЛ. ТЕХНОЛОГ ОТДЕЛА АРМАТУРНЫХ РАБОТ Т. ЗАНЕВСКАЯ

УТВЕРЖДЕНЫ Госстроем СССР

ПОСТАНОВЛЕНИЕ ОТ 13.07.1984 г. N 112

ВВЕДЕНЫ В ДЕЙСТВИЕ С 01.09.1984 г.

Обозначение	Наименование	Стр.
1.020-1/83.2-6 00	Содержание	2
1.020-1/83.2-6 00ТО	Техническое описание	3
1.020-1/83.2-6 01	Каркас пространственный КП	
	КП-1 ÷ КП-10	4
1.020-1/83.2-6 02	Каркас пространственный КП	
	КП-11 ÷ КП-15	7
1.020-1/83.2-6.03	Каркас пространственный КП	
	КП-16 ÷ КП-21	9
1.020-1/83.2-6.04	Каркас пространственный КП	
	КП-22 ÷ КП-41	11
1.020-1/83.2-6.05	Каркас пространственный КП	
	КП-42 ÷ КП-61	15
1.020-1/83.2-6 06	Каркас пространственный КП	
	КП-62 ÷ КП-81	20
1.020-1/83.2-6 07	Каркас пространственный КП	
	КП-82 ÷ КП-88	24
1.020-1/83.2-6 08	Каркас пространственный КП	
	КП-89 ÷ КП-96	27
1.020-1/83.2-6 09	Каркас пространственный КП	
	КП-97 ÷ КП-104	30
1.020-1/83.2-6 10	Каркас пространственный КП	
	КП-105 ÷ КП-108	33
1.020-1/83.2-6 11	Каркас пространственный КП	
	КП-109 ÷ КП-116	36
1.020-1/83.2-6 12	Каркас пространственный КП	
	КП-117 ÷ КП-126	39

Взам. инв. № | Подпись и дата | Инв. № подл.

Нач. отд.	Волынский	
Н. контр.	Григорьев	
Гл. конс.	Щац	
ГИП	Колдашева	
Разраб.	Сацвина	
Провер.	Никонорова	

1.020-1/83.2-6 00

Содержание

Стадия	Лист	Листов
Р	1	2

ЦНИИЭП торгово-бытовых зданий и туристских комплексов

Формат А4

Обозначение	Наименование	Стр.
1.020-1/83.2-6 13	Каркас пространственный КП	
	КП-127 ÷ КП-130	43
1.020-1/83.2-6 00У	Узел	46

Взам. инв. № | Подпись и дата | Инв. № подл.

1.020-1/83.2-6 00

Лист 2

1983В 3

Формат А4

Настоящий выпуск содержит рабочие чертежи пространственных каркасов колонн сечением 400×400мм для выпуска 2-6.

Пространственные каркасы собираются из отдельных стержней и замкнутых хомутов при помощи контактной сварки. Соединение ненормированной прочности в соответствии с требованиями ГОСТ 14098-68

В зависимости от расчетных усилий предусмотрено изменение армирования пространственного каркаса по его длине. Это достигается обрывом продольной арматуры в вышерасположенных этажах колонны.

Диагональные связи должны привариваться к стержням продольной арматуры протяженными швами, длина швов не менее 5-ти диаметров арматуры связи.

Закладные детали МН-5 ÷ МН-8 должны быть зафиксированы в проектном положении в форме.

Закладные детали МН-2 привариваются к продольным стержням пространственного каркаса дуговой сваркой односторонним швом.

Сборку пространственных каркасов рекомендуется производить на автоматизированных линиях согласно указаниям выпуска 0-7. Указания по заводской технологии изготовления изделий.

Перечень выпусков входящих в состав серии 1.020-1/83 приведен в выпуске 0-0.

				1.020-1/83. 2-6 ООТО		
Нач.отд.	Волынский			Техническое описание	Стадия	Лист	Листов
Н.контр.	Григорьев				Р		4
Гл.конст.	Шац				ЦНИИЭП торгово-бытовых зданий и туристских комплексов	
ГИП	Никонорова					
Разраб.	Слюдина					
Провер.	Колдашева					

Инв.№ подл. | Подпись и дата | Взам. инв.№

Инв.№ подл. | Подпись и дата | Взам. инв.№

Лист

Формат А4

ФОРМАТ	ЗОНА	ПОЗ	ОБОЗНАЧЕНИЕ	НАИМЕНОВАНИЕ	КОЛ	ПРИМЕЧАНИЕ
				ДОКУМЕНТАЦИЯ		
А3			1.020-1/83.2-6 01СВ	СБОРОЧНЫЙ ЧЕРТЕЖ		
А3			1.020-1/83.2-6 00У	УЗЛЫ АРМАТУРНЫЕ		
А3			1.020-1/83.2-6 00ТО	ТЕХНИЧЕСКОЕ ОПИСАНИЕ		
			ПЕРЕМЕННЫЕ ДАННЫЕ	ДЛЯ ИСПОЛНЕНИЙ:		
				1.020-1/83.2-6 01		
				КП-I		
				СБОРОЧНЫЕ ЕДИНИЦЫ		
А4	1		1.020-1/83.2-15 09	СЕТКА КОСВ. АРМ. СКА-1	2	
А4	2		1.020-1/83.2-15 10	СЕТКА КОСВ. АРМ. СКА-2	3	
А4	3		1.020-1/83.2-15 02	СЕТКА С-2	1	
А4	4		1.020-1/83.2-15 05	ИЗДЕЛИЕ ЗАКЛАДНОЕ МН-2	4	
А4	5		1.020-1/83.2-15 12	ИЗДЕЛИЕ ЗАКЛАДНОЕ МН-6	1	
				ДЕТАЛИ		
				СТ. ОТД. ГОСТ 5781-82		
БЧ	6		20.013.2530	Ф20 А-III L=2530	4	6.24КГ
А4	7		1.020-1/83.2-15 08-03	СТЕРЖЕНЬ ОТДЕЛЬНЫЙ	8	
				СТ. ОТД. ГОСТ 5781-82		
БЧ	8		6.011.650	Ф6 А-I L=650	4	0.14КГ
				1.020-1/83.2-6 01-01		
				КП-2		
				СБОРОЧНЫЕ ЕДИНИЦЫ		
А4	1		1.020-1/83.2-15 09	СЕТКА КОСВ. АРМ. СКА-1	2	
А4	2		1.020-1/83.2-15 10	СЕТКА КОСВ. АРМ. СКА-2	3	
А4	3		1.020-1/83.2-15 02	СЕТКА С-2	1	
А4	4		1.020-1/83.2-15 05	ИЗДЕЛИЕ ЗАКЛАДНОЕ МН-2	4	
А4	5		1.020-1/83.2-15 11	ИЗДЕЛИЕ ЗАКЛАДНОЕ МН-5	1	
				ДЕТАЛИ		
				СТ. ОТД. ГОСТ 5781-82		
БЧ	6		20.013.2530	Ф20 А-III L=2530	4	6.24КГ
А4	7		1.020-1/83.2-15 08-03	СТЕРЖЕНЬ ОТДЕЛЬНЫЙ	8	
				СТ. ОТД. ГОСТ 5781-82		
БЧ	8		6.011.650	Ф6 А-I L=650	4	0.14КГ
				1.020-1/83.2-6 01-02		
				КП-3		
				СБОРОЧНЫЕ ЕДИНИЦЫ		
А4	1		1.020-1/83.2-15 09	СЕТКА КОСВ. АРМ. СКА-1	2	
А4	2		1.020-1/83.2-15 10	СЕТКА КОСВ. АРМ. СКА-2	3	
А4	3		1.020-1/83.2-15 02	СЕТКА С-2	1	
А4	4		1.020-1/83.2-15 05	ИЗДЕЛИЕ ЗАКЛАДНОЕ МН-2	4	
А4	5		1.020-1/83.2-15 12-01	ИЗДЕЛИЕ ЗАКЛАДНОЕ МН-8	1	

ЭПВЦ КиевЗНИИЭП. Оператор ТЛП КОРТ. САВЧЕНКО

Нач.отд.	Волынский		1.020-1/83.2-6 01
Н.контр.	Григорев		
Гл.констр.	Шац		КАРКАС ПРОСТРАНСТВЕННЫЙ КП-I - КП-IO
Гл.спец.	Колдашева		
Разраб.	Богданова		
Проверил	Никифорова		
Исполнил	Клибик		

СТАДИЯ	ЛИСТ	ЛИСТОВ
Р	I	4

ЦНИИЭП торгово-бытовых зданий и туристских комплексов

Инв.№ подл. | Подпись и дата | Взам.инв.№

ФОРМАТ А4

ФОРМАТ	ЗОНА	ПОЗ.	ОБОЗНАЧЕНИЕ	НАИМЕНОВАНИЕ	КОЛ	ПРИМЕЧАНИЕ
				ДЕТАЛИ		
				СТ. ОТД. ГОСТ 5781-82		
БЧ	6		20.013.2530	Ф20 А-III L=2530	4	6.24КГ
А4	7		1.020-1/83.2-15 08-03	СТЕРЖЕНЬ ОТДЕЛЬНЫЙ	8	
				СТ. ОТД. ГОСТ 5781-82		
БЧ	8		6.011.650	Ф6 А-I L=650	4	0.14КГ
				1.020-1/83.2-6 01-03		
				КП-4		
				СБОРОЧНЫЕ ЕДИНИЦЫ		
А4	1		1.020-1/83.2-15 09	СЕТКА КОСВ. АРМ. СКА-1	2	
А4	2		1.020-1/83.2-15 10	СЕТКА КОСВ. АРМ. СКА-2	3	
А4	3		1.020-1/83.2-15 02	СЕТКА С-2	1	
А4	4		1.020-1/83.2-15 05	ИЗДЕЛИЕ ЗАКЛАДНОЕ МН-2	4	
А4	5		1.020-1/83.2-15 11-01	ИЗДЕЛИЕ ЗАКЛАДНОЕ МН-7	1	
				ДЕТАЛИ		
				СТ. ОТД. ГОСТ 5781-82		
БЧ	6		20.013.2530	Ф20 А-III L=2530	4	6.24КГ
А4	7		1.020-1/83.2-15 08-03	СТЕРЖЕНЬ ОТДЕЛЬНЫЙ	8	
				СТ. ОТД. ГОСТ 5781-82		
БЧ	8		6.011.650	Ф6 А-I L=650	4	0.14КГ
				1.020-1/83.2-6 01-04		
				КП-5		
				СБОРОЧНЫЕ ЕДИНИЦЫ		
А4	1		1.020-1/83.2-15 09	СЕТКА КОСВ. АРМ. СКА-1	2	
А4	2		1.020-1/83.2-15 10	СЕТКА КОСВ. АРМ. СКА-2	3	
А4	3		1.020-1/83.2-15 02	СЕТКА С-2	1	
А4	4		1.020-1/83.2-15 05	ИЗДЕЛИЕ ЗАКЛАДНОЕ МН-2	4	
				ДЕТАЛИ		
				СТ. ОТД. ГОСТ 5781-82		
БЧ	6		20.013.2530	Ф20 А-III L=2530	4	6.24КГ
А4	7		1.020-1/83.2-15 08-03	СТЕРЖЕНЬ ОТДЕЛЬНЫЙ	8	
				СТ. ОТД. ГОСТ 5781-82		
БЧ	8		6.011.650	Ф6 А-I L=650	4	0.14КГ
				1.020-1/83.2-6 01-05		
				КП-6		
				СБОРОЧНЫЕ ЕДИНИЦЫ		
А4	1		1.020-1/83.2-15 09-01	СЕТКА КОСВ. АРМ. СКА-3	2	
А4	2		1.020-1/83.2-15 10-01	СЕТКА КОСВ. АРМ. СКА-4	3	
А4	3		1.020-1/83.2-15 02	СЕТКА С-2	1	
А4	4		1.020-1/83.2-15 05	ИЗДЕЛИЕ ЗАКЛАДНОЕ МН-2	4	
А4	5		1.020-1/83.2-15 12	ИЗДЕЛИЕ ЗАКЛАДНОЕ МН-6	1	
				ДЕТАЛИ		
				СТ. ОТД. ГОСТ 5781-82		
БЧ	6		20.013.2530	Ф20 А-III L=2530	4	6.24КГ
А4	7		1.020-1/83.2-15 08-03	СТЕРЖЕНЬ ОТДЕЛЬНЫЙ	8	
				СТ. ОТД. ГОСТ 5781-82		
БЧ	8		6.011.650	Ф6 А-I L=650	4	0.14КГ

ЭПВЦ КиевЗНИИЭП. Оператор ТЛП КОРТ. САВЧЕНКО

1.020-1/83.2-6 01 — Лист 2

Инв.№ подл. | Подпись и дата | Взам.инв.№

19836 5

ФОРМАТ А4

ФОРМАТ	ЗОНА	ПОЗ.	ОБОЗНАЧЕНИЕ	НАИМЕНОВАНИЕ	КОЛ	ПРИМЕЧАНИЕ
				1.020-1/83.2-6 01-06 КП-7		
				СБОРОЧНЫЕ ЕДИНИЦЫ		
А4		1	1.020-1/83.2-15 09-01	СЕТКА КОСВ. АРМ. СКА-3	2	
А4		2	1.020-1/83.2-15 10-01	СЕТКА КОСВ. АРМ. СКА-4	3	
А4		3	1.020-1/83.2-15 02	СЕТКА С-2	1	
А4		4	1.020-1/83.2-15 05	ИЗДЕЛИЕ ЗАКЛАДНОЕ МН-2	4	
А4		5	1.020-1/83.2-15 11	ИЗДЕЛИЕ ЗАКЛАДНОЕ МН-5	1	
				ДЕТАЛИ		
				СТ. ОТД. ГОСТ 5781-82		
БЧ		6	20.013.2530	Ф20 А-Ш L=2530	4	6.24КГ
А4		7	1.020-1/83.2-15 08-03	СТЕРЖЕНЬ ОТДЕЛЬНЫЙ	8	
				СТ. ОТД. ГОСТ 5781-82		
БЧ		8	6.011.650	Ф6 А-I L=650	4	0.14КГ
				1.020-1/83.2-6 01-07 КП-8		
				СБОРОЧНЫЕ ЕДИНИЦЫ		
А4		1	1.020-1/83.2-15 09-01	СЕТКА КОСВ. АРМ. СКА-3	2	
А4		2	1.020-1/83.2-15 10-01	СЕТКА КОСВ. АРМ. СКА-4	3	
А4		3	1.020-1/83.2-15 02	СЕТКА С-2	1	
А4		4	1.020-1/83.2-15 05	ИЗДЕЛИЕ ЗАКЛАДНОЕ МН-2	4	
А4		5	1.020-1/83.2-15 12-01	ИЗДЕЛИЕ ЗАКЛАДНОЕ МН-8	1	
				ДЕТАЛИ		
				СТ. ОТД. ГОСТ 5781-82		
БЧ		6	20.013.2530	Ф20 А-Ш L=2530	4	6.24КГ
А4		7	1.020-1/83.2-15 08-03	СТЕРЖЕНЬ ОТДЕЛЬНЫЙ	8	
				СТ. ОТД. ГОСТ 5781-82		
БЧ		8	6.011.650	Ф6 А-I L=650	4	0.14КГ
				1.020-1/83.2-6 01-08 КП-9		
				СБОРОЧНЫЕ ЕДИНИЦЫ		
А4		1	1.020-1/83.2-15 09-01	СЕТКА КОСВ. АРМ. СКА-3	2	
А4		2	1.020-1/83.2-15 10-01	СЕТКА КОСВ. АРМ. СКА-4	3	
А4		3	1.020-1/83.2-15 02	СЕТКА С-2	1	
А4		4	1.020-1/83.2-15 05	ИЗДЕЛИЕ ЗАКЛАДНОЕ МН-2	4	
А4		5	1.020-1/83.2-15 11-01	ИЗДЕЛИЕ ЗАКЛАДНОЕ МН-7	1	
				ДЕТАЛИ		
				СТ. ОТД. ГОСТ 5781-82		
БЧ		6	20.013.2530	Ф20 А-Ш L=2530	4	6.24КГ
А4		7	1.020-1/83.2-15 08-03	СТЕРЖЕНЬ ОТДЕЛЬНЫЙ	8	
				СТ. ОТД. ГОСТ 5781-82		
БЧ		8	6.011.650	Ф6 А-I L=650	4	0.14КГ
				1.020-1/83.2-6 01-09 КП-10		
				СБОРОЧНЫЕ ЕДИНИЦЫ		
А4		1	1.020-1/83.2-15 09-01	СЕТКА КОСВ. АРМ. СКА-3	2	
А4		2	1.020-1/83.2-15 10-01	СЕТКА КОСВ. АРМ. СКА-4	3	
А4		3	1.020-1/83.2-15 02	СЕТКА С-2	1	
А4		4	1.020-1/83.2-15 05	ИЗДЕЛИЕ ЗАКЛАДНОЕ МН-2	4	

САВЧЕНКО
ОПЕРАТОР ТЛП КОРТ
ЭПВЦ Киев ЗНИИЭП
ВЗАМ. ИНВ. №
ПОДПИСЬ И ДАТА
ИНВ. № ПОДЛ.

ФОРМАТ А4

ФОРМАТ	ЗОНА	ПОЗ.	ОБОЗНАЧЕНИЕ	НАИМЕНОВАНИЕ	КОЛ	ПРИМЕЧАНИЕ
				ДЕТАЛИ		
				СТ. ОТД. ГОСТ 5781-82		
БЧ		6	20.013.2530	Ф20 А-Ш L=2530	4	6.24КГ
А4		7	1.020-1/83.2-15 08-03	СТЕРЖЕНЬ ОТДЕЛЬНЫЙ	8	
				СТ. ОТД. ГОСТ 5781-82		
БЧ		8	6.011.650	Ф6 А-I L=650	4	0.14КГ

САВЧЕНКО
ОПЕРАТОР ТЛП КОРТ
ЭПВЦ Киев ЗНИИЭП
ВЗАМ. ИНВ. №
ПОДПИСЬ И ДАТА
ИНВ. № ПОДЛ.

19836 6

ФОРМАТ А4

ЭПВЦ КиевЗНИИЭП | ОПЕРАТОР ТЛП КОРТ | ЗУЕНКО

ОБОЗНАЧЕНИЕ	МАРКА	РИС	МАССА, кг
I.020-I/83.2-6 0I	КП-I	I	57,I2
-0I	КП-2	2	5I,I5
-02	КП-3	I	6I,82
-03	КП-4	2	54,74
-04	КП-5	3	42,07
-05	КП-6	I	6I,95
-06	КП-7	2	55,98
-07	КП-8	I	66,66
-08	КП-9	2	59,57
-09	КП-I0	3	46,9I

РИС. 1

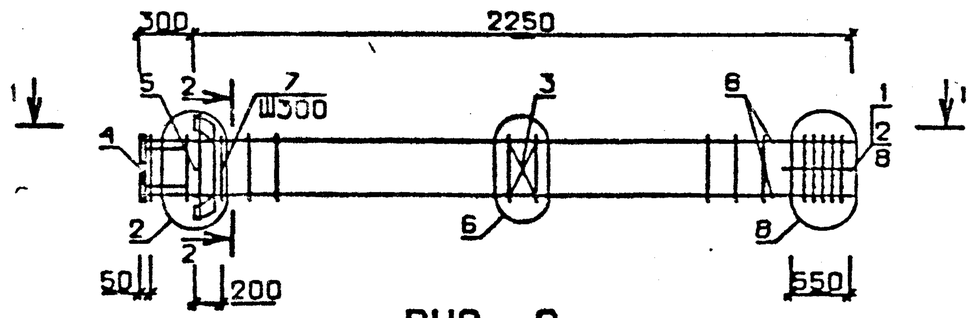

РИС. 2

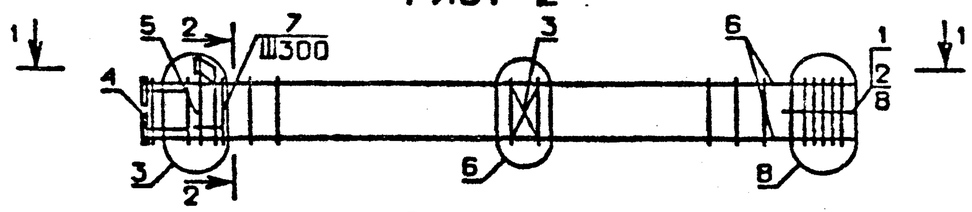

РИС. 3

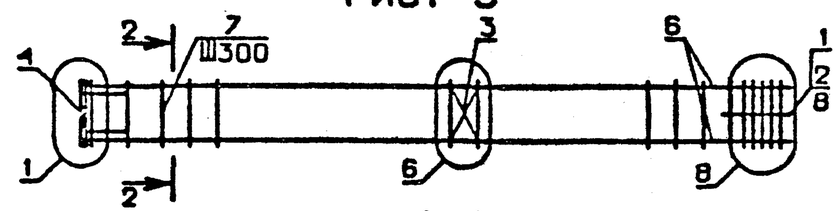

1-1

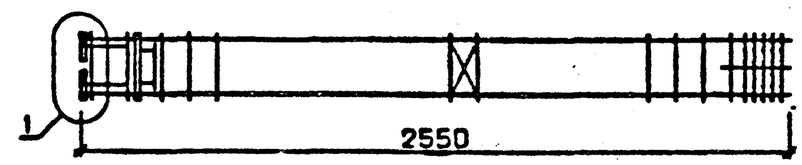

N УЗЛА	N ДОКУМЕНТА
1	1.020-1/83.2-6 ООУ Л 1
2	Л 1
3	Л 1
5	Л 2
6	Л 3
15	Л 2

2-2

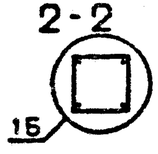

НАЧ ОТД	Волынский	
Н.КОНТР	Григорев	
ГЛ.КОНСТР	Шац	
ГИП	Никонорова	
РАЗРАБ.	Саивина	
ПРОВЕРИЛ	Колдышева	
ИСПОЛНИЛ	Богдакова	

1.020-1/83.2-6 01 СБ

КАРКАС ПРОСТРАНСТВЕННЫЙ КП

СТАДИЯ	МАССА	МАСШТАБ
Р	СМ ТАБЛ	
ЛИСТ	ЛИСТОВ 1	

ЦНИИЭП торгово бытовых зданий и туристских комплексов

19836 7

ФОРМАТ А3

ИНВ.№ ПОДЛ | ПОДПИСЬ И ДАТА | ВЗАМ. ИНВ.№

ТЛП КОРТ 1.020-1/83.2-6 01 СБ

ФОРМАТ	ЗОНА	ПОЗ.	ОБОЗНАЧЕНИЕ	НАИМЕНОВАНИЕ	КОЛ.	ПРИМЕЧАНИЕ
				ДОКУМЕНТАЦИЯ		
А3			1.020-1/83.2-6 02СБ	СБОРОЧНЫЙ ЧЕРТЕЖ		
А3			1.020-1/83.2-6 00У	УЗЛЫ АРМАТУРНЫЕ		
А3			1.020-1/83.2-6 00ТО	ТЕХНИЧЕСКОЕ ОПИСАНИЕ		
			ПЕРЕМЕННЫЕ ДАННЫЕ	ДЛЯ ИСПОЛНЕНИЙ:		
				1.020-1/83.2-6 02 КП-II		
				СБОРОЧНЫЕ ЕДИНИЦЫ		
А4	1		1.020-1/83.2-15 09	СЕТКА КОСВ. АРМ. СКА-1	2	
А4	2		1.020-1/83.2-15 10	СЕТКА КОСВ. АРМ. СКА-2	3	
А4	3		1.020-1/83.2-15 02	СЕТКА С-2	2	
А4	4		1.020-1/83.2-15 05	ИЗДЕЛИЕ ЗАКЛАДНОЕ МН-2	4	
А4	5		1.020-1/83.2-15 12	ИЗДЕЛИЕ ЗАКЛАДНОЕ МН-6	2	
				ДЕТАЛИ		
				СТ. ОТД. ГОСТ 5781-82		
ВЧ	6		20.013.5830	Ф20 А-III L=5830	4	14.4КГ
А4	7		1.020-1/83.2-15 08-03	СТЕРЖЕНЬ ОТДЕЛЬНЫЙ	19	
				СТ. ОТД. ГОСТ 5781-82		
ВЧ	8		6.011.650	Ф6 А-I L=650	4	0.14КГ
				1.020-1/83.2-6 02-01 КП-I2		
				СБОРОЧНЫЕ ЕДИНИЦЫ		
А4	1		1.020-1/83.2-15 09	СЕТКА КОСВ. АРМ. СКА-1	2	
А4	2		1.020-1/83.2-15 10	СЕТКА КОСВ. АРМ. СКА-2	3	
А4	3		1.020-1/83.2-15 02	СЕТКА С-2	2	
А4	4		1.020-1/83.2-15 05	ИЗДЕЛИЕ ЗАКЛАДНОЕ МН-2	4	
А4	5		1.020-1/83.2-15 11	ИЗДЕЛИЕ ЗАКЛАДНОЕ МН-5	2	
				ДЕТАЛИ		
				СТ. ОТД. ГОСТ 5781-82		
ВЧ	6		20.013.5830	Ф20 А-III L=5830	4	14.4КГ
А4	7		1.020-1/83.2-15 08-03	СТЕРЖЕНЬ ОТДЕЛЬНЫЙ	19	
				СТ. ОТД. ГОСТ 5781-82		
ВЧ	8		6.011.650	Ф6 А-I L=650	4	0.14КГ
				1.020-1/83.2-6 02-02 КП-I3		
				СБОРОЧНЫЕ ЕДИНИЦЫ		
А4	1		1.020-1/83.2-15 09	СЕТКА КОСВ. АРМ. СКА-1	2	
А4	2		1.020-1/83.2-15 10	СЕТКА КОСВ. АРМ. СКА-2	3	
А4	3		1.020-1/83.2-15 02	СЕТКА С-2	2	
А4	4		1.020-1/83.2-15 05	ИЗДЕЛИЕ ЗАКЛАДНОЕ МН-2	4	
А4	5		1.020-1/83.2-15 12-01	ИЗДЕЛИЕ ЗАКЛАДНОЕ МН-8	2	

ЭПВЦ Киев ЗНИИЭП | ОПЕРАТОР ТПП КОРТ | САВЧЕНКО

ВЗАМ. ИНВ.№ | ПОДПИСЬ И ДАТА | ИНВ.№ ПОДЛ.

НАЧ.ОТД.	Волынский		1.020-1/83.2-6 02
Н.КОНТР.	Григорев		
ГЛ.КОНСТР.	Шац		
ГИП	Никонорова		КАРКАС ПРОСТРАНСТВЕННЫЙ КП-II - КП15
РАЗРАБ.	Сливина		
ПРОВЕРИЛ	Колдашева		
ИСПОЛНИЛ	Богданова		

СТАДИЯ	ЛИСТ	ЛИСТОВ
Р	I	2

ЦНИИЭП торгово-бытовых зданий и туристских комплексов

ФОРМАТ А4

ФОРМАТ	ЗОНА	ПОЗ.	ОБОЗНАЧЕНИЕ	НАИМЕНОВАНИЕ	КОЛ.	ПРИМЕЧАНИЕ
				ДЕТАЛИ		
				СТ. ОТД. ГОСТ 5781-82		
ВЧ	6		20.013.5830	Ф20 А-III L=5830	4	14.4КГ
А4	7		1.020-1/83.2-15 08-03	СТЕРЖЕНЬ ОТДЕЛЬНЫЙ	19	
				СТ. ОТД. ГОСТ 5781-82		
ВЧ	8		6.011.650	Ф6 А-I L=650	4	0.14КГ
				1.020-1/83.2-6 02-03 КП-I4		
				СБОРОЧНЫЕ ЕДИНИЦЫ		
А4	1		1.020-1/83.2-15 09	СЕТКА КОСВ. АРМ. СКА-1	2	
А4	2		1.020-1/83.2-15 10	СЕТКА КОСВ. АРМ. СКА-2	3	
А4	3		1.020-1/83.2-15 02	СЕТКА С-2	2	
А4	4		1.020-1/83.2-15 05	ИЗДЕЛИЕ ЗАКЛАДНОЕ МН-2	4	
А4	5		1.020-1/83.2-15 11-01	ИЗДЕЛИЕ ЗАКЛАДНОЕ МН-7	2	
				ДЕТАЛИ		
				СТ. ОТД. ГОСТ 5781-82		
ВЧ	6		20.013.5830	Ф20 А-III L=5830	4	14.4КГ
А4	7		1.020-1/83.2-15 08-03	СТЕРЖЕНЬ ОТДЕЛЬНЫЙ	19	
				СТ. ОТД. ГОСТ 5781-82		
ВЧ	8		6.011.650	Ф6 А-I L=650	4	0.14КГ
				1.020-1/83.2-6 02-04 КП-I5		
				СБОРОЧНЫЕ ЕДИНИЦЫ		
А4	1		1.020-1/83.2-15 09	СЕТКА КОСВ. АРМ. СКА-1	2	
А4	2		1.020-1/83.2-15 10	СЕТКА КОСВ. АРМ. СКА-2	3	
А4	3		1.020-1/83.2-15 02	СЕТКА С-2	2	
А4	4		1.020-1/83.2-15 05	ИЗДЕЛИЕ ЗАКЛАДНОЕ МН-2	4	
				ДЕТАЛИ		
				СТ. ОТД. ГОСТ 5781-82		
ВЧ	6		20.013.5830	Ф20 А-III L=5830	4	14.4КГ
А4	7		1.020-1/83.2-15 08-03	СТЕРЖЕНЬ ОТДЕЛЬНЫЙ	19	
				СТ. ОТД. ГОСТ 5781-82		
ВЧ	8		6.011.650	Ф6 А-I L=650	4	0.14КГ

ЭПВЦ Киев ЗНИИЭП | ОПЕРАТОР ТПП КОРТ | САВЧЕНКО

ВЗАМ. ИНВ.№ | ПОДПИСЬ И ДАТА | ИНВ.№ ПОДЛ.

1.020-1/83.2-6 02

ЛИСТ 2

19836 8

ФОРМАТ А4

ЭПВЦ КиевЗНИИЭП | ОПЕРАТОР ТЛП КОРТ | ЗУЕНКО

РИС. 1

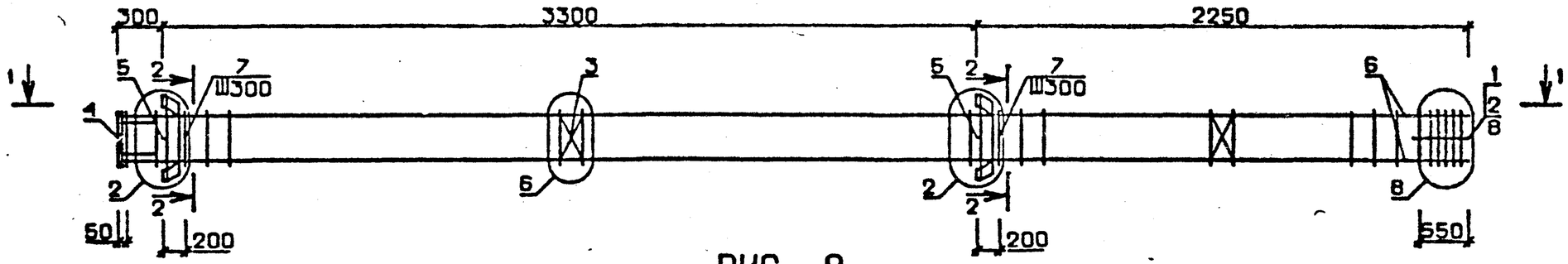

РИС. 2

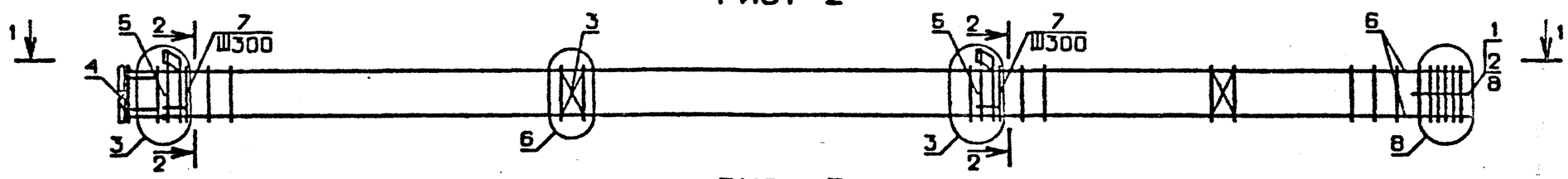

РИС. 3

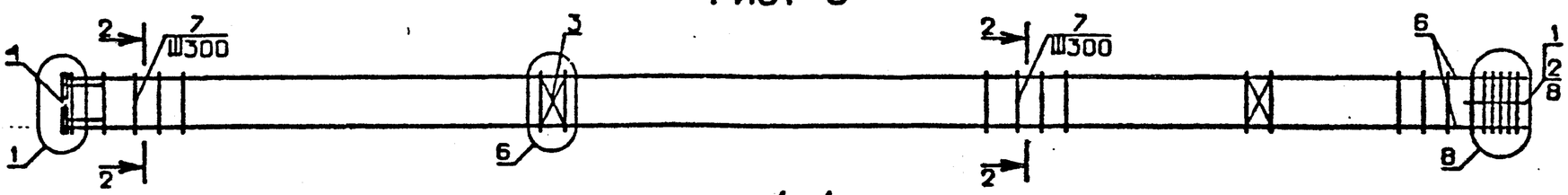

1-1

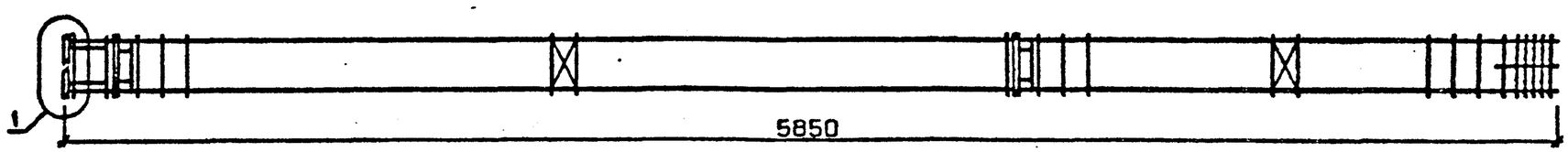

N УЗЛА	N ДОКУМЕНТА
1	1.020-1/83.2-6 ООУ Л1
2	Л1
3	Л1
6	Л2
8	Л3
15	Л2

ОБОЗНАЧЕНИЕ	МАРКА	РИС	МАССА,кг
I.020-I/83.2-6 02	КП-II	I	I09,I8
-01	КП-I2	2	97,24
-02	КП-I3	I	II8,59
-03	КП-I4	2	I04,42
-04	КП-I5	3	79,09

2-2

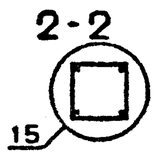

НАЧ ОТД	Волынский		
Н.КОНТР	Григорьев		
ГЛ.КОНСТР	Шац		
ГИП	Никонорова		
РАЗРАБ	Сливина		
ПРОВЕРИЛ	Колдашева		
ИСПОЛНИЛ	Богданова		

1.020-1/83.2-6 02 СБ

КАРКАС ПРОСТРАНСТВЕННЫЙ КП

СТАДИЯ	МАССА	МАСШТАБ
Р	см таб	

ЛИСТ | ЛИСТОВ 1

ЦНИИЭП торгово бытовых зданий и туристских комплексов

19836 9

ФОРМАТ А3

ТЛП КОРТ 1.020-1/83.2-6 02 СБ

ФОРМАТ	ЗОНА	ПОЗ.	ОБОЗНАЧЕНИЕ	НАИМЕНОВАНИЕ	КОЛ.	ПРИМЕЧАНИЕ
				ДОКУМЕНТАЦИЯ		
А3			1.020-1/83.2-6 03СВ	СБОРОЧНЫЙ ЧЕРТЕЖ		
А3			1.020-1/83.2-6 00У	УЗЛЫ АРМАТУРНЫЕ		
А3			1.020-1/83.2-6 00ТО	ТЕХНИЧЕСКОЕ ОПИСАНИЕ		
			ПЕРЕМЕННЫЕ ДАННЫЕ	ДЛЯ ИСПОЛНЕНИЙ:		
				1.020-1/83.2-6 03 КП-16		
				СБОРОЧНЫЕ ЕДИНИЦЫ		
А4	1		1.020-1/83.2-15 09	СЕТКА КОСВ. АРМ. СКА-1	2	
А4	2		1.020-1/83.2-15 10	СЕТКА КОСВ. АРМ. СКА-2	3	
А4	3		1.020-1/83.2-15 02	СЕТКА С-2	3	
А4	4		1.020-1/83.2-15 05	ИЗДЕЛИЕ ЗАКЛАДНОЕ МН-2	4	
А4	5		1.020-1/83.2-15 12	ИЗДЕЛИЕ ЗАКЛАДНОЕ МН-6	3	
				ДЕТАЛИ		
				СТ. ОТД. ГОСТ 5781-82		
ВЧ	6		20.013.9130	Ф20 А-III L=9130	4	22.5КГ
А4	7		1.020-1/83 2-15 08-03	СТЕРЖЕНЬ ОТДЕЛЬНЫЙ	30	
				СТ. ОТД. ГОСТ 5781-82		
ВЧ	8		6.011.650	Ф6 А-I L=650	4	0.14КГ
				1.020-1/83.2-6 03-01 КП-17		
				СБОРОЧНЫЕ ЕДИНИЦЫ		
А4	1		1.020-1/83.2-15 09	СЕТКА КОСВ. АРМ. СКА-1	2	
А4	2		1.020-1/83.2-15 10	СЕТКА КОСВ. АРМ. СКА-2	3	
А4	3		1.020-1/83.2-15 02	СЕТКА С-2	3	
А4	4		1.020-1/83.2-15 05	ИЗДЕЛИЕ ЗАКЛАДНОЕ МН-2	4	
А4	5		1.020-1/83.2-15 11	ИЗДЕЛИЕ ЗАКЛАДНОЕ МН-5	3	
				ДЕТАЛИ		
				СТ. ОТД. ГОСТ 5781-82		
ВЧ	6		20.013.9130	Ф20 А-III L=9130	4	22.5КГ
А4	7		1.020-1/83.2-15 08-03	СТЕРЖЕНЬ ОТДЕЛЬНЫЙ	30	
				СТ. ОТД. ГОСТ 5781-82		
ВЧ	8		6.011.650	Ф6 А-I L=650	4	0.14КГ
				1.020-1/83.2-6 03-02 КП-18		
				СБОРОЧНЫЕ ЕДИНИЦЫ		
А4	1		1.020-1/83.2-15 09	СЕТКА КОСВ. АРМ. СКА-1	2	
А4	2		1.020-1/83.2-15 10	СЕТКА КОСВ. АРМ. СКА-2	3	
А4	3		1.020-1/83.2-15 02	СЕТКА С-2	3	
А4	4		1.020-1/83.2-15 05	ИЗДЕЛИЕ ЗАКЛАДНОЕ МН-2	4	
А4	5		1.020-1/83.2-15 11-01	ИЗДЕЛИЕ ЗАКЛАДНОЕ МН-7	3	

НАЧ.ОТД.	Волынский	
Н.КОНТР.	Григорев	
ГЛ.КОНСТР	Шац	
ГИП	Никонорова	
РАЗРАБ.	Самвика	
ПРОВЕРИЛ	Кондашева	
ИСПОЛНИЛ	Богданова	

1.020-1/83.2-6 03

КАРКАС ПРОСТРАНСТВЕННЫЙ

КП-16 - КП-21

СТАДИЯ	ЛИСТ	ЛИСТОВ
Р	I	2

ЦНИИЭП торгово-бытовых зданий и туристских комплексов

ФОРМАТ А4

ФОРМАТ	ЗОНА	ПОЗ.	ОБОЗНАЧЕНИЕ	НАИМЕНОВАНИЕ	КОЛ.	ПРИМЕЧАНИЕ
				ДЕТАЛИ		
				СТ. ОТД. ГОСТ 5781-82		
ВЧ	6		20.013.9130	Ф20 А-III L=9130	4	22.5КГ
А4	7		1.020-1/83.2-15 08-03	СТЕРЖЕНЬ ОТДЕЛЬНЫЙ	30	
				СТ. ОТД. ГОСТ 5781-82		
ВЧ	8		6.011.650	Ф6 А-I L=650	4	0.14КГ
				1.020-1/83.2-6 03-03 КП-19		
				СБОРОЧНЫЕ ЕДИНИЦЫ		
А4	1		1.020-1/83.2-15 09	СЕТКА КОСВ. АРМ. СКА-1	2	
А4	2		1.020-1/83.2-15 10	СЕТКА КОСВ. АРМ. СКА-2	3	
А4	3		1.020-1/83.2-15 02	СЕТКА С-2	3	
А4	4		1.020-1/83.2-15 05	ИЗДЕЛИЕ ЗАКЛАДНОЕ МН-2	4	
				ДЕТАЛИ		
				СТ. ОТД. ГОСТ 5781-82		
ВЧ	6		20.013.9130	Ф20 А-III L=9130	4	22.5КГ
А4	7		1.020-1/83.2-15 08-03	СТЕРЖЕНЬ ОТДЕЛЬНЫЙ	30	
				СТ. ОТД. ГОСТ 5781-82		
ВЧ	8		6.011.650	Ф6 А-I L=650	4	0.14КГ
				1.020-1/83.2-6 03-04 КП-20		
				СБОРОЧНЫЕ ЕДИНИЦЫ		
А4	1		1.020-1/83.2-15 09-01	СЕТКА КОСВ. АРМ. СКА-3	2	
А4	2		1.020-1/83.2-15 10-01	СЕТКА КОСВ. АРМ. СКА-4	3	
А4	3		1.020-1/83.2-15 02	СЕТКА С-2	3	
А4	4		1.020-1/83.2-15 05	ИЗДЕЛИЕ ЗАКЛАДНОЕ МН-2	4	
А4	5		1.020-1/83.2-15 12-01	ИЗДЕЛИЕ ЗАКЛАДНОЕ МН-8	3	
				ДЕТАЛИ		
				СТ. ОТД. ГОСТ 5781-82		
ВЧ	6		20.013.9130	Ф20 А-III L=9130	4	22.5КГ
А4	7		1.020-1/83.2-15 08-03	СТЕРЖЕНЬ ОТДЕЛЬНЫЙ	30	
				СТ. ОТД. ГОСТ 5781-82		
ВЧ	8		6.011.650	Ф6 А-I L=650	4	0.14КГ
				1.020-1/83.2-6 03-05 КП-21		
				СБОРОЧНЫЕ ЕДИНИЦЫ		
А4	1		1.020-1/83.2-15 09-01	СЕТКА КОСВ. АРМ. СКА-3	2	
А4	2		1.020-1/83.2-15 10-01	СЕТКА КОСВ. АРМ. СКА-4	3	
А4	3		1.020-1/83.2-15 02	СЕТКА С-2	3	
А4	4		1.020-1/83.2-15 05	ИЗДЕЛИЕ ЗАКЛАДНОЕ МН-2	4	
А4	5		1.020-1/83.2-15 11-01	ИЗДЕЛИЕ ЗАКЛАДНОЕ МН-7	3	
				ДЕТАЛИ		
				СТ. ОТД. ГОСТ 5781-82		
ВЧ	6		20.013.9130	Ф20 А-III L=9130	4	22.5КГ
А4	7		1.020-1/83.2-15 08-03	СТЕРЖЕНЬ ОТДЕЛЬНЫЙ	30	
				СТ. ОТД. ГОСТ 5781-82		
ВЧ	8		6.011.650	Ф6 А-I L=650	4	0.14КГ

1.020-1/83.2-6 03

ЛИСТ 2

19836 10

ФОРМАТ А4

ЭПВЦ КиевЗНИИЭП | ОПЕРАТОР ТПП КОРТ | ЗУЕНКО

РИС. 1

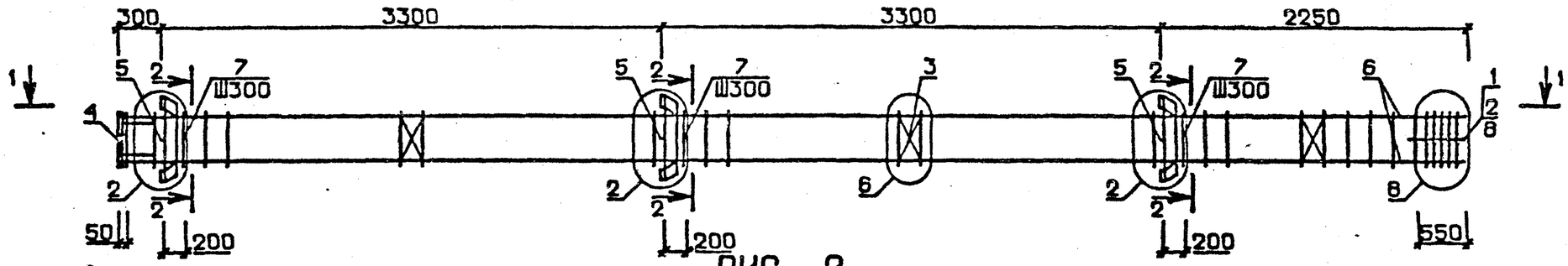

РИС. 2

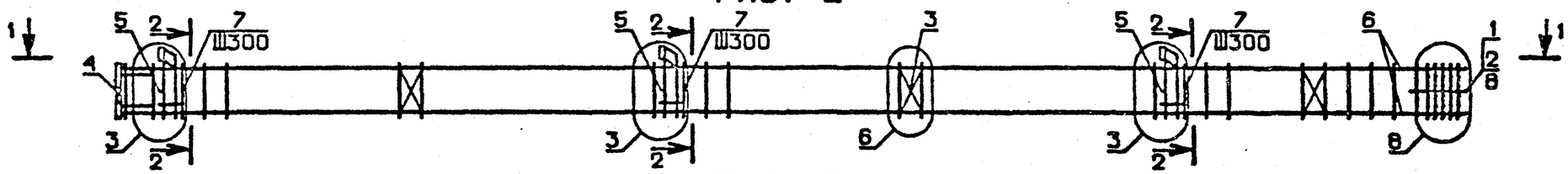

РИС. 3

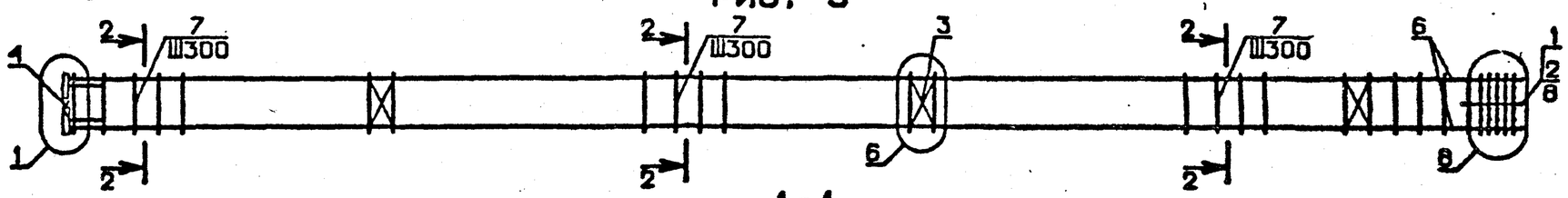

1-1

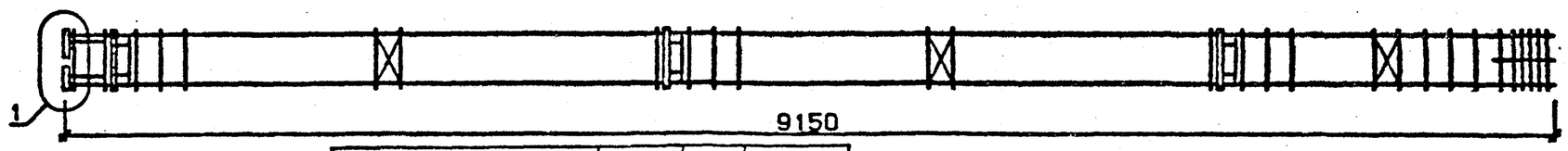

ОБОЗНАЧЕНИЕ	МАРКА	РИС	МАССА, кг
I.020-I/83.2-6 03	КП-I6	I	I6I,24
-0I	КП-I7	2	I43,34
-02	КП-I8	2	I54,I0
-03	КП-I9	3	II6,II
-04	КП-20	I	I80,20
-05	КП-2I	2	I58,94

N УЗЛА	N ДОКУМЕНТА
1	1.020-1/83.2-6 ООУ П 1
2	П 1
3	П 1
6	П 2
8	П 3
15	П 3

2-2

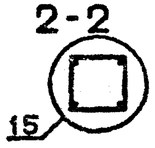

НАЧ. ОТД.	Волынский	
Н.КОНТР.	Григорьев	
ГЛ.КОНСТР.	Шац	
ГИП	Никифорова	
РАЗРАБ.	Богданова	
ПРОВЕРИЛ	Кондакова	
ИСПОЛНИТ.	Гамбина	

1.020-1/83.2-6 03 СБ

КАРКАС ПРОСТРАНСТВЕННЫЙ КП

СТАДИЯ	МАСССА	МАСШТАБ
Р	см. табл.	.

ЛИСТ | ЛИСТОВ 1

ЦНИИЭП торгово-бытовых зданий и туристских комплексов

19836 11

ФОРМАТ А3

ВЗАМ. ИНВ. № | ПОДПИСЬ И ДАТА | ИНВ. № ПОДЛ.

ТПП КОРТ 1.020-1/83.2-6 03 СБ

ФОРМАТ	ЗОНА	ПОЗ.	ОБОЗНАЧЕНИЕ	НАИМЕНОВАНИЕ	КОЛ.	ПРИМЕЧАНИЕ
				ДОКУМЕНТАЦИЯ		
А3			1.020-1/83.2-6 04СБ	СБОРОЧНЫЙ ЧЕРТЕЖ		
А3			1.020-1/83.2-6 ООУ	УЗЛЫ АРМАТУРНЫЕ		
А3			1.020-1/83.2-6 ООТО	ТЕХНИЧЕСКОЕ ОПИСАНИЕ		
			ПЕРЕМЕННЫЕ ДАННЫЕ	ДЛЯ ИСПОЛНЕНИЙ:		
				1.020-1/83.2-6 04 КП-22		
				СБОРОЧНЫЕ ЕДИНИЦЫ		
А4	1		1.020-1/83.2-15 09	СЕТКА КОСВ. АРМ. СКА-1	4	
А4	2		1.020-1/83.2-15 10	СЕТКА КОСВ. АРМ. СКА-2	6	
А4	3		1.020-1/83.2-15 02	СЕТКА С-2	1	
А4	4		1.020-1/83.2-15 12	ИЗДЕЛИЕ ЗАКЛАДНОЕ МН-6	1	
				ДЕТАЛИ		
				СТ. ОТД. ГОСТ 5781-82		
БЧ	5		20.013.3300	Ф20 А-III L=3300	4	8.14КГ
А4	6		1.020-1/83.2-15 08-03	СТЕРЖЕНЬ ОТДЕЛЬНЫЙ	9	
				СТ. ОТД. ГОСТ 5781-82		
БЧ	7		6.011.650	Ф6 А-I L=650	8	0.14КГ
				1.020-1/83.2-6 04-01 КП-23		
				СБОРОЧНЫЕ ЕДИНИЦЫ		
А4	1		1.020-1/83.2-15 09	СЕТКА КОСВ. АРМ. СКА-1	4	
А4	2		1.020-1/83.2-15 10	СЕТКА КОСВ. АРМ. СКА-2	6	
А4	3		1.020-1/83.2-15 02	СЕТКА С-2	1	
А4	4		1.020-1/83.2-15 11	ИЗДЕЛИЕ ЗАКЛАДНОЕ МН-5	1	
				ДЕТАЛИ		
				СТ. ОТД. ГОСТ 5781-82		
БЧ	5		20.013.3300	Ф20 А-III L=3300	4	8.14КГ
А4	6		1.020-1/83.2-15 08-03	СТЕРЖЕНЬ ОТДЕЛЬНЫЙ	9	
				СТ. ОТД. ГОСТ 5781-82		
БЧ	7		6.011.650	Ф6 А-I L=650	8	0.14КГ
				1.020-1/83.2-6 04-02 КП-24		
				СБОРОЧНЫЕ ЕДИНИЦЫ		
А4	1		1.020-1/83.2-15 09	СЕТКА КОСВ. АРМ. СКА-1	4	
А4	2		1.020-1/83.2-15 10	СЕТКА КОСВ. АРМ. СКА-2	6	
А4	3		1.020-1/83.2-15 02	СЕТКА С-2	1	
А4	4		1.020-1/83.2-15 12-01	ИЗДЕЛИЕ ЗАКЛАДНОЕ МН-8	1	
				ДЕТАЛИ		
				СТ. ОТД. ГОСТ 5781-82		
БЧ	5		20.013.3300	Ф20 А-III L=3300	4	8.14КГ

НАЧ.ОТД.	Волынский		1.020-1/83.2-6 04
Н.КОНТР.	Григорев		
ГЛ.КОНСТР.	Шац		
ГИП	Колдашева		КАРКАС ПРОСТРАНСТВЕННЫЙ КП-22 – КП-41
РАЗРАБ.	Лакеева		
ПРОВЕРИЛ	Никонорова		
ИСПОЛНИЛ	Богданова		

СТАДИЯ	ЛИСТ	ЛИСТОВ
Р	I	6

ЦНИИЭП торгово-бытовых зданий и туристских комплексов

САВЧЕНКО

ОПЕРАТОР ТЛП КОРТ

ЭПВЦ КиевЗНИИЭП

ВЗАМ. ИНВ. № | ПОДПИСЬ И ДАТА | ИНВ. № ПОДЛ.

ФОРМАТ А4

ФОРМАТ	ЗОНА	ПОЗ.	ОБОЗНАЧЕНИЕ	НАИМЕНОВАНИЕ	КОЛ.	ПРИМЕЧАНИЕ
А4	6		1.020-1/83.2-15 08-03	СТЕРЖЕНЬ ОТДЕЛЬНЫЙ	9	
				СТ. ОТД. ГОСТ 5781-82		
БЧ	7		6.011.650	Ф6 А-I L=650	8	0.14КГ
				1.020-1/83.2-6.04-03 КП-25		
				СБОРОЧНЫЕ ЕДИНИЦЫ		
А4	1		1.020-1/83.2-15 09	СЕТКА КОСВ. АРМ. СКА-1	4	
А4	2		1.020-1/83.2-15 10	СЕТКА КОСВ. АРМ. СКА-2	6	
А4	3		1.020-1/83.2-15 02	СЕТКА С-2	1	
А4	4		1.020-1/83.2-15 11-01	ИЗДЕЛИЕ ЗАКЛАДНОЕ МН-7	1	
				ДЕТАЛИ		
				СТ. ОТД. ГОСТ 5781-82		
БЧ	5		20.013.3300	Ф20 А-III L=3300	4	8.14КГ
А4	6		1.020-1/83.2-15 08-03	СТЕРЖЕНЬ ОТДЕЛЬНЫЙ	9	
				СТ. ОТД. ГОСТ 5781-82		
БЧ	7		6.011.650	Ф6 А-I L=650	8	0.14КГ
				1.020-1/83.2-6 04-04 КП-26		
				СБОРОЧНЫЕ ЕДИНИЦЫ		
А4	1		1.020-1/83.2-15 09	СЕТКА КОСВ. АРМ. СКА-1	4	
А4	2		1.020-1/83.2-15 10	СЕТКА КОСВ. АРМ. СКА-2	6	
А4	3		1.020-1/83.2-15 02	СЕТКА С-2	1	
				ДЕТАЛИ		
				СТ. ОТД. ГОСТ 5781-82		
БЧ	5		20.013.3300	Ф20 А-III L=3300	4	8.14КГ
А4	6		1.020-1/83.2-15 08-03	СТЕРЖЕНЬ ОТДЕЛЬНЫЙ	9	
				СТ. ОТД. ГОСТ 5781-82		
БЧ	7		6.011.650	Ф6 А-I L=650	8	0.14КГ
				1.020-1/83.2-6 04-05 КП-27		
				СБОРОЧНЫЕ ЕДИНИЦЫ		
А4	1		1.020-1/83.2-15 09-01	СЕТКА КОСВ. АРМ. СКА-3	4	
А4	2		1.020-1/83.2-15 10-01	СЕТКА КОСВ. АРМ. СКА-4	6	
А4	3		1.020-1/83.2-15 02	СЕТКА С-2	1	
А4	4		1.020-1/83.2-15 12	ИЗДЕЛИЕ ЗАКЛАДНОЕ МН-6	1	
				ДЕТАЛИ		
				СТ. ОТД. ГОСТ 5781-82		
БЧ	5		20.013.3300	Ф20 А-III L=3300	4	8.14КГ
А4	6		1.020-1/83.2-15 08-03	СТЕРЖЕНЬ ОТДЕЛЬНЫЙ	9	
				СТ. ОТД. ГОСТ 5781-82		
БЧ	7		6.011.650	Ф6 А-I L=650	8	0.14КГ
				1.020-1/83.2-6 04-06 КП-28		
				СБОРОЧНЫЕ ЕДИНИЦЫ		
А4	1		1.020-1/83.2-15 09-01	СЕТКА КОСВ. АРМ. СКА-3	4	
А4	2		1.020-1/83.2-15 10-01	СЕТКА КОСВ. АРМ. СКА-4	6	
А4	3		1.020-1/83.2-15 02	СЕТКА С-2	1	

1.020-1/83.2-6 04

Лист 2

19836 12

ФОРМАТ А4

САВЧЕНКО

ОПЕРАТОР ТЛП КОРТ

ЭПВЦ Киев ЗНИИЭП

ФОРМАТ	ЗОНА	ПОЗ.	ОБОЗНАЧЕНИЕ	НАИМЕНОВАНИЕ	КОЛ	ПРИМЕЧАНИЕ
А4	4		1.020-1/83.2-15 11	ИЗДЕЛИЕ ЗАКЛАДНОЕ МН-5	1	
				ДЕТАЛИ		
				СТ. ОТД. ГОСТ 5781-82		
ВЧ	5		20.013.3300	Ф20 А-III L=3300	4	8.14КГ
А4	6		1.020-1/83.2-15 08-03	СТЕРЖЕНЬ ОТДЕЛЬНЫЙ	9	
				СТ. ОТД. ГОСТ 5781-82		
ВЧ	7		6.011.650	Ф6 А-I L=650	8	0.14КГ
				1.020-1/83.2-6 04-07		
				КП-29		
				СБОРОЧНЫЕ ЕДИНИЦЫ		
А4	1		1.020-1/83.2-15 09-01	СЕТКА КОСВ. АРМ. СКА-3	4	
А4	2		1.020-1/83.2-15 10-01	СЕТКА КОСВ. АРМ. СКА-4	6	
А4	3		1.020-1/83.2-15 02	СЕТКА С-2	1	
А4	4		1.020-1/83.2-15 12-01	ИЗДЕЛИЕ ЗАКЛАДНОЕ МН-8	1	
				ДЕТАЛИ		
				СТ. ОТД. ГОСТ 5781-82		
ВЧ	5		20.013.3300	Ф20 А-III L=3300	4	8.14КГ
А4	6		1.020-1/83.2-15 08-03	СТЕРЖЕНЬ ОТДЕЛЬНЫЙ	9	
				СТ. ОТД. ГОСТ 5781-82		
ВЧ	7		6.011.650	Ф6 А-I L=650	8	0.14КГ
				1.020-1/83.2-6 04-08		
				КП-30		
				СБОРОЧНЫЕ ЕДИНИЦЫ		
А4	1		1.020-1/83.2-15 09-01	СЕТКА КОСВ. АРМ. СКА-3	4	
А4	2		1.020-1/83.2-15 10-01	СЕТКА КОСВ. АРМ. СКА-4	6	
А4	3		1.020-1/83.2-15 02	СЕТКА С-2	1	
А4	4		1.020-1/83.2-15 11-01	ИЗДЕЛИЕ ЗАКЛАДНОЕ МН-7	1	
				ДЕТАЛИ		
				СТ. ОТД. ГОСТ 5781-82		
ВЧ	5		20.013.3300	Ф20 А-III L=3300	4	8.14КГ
А4	6		1.020-1/83.2-15 08-03	СТЕРЖЕНЬ ОТДЕЛЬНЫЙ	9	
				СТ. ОТД. ГОСТ 5781-82		
ВЧ	7		6.011.650	Ф6 А-I L=650	8	0.14КГ
				1.020-1/83.2-6 04-09		
				КП-31		
				СБОРОЧНЫЕ ЕДИНИЦЫ		
А4	1		1.020-1/83.2-15 09-01	СЕТКА КОСВ. АРМ. СКА-3	4	
А4	2		1.020-1/83.2-15 10-01	СЕТКА КОСВ. АРМ. СКА-4	6	
А4	3		1.020-1/83.2-15 02	СЕТКА С-2	1	
				ДЕТАЛИ		
				СТ. ОТД. ГОСТ 5781-82		
ВЧ	5		20.013.3300	Ф20 А-III L=3300	4	8.14КГ
А4	6		1.020-1/83.2-15 08-03	СТЕРЖЕНЬ ОТДЕЛЬНЫЙ	9	
				СТ. ОТД. ГОСТ 5781-82		
ВЧ	7		6.011.650	Ф6 А-I L=650	8	0.14КГ
				1.020-1/83.2-6 04-10		
				КП-32		

ВЗАМ. ИНВ. № | ПОДПИСЬ И ДАТА | ИНВ. № ПОДЛ.

ФОРМАТ А4

САВЧЕНКО

ОПЕРАТОР ТЛП КОРТ

ЭПВЦ Киев ЗНИИЭП

ФОРМАТ	ЗОНА	ПОЗ.	ОБОЗНАЧЕНИЕ	НАИМЕНОВАНИЕ	КОЛ	ПРИМЕЧАНИЕ
				СБОРОЧНЫЕ ЕДИНИЦЫ		
А4	1		1.020-1/83.2-15 09-01	СЕТКА КОСВ. АРМ. СКА-3	6	
А4	2		1.020-1/83.2-15 10-01	СЕТКА КОСВ. АРМ. СКА-4	6	
А4	3		1.020-1/83.2-15 02	СЕТКА С-2	1	
А4	4		1.020-1/83.2-15 12	ИЗДЕЛИЕ ЗАКЛАДНОЕ МН-6	1	
				ДЕТАЛИ		
				СТ. ОТД. ГОСТ 5781-82		
ВЧ	5		32.013.3300	Ф32 А-III L=3300	4	20.8КГ
А4	6		1.020-1/83.2-15 08-04	СТЕРЖЕНЬ ОТДЕЛЬНЫЙ	8	
				СТ. ОТД. ГОСТ 5781-82		
ВЧ	7		6.011.650	Ф6 А-I L=650	8	0.14КГ
				1.020-1/83.2-6 04-11		
				КП-33		
				СБОРОЧНЫЕ ЕДИНИЦЫ		
А4	1		1.020-1/83.2-15 09-01	СЕТКА КОСВ. АРМ. СКА-3	6	
А4	2		1.020-1/83.2-15 10-01	СЕТКА КОСВ. АРМ. СКА-4	6	
А4	3		1.020-1/83.2-15 02	СЕТКА С-2	1	
А4	4		1.020-1/83.2-15 11	ИЗДЕЛИЕ ЗАКЛАДНОЕ МН-5	1	
				ДЕТАЛИ		
				СТ. ОТД. ГОСТ 5781-82		
ВЧ	5		32.013.3300	Ф32 А-III L=3300	4	20.8КГ
А4	6		1.020-1/83.2-15 08-04	СТЕРЖЕНЬ ОТДЕЛЬНЫЙ	8	
				СТ. ОТД. ГОСТ 5781-82		
ВЧ	7		6.011.650	Ф6 А-I L=650	8	0.14КГ
				1.020-1/83.2-6 04-12		
				КП-34		
				СБОРОЧНЫЕ ЕДИНИЦЫ		
А4	1		1.020-1/83.2-15 09-01	СЕТКА КОСВ. АРМ. СКА-3	6	
А4	2		1.020-1/83.2-15 10-01	СЕТКА КОСВ. АРМ. СКА-4	6	
А4	3		1.020-1/83.2-15 02	СЕТКА С-2	1	
А4	4		1.020-1/83.2-15 12-01	ИЗДЕЛИЕ ЗАКЛАДНОЕ МН-8	1	
				ДЕТАЛИ		
				СТ. ОТД. ГОСТ 5781-82		
ВЧ	5		32.013.3300	Ф32 А-III L=3300	4	20.8КГ
А4	6		1.020-1/83.2-15 08-04	СТЕРЖЕНЬ ОТДЕЛЬНЫЙ	8	
				СТ. ОТД. ГОСТ 5781-82		
ВЧ	7		6.011.650	Ф6 А-I L=650	8	0.14КГ
				1.020-1/83.2-6 04-13		
				КП-35		
				СБОРОЧНЫЕ ЕДИНИЦЫ		
А4	1		1.020-1/83.2-15 09-01	СЕТКА КОСВ. АРМ. СКА-3	6	
А4	2		1.020-1/83.2-15 10-01	СЕТКА КОСВ. АРМ. СКА-4	6	
А4	3		1.020-1/83.2-15 02	СЕТКА С-2	1	
А4	4		1.020-1/83.2-15 11-01	ИЗДЕЛИЕ ЗАКЛАДНОЕ МН-7	1	
				ДЕТАЛИ		
				СТ. ОТД. ГОСТ 5781-82		
ВЧ	5		32.013.3300	Ф32 А-III L=3300	4	20.8КГ
А4	6		1.020-1/83.2-15 08-04	СТЕРЖЕНЬ ОТДЕЛЬНЫЙ	8	
				СТ. ОТД. ГОСТ 5781-82		

ВЗАМ. ИНВ. № | ПОДПИСЬ И ДАТА | ИНВ. № ПОДЛ.

19836 13

ФОРМАТ А4

САВЧЕНКО

ОПЕРАТОР ТПП КОРТ

ЭПВЦ Киев ЗНИИЭП

ФОРМАТ	ЗОНА	ПОЗ.	ОБОЗНАЧЕНИЕ	НАИМЕНОВАНИЕ	КОЛ	ПРИМЕЧАНИЕ
БЧ		7	6.011.650	Ф6 А-I L=650	8	0.14КГ
				1.020-1/83.2-6 04-14 КП-36		
				СБОРОЧНЫЕ ЕДИНИЦЫ		
А4		1	1.020-1/83.2-15 09-01	СЕТКА КОСВ. АРМ. СКА-3	6	
А4		2	1.020-1/83.2-15 10-01	СЕТКА КОСВ. АРМ. СКА-4	6	
А4		3	1.020-1/83.2-15 02	СЕТКА С-2	1	
				ДЕТАЛИ		
				СТ. ОТД. ГОСТ 5781-82		
БЧ		5	32.013.3300	Ф32 А-III L=3300	4	20.8КГ
А4		6	1.020-1/83.2-15 08-04	СТЕРЖЕНЬ ОТДЕЛЬНЫЙ	8	
				СТ. ОТД. ГОСТ 5781-82		
БЧ		7	6.011.650	Ф6 А-I L=650	8	0.14КГ
				1.020-1/83.2-6 04-15 КП-37		
				СБОРОЧНЫЕ ЕДИНИЦЫ		
А4		1	1.020-1/83.2-15 09-01	СЕТКА КОСВ. АРМ. СКА-3	10	
А4		2	1.020-1/83.2-15 10-01	СЕТКА КОСВ. АРМ. СКА-4	6	
А4		3	1.020-1/83.2-15 02	СЕТКА С-2	1	
А4		4	1.020-1/83.2-15 12	ИЗДЕЛИЕ ЗАКЛАДНОЕ МН-6	1	
				ДЕТАЛИ		
				СТ. ОТД. ГОСТ 5781-82		
БЧ		5	40.013.3300	Ф40 А-III L=3300	4	32.6КГ
А4		6	1.020-1/83.2-15 08-05	СТЕРЖЕНЬ ОТДЕЛЬНЫЙ	8	
				СТ. ОТД. ГОСТ 5781-82		
БЧ		7	6.011.650	Ф6 А-I L=650	8	0.14КГ
				1.020-1/83.2-6 04-16 КП-38		
				СБОРОЧНЫЕ ЕДИНИЦЫ		
А4		1	1.020-1/83.2-15 09-01	СЕТКА КОСВ. АРМ. СКА-3	10	
А4		2	1.020-1/83.2-15 10-01	СЕТКА КОСВ. АРМ. СКА-4	6	
А4		3	1.020-1/83.2-15 02	СЕТКА С-2	1	
А4		4	1.020-1/83.2-15 11	ИЗДЕЛИЕ ЗАКЛАДНОЕ МН-5	1	
				ДЕТАЛИ		
				СТ. ОТД. ГОСТ 5781-82		
БЧ		5	40.013.3300	Ф40 А-III L=3300	4	32.6КГ
А4		6	1.020-1/83.2-15 08-05	СТЕРЖЕНЬ ОТДЕЛЬНЫЙ	8	
				СТ. ОТД. ГОСТ 5781-82		
БЧ		7	6.011.650	Ф6 А-I L=650	8	0.14КГ
				1.020-1/83.2-6 04-17 КП-39		
				СБОРОЧНЫЕ ЕДИНИЦЫ		
А4		1	1.020-1/83.2-15 09-01	СЕТКА КОСВ. АРМ. СКА-3	10	
А4		2	1.020-1/83.2-15 10-01	СЕТКА КОСВ. АРМ. СКА-4	6	
А4		3	1.020-1/83.2-15 02	СЕТКА С-2	1	
А4		4	1.020-1/83.2-15 12-01	ИЗДЕЛИЕ ЗАКЛАДНОЕ МН-8	1	
				ДЕТАЛИ		

ВЗАМ. ИНВ. № | ПОДПИСЬ И ДАТА | ИНВ. № ПОДЛ.

ФОРМАТ А4

САВЧЕНКО

ОПЕРАТОР ТПП КОРТ

ЭПВЦ Киев ЗНИИЭП

ФОРМАТ	ЗОНА	ПОЗ.	ОБОЗНАЧЕНИЕ	НАИМЕНОВАНИЕ	КОЛ	ПРИМЕЧАНИЕ
				СТ. ОТД. ГОСТ 5781-82		
БЧ		5	40.013.3300	Ф40 А-III L=3300	4	32.6КГ
А4		6	1.020-1/83.2-15 08-05	СТЕРЖЕНЬ ОТДЕЛЬНЫЙ	8	
				СТ. ОТД. ГОСТ 5781-82		
БЧ		7	6.011.650	Ф6 А-I L=650	8	0.14КГ
				1.020-1/83.2-6 04-18 КП-40		
				СБОРОЧНЫЕ ЕДИНИЦЫ		
А4		1	1.020-1/83.2-15 09-01	СЕТКА КОСВ. АРМ. СКА-3	10	
А4		2	1.020-1/83.2-15 10-01	СЕТКА КОСВ. АРМ. СКА-4	6	
А4		3	1.020-1/83.2-15 02	СЕТКА С-2	1	
А4		4	1.020-1/83.2-15 11-01	ИЗДЕЛИЕ ЗАКЛАДНОЕ МН-7	1	
				ДЕТАЛИ		
				СТ. ОТД. ГОСТ 5781-82		
БЧ		5	40.013.3300	Ф40 А-III L=3300	4	32.6КГ
А4		6	1.020-1/83.2-15 08-05	СТЕРЖЕНЬ ОТДЕЛЬНЫЙ	8	
				СТ. ОТД. ГОСТ 5781-82		
БЧ		7	6.011.650	Ф6 А-I L=650	8	0.14КГ
				1.020-1/83.2-6 04-19 КП-41		
				СБОРОЧНЫЕ ЕДИНИЦЫ		
А4		1	1.020-1/83.2-15 09-01	СЕТКА КОСВ. АРМ. СКА-3	10	
А4		2	1.020-1/83.2-15 10-01	СЕТКА КОСВ. АРМ. СКА-4	6	
А4		3	1.020-1/83.2-15 02	СЕТКА С-2	1	
				ДЕТАЛИ		
				СТ. ОТД. ГОСТ 5781-82		
БЧ		5	40.013.3300	Ф40 А-III L=3300	4	32.6КГ
А4		6	1.020-1/83.2-15 08-05	СТЕРЖЕНЬ ОТДЕЛЬНЫЙ	8	
				СТ. ОТД. ГОСТ 5781-82		
БЧ		7	6.011.650	Ф6 А-I L=650	8	0.14КГ

ВЗАМ. ИНВ. № | ПОДПИСЬ И ДАТА | ИНВ. № ПОДЛ.

19836 14

ФОРМАТ А4

ОБОЗНАЧЕНИЕ	МАРКА	РИС	А	У1	У2	МАССА, кг
I.020-I/83.2-6 04	КП-22	I	350	8	7	69,79
-0I	КП-23	2	350	8	7	63,82
-02	КП-24	I	350	8	7	74,49
-03	КП-25	2	350	8	7	67,4I
-04	КП-26	3	350	8	7	54,74
-05	КП-27	I	350	8	7	79,46
-06	КП-28	2	350	8	7	73,48
-07	КП-29	I	350	8	7	84,I6
-08	КП-30	2	350	8	7	77,08
-09	КП-3I	3	350	8	7	64,4I
-I0	КП-32	I	650	I0	9	I38,7I
-II	КП-33	2	650	I0	9	I32,74
-I2	КП-34	I	650	I0	9	I43,42
-I3	КП-35	2	650	I0	9	I36,33
-I4	КП-36	3	650	I0	9	I23,66
-I5	КП-37	I	650	I4	I3	20I,78
-I6	КП-38	2	650	I4	I3	I95,82
-I7	КП-39	I	650	I4	I3	206,49
-I8	КП-40	2	650	I4	I3	I99,4I
-I9	КП-4I	3	650	I4	I3	I86,74

РИС. 1

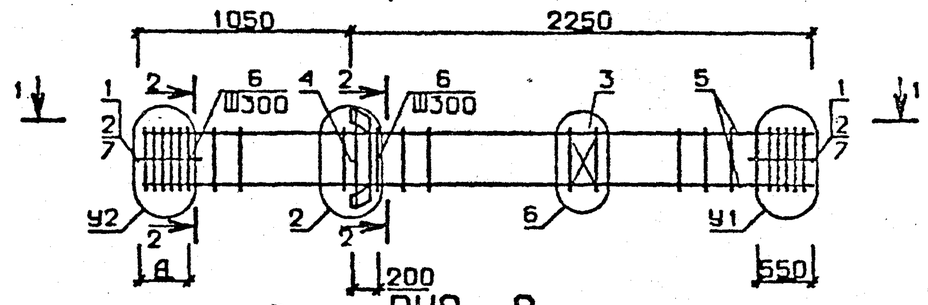

РИС. 2

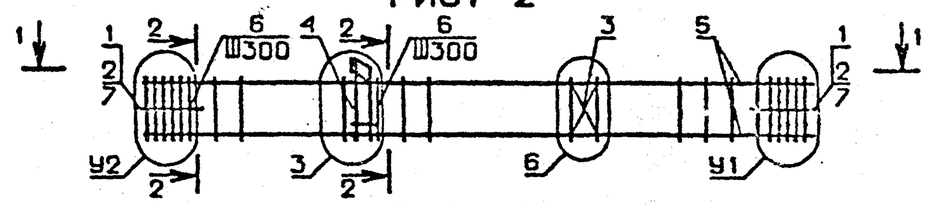

РИС. 3

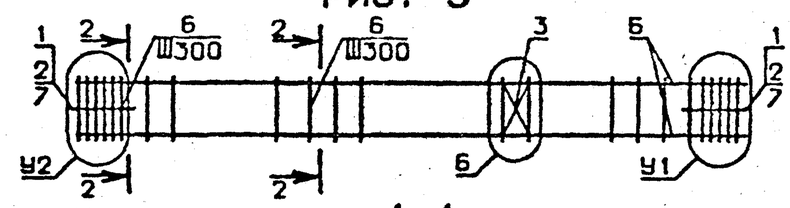

1 - 1

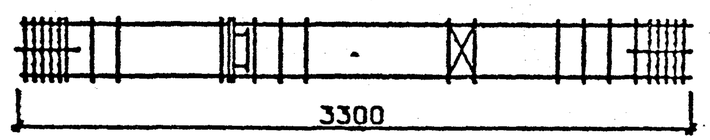

N УЗЛА	N ДОКУМЕНТА
2	1.020-1/83.2-6 ОВУ Л 1
3	Л 1
6	Л 2
7	Л 3
8	Л 3
9	Л 3
10	Л 3
13	Л 3
14	Л 3
15	Л 2

2-2

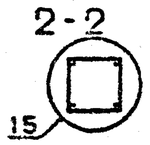

НАЧ. ОТД.	Волынский		
Н.КОНТР.	Григорев		
ГЛ.КОНСТР.	Шац		
ГИП	Колдашева		
РАЗРАБ.	Лакеева		
ПРОВЕРИЛ	Никонорова		
ИСПОЛНИЛ	Богданова		

1.020-1/83.2-6 04 СБ

КАРКАС ПРОСТРАНСТВЕННЫЙ КП

СТАДИЯ	МАССА	МАСШТАБ
Р	см табл	
ЛИСТ	ЛИСТОВ 1	

ЦНИИЭП

19836 15

ФОРМАТ А3

ЭПВЦ КиевЗНИИЭП | ОПЕРАТОР ТПП КОРТ | ЗУЕНКО

ВЗАМ. ИНВ. № | ПОДПИСЬ И ДАТА | ИНВ. № ПОДЛ.

ФОРМАТ	ЗОНА	ПОЗ.	ОБОЗНАЧЕНИЕ	НАИМЕНОВАНИЕ	КОЛ.	ПРИМЕЧАНИЕ
				ДОКУМЕНТАЦИЯ		
А3			1.020-1/83.2-6 05СВ	СБОРОЧНЫЙ ЧЕРТЕЖ		
А3			1.020-1/83.2-6 00У	УЗЛЫ АРМАТУРНЫЕ		
А3			1.020-1/83.2-6 00ТО	ТЕХНИЧЕСКОЕ ОПИСАНИЕ		
			ПЕРЕМЕННЫЕ ДАННЫЕ	ДЛЯ ИСПОЛНЕНИЙ:		
				1.020-1/83.2-6 05 КП-42		
				СБОРОЧНЫЕ ЕДИНИЦЫ		
А4	1		1.020-1/83.2-15 09	СЕТКА КОСВ. АРМ. СКА-1	4	
А4	2		1.020-1/83.2-15 10	СЕТКА КОСВ. АРМ. СКА-2	6	
А4	3		1.020-1/83.2-15 02	СЕТКА С-2	3	
А4	4		1.020-1/83.2-15 12	ИЗДЕЛИЕ ЗАКЛАДНОЕ МН-6	3	
				ДЕТАЛИ		
				СТ. ОТД. ГОСТ 5781-82		
ВЧ	5		20.013.9900	Ф20 А-III L=9900	4	24.4КГ
А4	6		1.020-1/83.2-15 08-03	СТЕРЖЕНЬ ОТДЕЛЬНЫЙ	31	
				СТ. ОТД. ГОСТ 5781-82		
ВЧ	7		6.011.650	Ф6 А-I L=650	8	0.14КГ
				1.020-1/83.2-6 05-01 КП-43		
				СБОРОЧНЫЕ ЕДИНИЦЫ		
А4	1		1.020-1/83.2-15 09	СЕТКА КОСВ. АРМ. СКА-1	4	
А4	2		1.020-1/83.2-15 10	СЕТКА КОСВ. АРМ. СКА-2	6	
А4	3		1.020-1/83.2-15 02	СЕТКА С-2	3	
А4	4		1.020-1/83.2-15 11	ИЗДЕЛИЕ ЗАКЛАДНОЕ МН-5	3	
				ДЕТАЛИ		
				СТ. ОТД. ГОСТ 5781-82		
ВЧ	5		20.013.9900	Ф20 А-III L=9900	4	24.4КГ
А4	6		1.020-1/83.2-15 08-03	СТЕРЖЕНЬ ОТДЕЛЬНЫЙ	31	
				СТ. ОТД. ГОСТ 5781-82		
ВЧ	7		6.011.650	Ф6 А-I L=650	8	0.14КГ
				1.020-1/83.2-6 05-02 КП-44		
				СБОРОЧНЫЕ ЕДИНИЦЫ		
А4	1		1.020-1/83.2-15 09	СЕТКА КОСВ. АРМ. СКА-1	4	
А4	2		1.020-1/83.2-15 10	СЕТКА КОСВ. АРМ. СКА-2	6	
А4	3		1.020-1/83.2-15 02	СЕТКА С-2	3.	
				ДЕТАЛИ		
				СТ. ОТД. ГОСТ 5781-82		
ВЧ	5		20.013.9900	Ф20 А-III L=9900	4	24.4КГ
А4	6		1.020-1/83.2-15 08-03	СТЕРЖЕНЬ ОТДЕЛЬНЫЙ	31	

НАЧ.ОТД.	Волынский		1.020-1/83.2-6 05
Н.КОНТР.	Григорьев		
ГЛ.КОНСТР.	Шац		
ГИП	Никонорова		КАРКАС ПРОСТРАНСТВЕННЫЙ КП-42 - КП-61
РАЗРАБ.	Богданова		
ПРОВЕРИЛ	Колдашева		
ИСПОЛНИЛ	Лакеева		

СТАДИЯ	ЛИСТ	ЛИСТОВ
Р	I	6

ЦНИИЭП торгово-бытовых зданий и туристских комплексов

ЭПВЦ КиевЗНИИЭП. Оператор ТЛП КОРТ. САВЧЕНКО

ВЗАМ. ИНВ. № | ПОДПИСЬ И ДАТА | ИНВ. № ПОДЛ.

ФОРМАТ А4

ФОРМАТ	ЗОНА	ПОЗ.	ОБОЗНАЧЕНИЕ	НАИМЕНОВАНИЕ	КОЛ.	ПРИМЕЧАНИЕ
				СТ. ОТД. ГОСТ 5781-82		
ВЧ	7		6.011.650	Ф6 А-I L=650	8	0.14КГ
				1.020-1/83.2-6 05-03 КП-45		
				СБОРОЧНЫЕ ЕДИНИЦЫ		
А4	1		1.020-1/83.2-15 09-01	СЕТКА КОСВ. АРМ. СКА-3	4	
А4	2		1.020-1/83.2-15 10-01	СЕТКА КОСВ. АРМ. СКА-4	6	
А4	3		1.020-1/83.2-15 02	СЕТКА С-2	3	
А4	4		1.020-1/83.2-15 12	ИЗДЕЛИЕ ЗАКЛАДНОЕ МН-6	3	
				ДЕТАЛИ		
				СТ. ОТД. ГОСТ 5781-82		
ВЧ	5		20.013.9900	Ф20 А-III L=9900	4	24.4КГ
А4	6		1.020-1/83.2-15 08-03	СТЕРЖЕНЬ ОТДЕЛЬНЫЙ	31	
				СТ. ОТД. ГОСТ 5781-82		
ВЧ	7		6.011.650	Ф6 А-I L=650	8	0.14КГ
				1.020-1/83.2-6 05-04 КП-46		
				СБОРОЧНЫЕ ЕДИНИЦЫ		
А4	1		1.020-1/83.2-15 09-01	СЕТКА КОСВ. АРМ. СКА-3	4	
А4	2		1.020-1/83.2-15 10-01	СЕТКА КОСВ. АРМ. СКА-4	6	
А4	3		1.020-1/83.2-15 02	СЕТКА С-2	3	
А4	4		1.020-1/83.2-15 11	ИЗДЕЛИЕ ЗАКЛАДНОЕ МН-5	3	
				ДЕТАЛИ		
				СТ. ОТД. ГОСТ 5781-82		
ВЧ	5		20.013.9900	Ф20 А-III L=9900	4	24.4КГ
А4	6		1.020-1/83.2-15 08-03	СТЕРЖЕНЬ ОТДЕЛЬНЫЙ	31	
				СТ. ОТД. ГОСТ 5781-82		
ВЧ	7		6.011.650	Ф6 А-I L=650	8	0.14КГ
				1.020-1/83.2-6 05-05 КП-47		
				СБОРОЧНЫЕ ЕДИНИЦЫ		
А4	1		1.020-1/83.2-15 09-01	СЕТКА КОСВ. АРМ. СКА-3	4	
А4	2		1.020-1/83.2-15 10-01	СЕТКА КОСВ. АРМ. СКА-4	6	
А4	3		1.020-1/83.2-15 02	СЕТКА С-2	3	
А4	4		1.020-1/83.2-15 11-01	ИЗДЕЛИЕ ЗАКЛАДНОЕ МН-7	3	
				ДЕТАЛИ		
				СТ. ОТД. ГОСТ 5781-82		
ВЧ	5		20.013.9900	Ф20 А-III L=9900	4	24.4КГ
А4	6		1.020-1/83.2-15 08-03	СТЕРЖЕНЬ ОТДЕЛЬНЫЙ	31	
				СТ. ОТД. ГОСТ 5781-82		
ВЧ	7		6.011.650	Ф6 А-I L=650	8	0.14КГ
				1.020-1/83.2-6 05-06 КП-48		
				СБОРОЧНЫЕ ЕДИНИЦЫ		
А4	1		1.020-1/83.2-15 09-01	СЕТКА КОСВ. АРМ. СКА-3	4	
А4	2		1.020-1/83.2-15 10-01	СЕТКА КОСВ. АРМ. СКА-4	6	
А4	3		1.020-1/83.2-15 02	СЕТКА С-2	3	

1.020-1/83.2-6 05

ЛИСТ 2

19836 16

ЭПВЦ КиевЗНИИЭП. Оператор ТЛП КОРТ. САВЧЕНКО

ВЗАМ. ИНВ. № | ПОДПИСЬ И ДАТА | ИНВ. № ПОДЛ.

ФОРМАТ А4

ФОРМАТ	ЗОНА	ПОЗ.	ОБОЗНАЧЕНИЕ	НАИМЕНОВАНИЕ	КОЛ	ПРИМЕЧАНИЕ
				ДЕТАЛИ		
				СТ. ОТД. ГОСТ 5781-82		
ВЧ		5	20.013.9900	Ф20 А-III L=9900	4	24.4КГ
А4		6	1.020-1/83.2-15 08-03	СТЕРЖЕНЬ ОТДЕЛЬНЫЙ	31	
				СТ. ОТД. ГОСТ 5781-82		
ВЧ		7	6.011.650	Ф6 А-I L=650	8	0.14КГ
				1.020-1/83.2-6 05-07		
				КП-49		
				СБОРОЧНЫЕ ЕДИНИЦЫ		
А4		1	1.020-1/83.2-15 09-01	СЕТКА КОСВ. АРМ. СКА-3	4	
А4		2	1.020-1/83.2-15 10-01	СЕТКА КОСВ. АРМ. СКА-4	6	
А4		3	1.020-1/83.2-15 02	СЕТКА С-2	3	
А4		4	1.020-1/83.2-15 12-01	ИЗДЕЛИЕ ЗАКЛАДНОЕ МН-8	3	
				ДЕТАЛИ		
				СТ. ОТД. ГОСТ 5781-82		
ВЧ		5	20.013.9900	Ф20 А-III L=9900	4	24.4КГ
А4		6	1.020-1/83.2-15 08-03	СТЕРЖЕНЬ ОТДЕЛЬНЫЙ	31	
				СТ. ОТД. ГОСТ 5781-82		
ВЧ		7	6.011.650	Ф6 А-I L=650	8	0.14КГ
				1.020-1/83.2-6 05-08		
				КП-50		
				СБОРОЧНЫЕ ЕДИНИЦЫ		
А4		1	1.020-1/83.2-15 09-01	СЕТКА КОСВ. АРМ. СКА-3	4	
А4		2	1.020-1/83.2-15 10-01	СЕТКА КОСВ. АРМ. СКА-4	6	
А4		3	1.020-1/83.2-15 02	СЕТКА С-2	3	
А4		4	1.020-1/83.2-15 11	ИЗДЕЛИЕ ЗАКЛАДНОЕ МН-5	3	
				ДЕТАЛИ		
				СТ. ОТД. ГОСТ 5781-82		
ВЧ		5	22.013.9900	Ф22 А-III L=9900	4	29.5КГ
А4		6	1.020-1/83.2-15 08-03	СТЕРЖЕНЬ ОТДЕЛЬНЫЙ	31	
				СТ. ОТД. ГОСТ 5781-82		
ВЧ		7	6.011.650	Ф6 А-I L=650	8	0.14КГ
				1.020-1/83.2-6 05-09		
				КП-51		
				СБОРОЧНЫЕ ЕДИНИЦЫ		
А4		1	1.020-1/83.2-15 09-01	СЕТКА КОСВ. АРМ. СКА-3	4	
А4		2	1.020-1/83.2-15 10-01	СЕТКА КОСВ. АРМ. СКА-4	6	
А4		3	1.020-1/83.2-15 02	СЕТКА С-2	3	
				ДЕТАЛИ		
				СТ. ОТД. ГОСТ 5781-82		
ВЧ		5	22.013.9900	Ф22 А-III L=9900	4	29.5КГ
А4		6	1.020-1/83.2-15 08-03	СТЕРЖЕНЬ ОТДЕЛЬНЫЙ	31	
				СТ. ОТД. ГОСТ 5781-82		
ВЧ		7	6.011.650	Ф6 А-I L=650	8	0.14КГ
				1.020-1/83.2-6 05-10		
				КП-52		
				СБОРОЧНЫЕ ЕДИНИЦЫ		

САВЧЕНКО
ОПЕРАТОР ТПП КОРТ
ЭПВЦ Киев ЗНИИЭП
ВЗАМ. ИНВ №
ПОДПИСЬ И ДАТА
ИНВ. № ПОДЛ.

ФОРМАТ	ЗОНА	ПОЗ.	ОБОЗНАЧЕНИЕ	НАИМЕНОВАНИЕ	КОЛ	ПРИМЕЧАНИЕ
А4		1	1.020-1/83.2-15 09-01	СЕТКА КОСВ. АРМ. СКА-3	6	
А4		2	1.020-1/83.2-15 10-01	СЕТКА КОСВ. АРМ. СКА-4	6	
А4		3	1.020-1/83.2-15 02	СЕТКА С-2	3	
А4		4	1.020-1/83.2-15 12	ИЗДЕЛИЕ ЗАКЛАДНОЕ МН-6	3	
				ДЕТАЛИ		
				СТ. ОТД. ГОСТ 5781-82		
ВЧ		5	28.013.9900	Ф28 А-III L=9900	4	47.9КГ
А4		6	1.020-1/83.2-15 08-04	СТЕРЖЕНЬ ОТДЕЛЬНЫЙ	30	
				СТ. ОТД. ГОСТ 5781-82		
ВЧ		7	6.011.650	Ф6 А-I L=650	8	0.14КГ
				1.020-1/83.2-6 05-11		
				КП-53		
				СБОРОЧНЫЕ ЕДИНИЦЫ		
А4		1	1.020-1/83.2-15 09-01	СЕТКА КОСВ. АРМ. СКА-3	6	
А4		2	1.020-1/83.2-15 10-01	СЕТКА КОСВ. АРМ. СКА-4	6	
А4		3	1.020-1/83.2-15 02	СЕТКА С-2	3	
А4		4	1.020-1/83.2-15 11	ИЗДЕЛИЕ ЗАКЛАДНОЕ МН-5	3	
				ДЕТАЛИ		
				СТ. ОТД. ГОСТ 5781-82		
ВЧ		5	28.013.9900	Ф28 А-III L=9900	4	47.9КГ
А4		6	1.020-1/83.2-15 08-04	СТЕРЖЕНЬ ОТДЕЛЬНЫЙ	30	
				СТ. ОТД. ГОСТ 5781-82		
ВЧ		7	6.011.650	Ф6 А-I L=650	8	0.14КГ
				1.020-1/83.2-6 05-12		
				КП-54		
				СБОРОЧНЫЕ ЕДИНИЦЫ		
А4		1	1.020-1/83.2-15 09-01	СЕТКА КОСВ. АРМ. СКА-3	6	
А4		2	1.020-1/83.2-15 10-01	СЕТКА КОСВ. АРМ. СКА-4	6	
А4		3	1.020-1/83.2-15 02	СЕТКА С-2	3	
А4		4	1.020-1/83.2-15 12-01	ИЗДЕЛИЕ ЗАКЛАДНОЕ МН-8	3	
				ДЕТАЛИ		
				СТ. ОТД. ГОСТ 5781-82		
ВЧ		5	32.013.9900	Ф32 А-III L=9900	4	62.5КГ
А4		6	1.020-1/83.2-15 08-04	СТЕРЖЕНЬ ОТДЕЛЬНЫЙ	30	
				СТ. ОТД. ГОСТ 5781-82		
ВЧ		7	6.011.650	Ф6 А-I L=650	8	0.14КГ
				1.020-1/83.2-6 05-13		
				КП-55		
				СБОРОЧНЫЕ ЕДИНИЦЫ		
А4		1	1.020-1/83.2-15 09-01	СЕТКА КОСВ. АРМ. СКА-3	6	
А4		2	1.020-1/83.2-15 10-01	СЕТКА КОСВ. АРМ. СКА-4	6	
А4		3	1.020-1/83.2-15 02	СЕТКА С-2	3	
А4		4	1.020-1/83.2-15 11-01	ИЗДЕЛИЕ ЗАКЛАДНОЕ МН-7	3	
				ДЕТАЛИ		
				СТ. ОТД. ГОСТ 5781-82		
ВЧ		5	32.013.9900	Ф32 А-III L=9900	4	62.5КГ
А4		6	1.020-1/83.2-15 08-04	СТЕРЖЕНЬ ОТДЕЛЬНЫЙ	30	
				СТ. ОТД. ГОСТ 5781-82		
ВЧ		7	6.011.650	Ф6 А-I L=650	8	0.14КГ

САВЧЕНКО
ОПЕРАТОР ТПП КОРТ
ЭПВЦ Киев ЗНИИЭП
ВЗАМ. ИНВ №
ПОДПИСЬ И ДАТА
ИНВ. № ПОДЛ.

ФОРМАТ	ЗОНА	ПОЗ.	ОБОЗНАЧЕНИЕ	НАИМЕНОВАНИЕ	КОЛ	ПРИМЕЧАНИЕ
				1.020-1/83.2-6 05-14 КП-56		
				СБОРОЧНЫЕ ЕДИНИЦЫ		
А4		1	1.020-1/83.2-15 09-01	СЕТКА КОСВ. АРМ. СКА-3	8	
А4		2	1.020-1/83.2-15 10-01	СЕТКА КОСВ. АРМ. СКА-4	6	
А4		3	1.020-1/83.2-15 02	СЕТКА С-2	3	
А4		4	1.020-1/83.2-15 14	ИЗДЕЛИЕ ЗАКЛАДНОЕ МН-6	3	
				ДЕТАЛИ		
				СТ. ОТД. ГОСТ 5781-82		
ВЧ		5	36.013.9900	Ф36 А-III L=9900	4	79.1КГ
А4		6	1.020-1/83.2-15 08-05	СТЕРЖЕНЬ ОТДЕЛЬНЫЙ	30	
				СТ. ОТД. ГОСТ 5781-82		
ВЧ		7	6.011.650	Ф6 А-I L=650	8	0.14КГ
				1.020-1/83.2-6 05-15 КП-57		
				СБОРОЧНЫЕ ЕДИНИЦЫ		
А4		1	1.020-1/83.2-15 09-01	СЕТКА КОСВ. АРМ. СКА-3	8	
А4		2	1.020-1/83.2-15 10-01	СЕТКА КОСВ. АРМ. СКА-4	6	
А4		3	1.020-1/83.2-15 02	СЕТКА С-2	3	
А4		4	1.020-1/83.2-15 13	ИЗДЕЛИЕ ЗАКЛАДНОЕ МН-5	3	
				ДЕТАЛИ		
				СТ. ОТД. ГОСТ 5781-82		
ВЧ		5	36.013.9900	Ф36 А-III L=9900	4	79.1КГ
А4		6	1.020-1/83.2-15 08-05	СТЕРЖЕНЬ ОТДЕЛЬНЫЙ	30	
				СТ. ОТД. ГОСТ 5781-82		
ВЧ		7	6.011.650	Ф6 А-I L=650	8	0.14КГ
				1.020-1/83.2-6 05-16 КП-58		
				СБОРОЧНЫЕ ЕДИНИЦЫ		
А4		1	1.020-1/83.2-15 09-01	СЕТКА КОСВ. АРМ. СКА-3	10	
А4		2	1.020-1/83.2-15 10-01	СЕТКА КОСВ. АРМ. СКА-4	6	
А4		3	1.020-1/83.2-15 02	СЕТКА С-2	3	
А4		4	1.020-1/83.2-15 14	ИЗДЕЛИЕ ЗАКЛАДНОЕ МН-6	3	
				ДЕТАЛИ		
				СТ. ОТД. ГОСТ 5781-82		
ВЧ		5	40.013.9900	Ф40 А-III L=9900	4	97.7КГ
А4		6	1.020-1/83.2-15 08-05	СТЕРЖЕНЬ ОТДЕЛЬНЫЙ	30	
				СТ. ОТД. ГОСТ 5781-82		
ВЧ		7	6.011.650	Ф6 А-I L=650	8	0.14КГ
				1.020-1/83.2-6 05-17 КП-59		
				СБОРОЧНЫЕ ЕДИНИЦЫ		
А4		1	1.020-1/83.2-15 09-01	СЕТКА КОСВ. АРМ. СКА-3	10	
А4		2	1.020-1/83.2-15 10-01	СЕТКА КОСВ. АРМ. СКА-4	6	
А4		3	1.020-1/83.2-15 02	СЕТКА С-2	3	
А4		4	1.020-1/83.2-15 13	ИЗДЕЛИЕ ЗАКЛАДНОЕ МН-5	3	
				ДЕТАЛИ		
				СТ. ОТД. ГОСТ 5781-82		
ВЧ		5	40.013.9900	Ф40 А-III L=9900	4	97.7КГ

ФОРМАТ	ЗОНА	ПОЗ.	ОБОЗНАЧЕНИЕ	НАИМЕНОВАНИЕ	КОЛ	ПРИМЕЧАНИЕ
А4		6	1.020-1/83.2-15 08-05	СТЕРЖЕНЬ ОТДЕЛЬНЫЙ	30	
				СТ. ОТД. ГОСТ 5781-82		
ВЧ		7	6.011.650	Ф6 А-I L=650	8	0.14КГ
				1.020-1/83.2-6 05-18 КП-60		
				СБОРОЧНЫЕ ЕДИНИЦЫ		
А4		1	1.020-1/83.2-15 09-01	СЕТКА КОСВ. АРМ. СКА-3	10	
А4		2	1.020-1/83.2-15 10-01	СЕТКА КОСВ. АРМ. СКА-4	6	
А4		3	1.020-1/83.2-15 02	СЕТКА С-2	3	
А4		4	1.020-1/83.2-15 14-01	ИЗДЕЛИЕ ЗАКЛАДНОЕ МН-8	3	
				ДЕТАЛИ		
				СТ. ОТД. ГОСТ 5781-82		
ВЧ		5	40.013.9900	Ф40 А-III L=9900	4	97.7КГ
А4		6	1.020-1/83.2-15 08-05	СТЕРЖЕНЬ ОТДЕЛЬНЫЙ	30	
				СТ. ОТД. ГОСТ 5781-82		
ВЧ		7	6.011.650	Ф6 А-I L=650	8	0.14КГ
				1.020-1/83.2-6 05-19 КП-61		
				СБОРОЧНЫЕ ЕДИНИЦЫ		
А4		1	1.020-1/83.2-15 09-01	СЕТКА КОСВ. АРМ. СКА-3	10	
А4		2	1.020-1/83.2-15 10-01	СЕТКА КОСВ. АРМ. СКА-4	6	
А4		3	1.020-1/83.2-15 02	СЕТКА С-2	3	
А4		4	1.020-1/83.2-15 13-01	ИЗДЕЛИЕ ЗАКЛАДНОЕ МН-7	3	
				ДЕТАЛИ		
				СТ. ОТД. ГОСТ 5781-82		
ВЧ		5	40.013.9900	Ф40 А-III L=9900	4	97.7КГ
А4		6	1.020-1/83.2-15 08-05	СТЕРЖЕНЬ ОТДЕЛЬНЫЙ	30	
				СТ. ОТД. ГОСТ 5781-82		
ВЧ		7	6.011.650	Ф6 А-I L=650	8	0.14КГ

САВЧЕНКО
ОПЕРАТОР ТПП КОРТ
ЭПВЦ Киев ЗНИИЭП
ВЗАМ. ИНВ. №
ПОДПИСЬ И ДАТА
ИНВ. № ПОДЛ.

ЭПВЦ КиевЗНИИЭП | ОПЕРАТОР ТПП КОРТ | ЗУЕНКО

РИС. 1

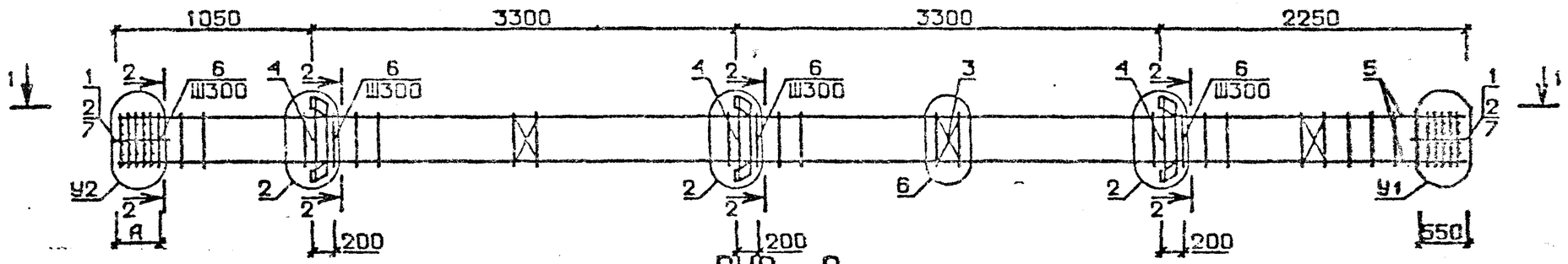

РИС. 2

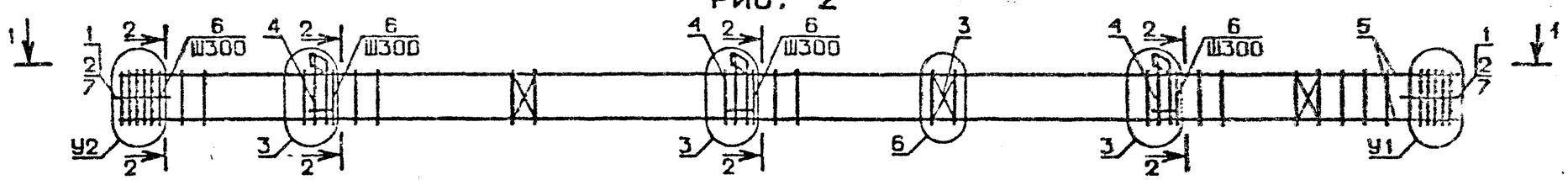

РИС. 3

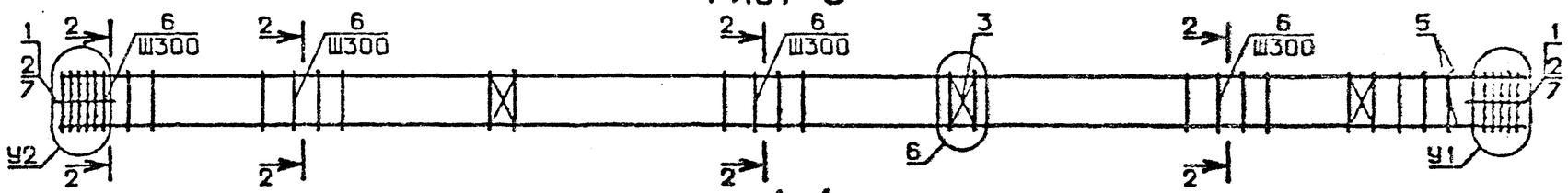

1-1

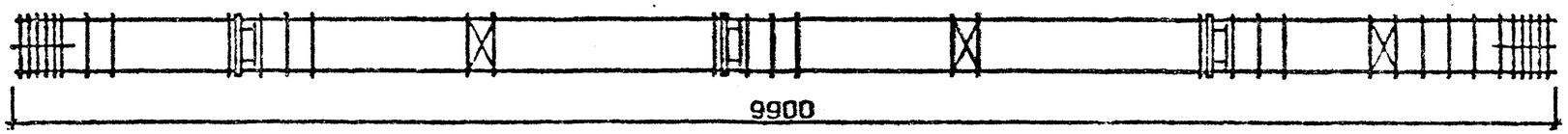

2-2

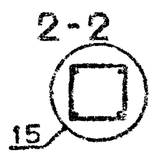

НАЧ ОТД	Болынский		
Н.КОНТР	Григорев		
ГИП	Колдашева		
РАЗРАБ	Алексеева		
ПРОВЕРИЛ	Никифорова		
ИСПОЛНИЛ	Богданова		

1.020-1/83.2-6 05 СБ

КАРКАС ПРОСТРАНСТВЕННЫЙ КП

СТАДИЯ	МАССА	МАСШТАБ
Р	СМ ТАБЛ	

ЛИСТ 1 | ЛИСТ 3

ЦНИИЭП гражданских зданий и туристских комплексов

19236 19

ФОРМАТ А3

ТПП КОРТ 1.020-1/83.2-6 05 СБ

ЭПВЦ КиевЗНИИЭП | Оператор ТЛП КОРТ | ЗУЕНКО

ОБОЗНАЧЕНИЕ	МАРКА	РИС	А	У1	У2	МАССА, кг
1.020-1/83.2-6-05	КП-42	1	350	8	7	173,92
-01	КП-43	2	350	8	7	156,01
-02	КП-44	3	350	8	7	128,78
-03	КП-45	1	350	8	7	183,58
-04	КП-46	2	350	8	7	165,68
-05	КП-47	2	350	8	7	176,44
-06	КП-48	3	350	8	7	138,45
-07	КП-49	1	350	8	7	197,71
-08	КП-50	2	350	8	7	186,19
-09	КП-51	3	350	8	7	158,96
-10	КП-52	1	650	10	9	291,43
-11	КП-53	2	650	10	9	273,53
-12	КП-54	1	650	10	9	364,15
-13	КП-55	2	650	10	9	342,89
-14	КП-56	1	650	12	11	433,43
-15	КП-57	2	650	12	11	415,53
-16	КП-58	1	650	14	13	514,38
-17	КП-59	2	650	14	13	496,48
-18	КП-60	1	650	14	13	528,51
-19	КП-61	2	650	14	13	507,24

ИНВ. № ПОДЛ | ПОДП. И ДАТА | ВЗАМ. ИНВ.№

ФОРМАТ А4

ЭПВЦ КиевЗНИИЭП | Оператор ТЛП КОРТ

N УЗЛА	N ДОКУМЕНТА
2	1.020-1/83 2-6 ООУ П1
3	П1
6	П2
7	П3
8	П3
9	П3
10	П3
11	П3
12	П3
13	П3
14	П3
15	П2

ИНВ. № ПОДЛ | ПОДП. И ДАТА | ВЗАМ. ИНВ.№

19836 20

ФОРМАТ А4

ФОРМАТ	ЗОНА	ПОЗ.	ОБОЗНАЧЕНИЕ	НАИМЕНОВАНИЕ	КОЛ.	ПРИМЕЧАНИЕ
				ДОКУМЕНТАЦИЯ		
А3			1.020-1/83.2-6 06СБ	СБОРОЧНЫЙ ЧЕРТЕЖ		
А3			1.020-1/83.2-6 00У	УЗЛЫ АРМАТУРНЫЕ		
А3			1.020-1/83.2-6 00ТО	ТЕХНИЧЕСКОЕ ОПИСАНИЕ		
			ПЕРЕМЕННЫЕ ДАННЫЕ	ДЛЯ ИСПОЛНЕНИЙ:		
				1.020-1/83.2-6 06		
				КП-62		
				СБОРОЧНЫЕ ЕДИНИЦЫ		
А4	1		1.020-1/83.2-15 09	СЕТКА КОСВ. АРМ. СКА-1	2	
А4	2		1.020-1/83.2-15 10	СЕТКА КОСВ. АРМ. СКА-2	3	
А4	3		1.020-1/83.2-15 02	СЕТКА С-2	1	
А4	4		1.020-1/83.2-15 12	ИЗДЕЛИЕ ЗАКЛАДНОЕ МН-6	1	
				ДЕТАЛИ		
				СТ. ОТД. ГОСТ 5781-82		
ВЧ	5		20.013.5040	Ф20 А-III L=5040	4	12.4КГ
А4	6		1.020-1/83.2-15 08-03	СТЕРЖЕНЬ ОТДЕЛЬНЫЙ	17	
				СТ. ОТД. ГОСТ 5781-82		
ВЧ	7		6.011.650	Ф6 А-I L=650	4	0.14КГ
				1.020-1/83.2-6 06-01		
				КП-63		
				СБОРОЧНЫЕ ЕДИНИЦЫ		
А4	1		1.020-1/83.2-15 09	СЕТКА КОСВ. АРМ. СКА-1	2	
А4	2		1.020-1/83.2-15 10	СЕТКА КОСВ. АРМ. СКА-2	3	
А4	3		1.020-1/83.2-15 02	СЕТКА С-2	1	
А4	4		1.020-1/83.2-15 11	ИЗДЕЛИЕ ЗАКЛАДНОЕ МН-5	1	
				ДЕТАЛИ		
				СТ. ОТД. ГОСТ 5781-82		
ВЧ	5		20.013.5040	Ф20 А-III L=5040	4	12.4КГ
А4	6		1.020-1/83.2-15 08-03	СТЕРЖЕНЬ ОТДЕЛЬНЫЙ	17	
				СТ. ОТД. ГОСТ 5781-82		
ВЧ	7		6.011.650	Ф6 А-I L=650	4	0.14КГ
				1.020-1/83.2-6 06-02		
				КП-64		
				СБОРОЧНЫЕ ЕДИНИЦЫ		
А4	1		1.020-1/83.2-15 09	СЕТКА КОСВ. АРМ. СКА-1	2	
А4	2		1.020-1/83.2-15 10	СЕТКА КОСВ. АРМ. СКА-2	3	
А4	3		1.020-1/83.2-15 02	СЕТКА С-2	1	
А4	4		1.020-1/83.2-15 12-01	ИЗДЕЛИЕ ЗАКЛАДНОЕ МН-8	1	
				ДЕТАЛИ		
				СТ. ОТД. ГОСТ 5781-82		
ВЧ	5		20.013.5040	Ф20 А-III L=5040	4	12.4КГ

САВЧЕНКО

ОПЕРАТОР ТЛП КОРТ

ЭПВЦ Киев ЗНИИЭП

НАЧОТД	БОЖИНСКИЙ		1.020-1/83.2-6 06
Н.КОНТР	ГРИГОРЕВ		
ГЛ.КОНСТР	ДЕЛЬ		
ГИП	ПИГОГОРОВА		КАРКАС ПРОСТРАНСТВЕННЫЙ КП-62 – КП-81
ГЛАВИНЖ	ДАНЬКИН		
ПРОВЕРИЛ	ПОНАДЩЕВА		
ИСПОЛНИЛ	ЛАКРЕБА		

СТАДИЯ	ЛИСТ	ЛИСТОВ
Р	I	6

ЦНИИЭП торгово-бытовых зданий и туристских комплексов

ФОРМАТ А4

ФОРМАТ	ЗОНА	ПОЗ.	ОБОЗНАЧЕНИЕ	НАИМЕНОВАНИЕ	КОЛ.	ПРИМЕЧАНИЕ
А4	6		1.020-1/83.2-15 08-03	СТЕРЖЕНЬ ОТДЕЛЬНЫЙ	17	
				СТ. ОТД. ГОСТ 5781-82		
ВЧ	7		6.011.650	Ф6 А-I L=650	4	0.14КГ
				1.020-1/83.2-6 06-03		
				КП-65		
				СБОРОЧНЫЕ ЕДИНИЦЫ		
А4	1		1.020-1/83.2-15 09	СЕТКА КОСВ. АРМ. СКА-1	2	
А4	2		1.020-1/83.2-15 10	СЕТКА КОСВ. АРМ. СКА-2	3	
А4	3		1.020-1/83.2-15 02	СЕТКА С-2	1	
А4	4		1.020-1/83.2-15 11-01	ИЗДЕЛИЕ ЗАКЛАДНОЕ МН-7	1	
				ДЕТАЛИ		
				СТ. ОТД. ГОСТ 5781-82		
ВЧ	5		20.013.5040	Ф20 А-III L=5040	4	12.4КГ
А4	6		1.020-1/83.2-15 08-03	СТЕРЖЕНЬ ОТДЕЛЬНЫЙ	17	
				СТ. ОТД. ГОСТ 5781-82		
ВЧ	7		6.011.650	Ф6 А-I L=650	4	0.14КГ
				1.020-1/83.2-6 06-04		
				КП-66		
				СБОРОЧНЫЕ ЕДИНИЦЫ		
А4	1		1.020-1/83.2-15 09	СЕТКА КОСВ. АРМ. СКА-1	2	
А4	2		1.020-1/83.2-15 10	СЕТКА КОСВ. АРМ. СКА-2	3	
А4	3		1.020-1/83.2-15 02	СЕТКА С-2	1	
				ДЕТАЛИ		
				СТ. ОТД. ГОСТ 5781-82		
ВЧ	5		20.013.5040	Ф20 А-III L=5040	4	12.4КГ
А4	6		1.020-1/83.2-15 08-03	СТЕРЖЕНЬ ОТДЕЛЬНЫЙ	17	
				СТ. ОТД. ГОСТ 5781-82		
ВЧ	7		6.011.650	Ф6 А-I L=650	4	0.14КГ
				1.020-1/83.2-6 06-05		
				КП-67		
				СБОРОЧНЫЕ ЕДИНИЦЫ		
А4	1		1.020-1/83.2-15 09-01	СЕТКА КОСВ. АРМ. СКА-3	2	
А4	2		1.020-1/83.2-15 10-01	СЕТКА КОСВ. АРМ. СКА-4	3	
А4	3		1.020-1/83.2-15 02	СЕТКА С-2	1	
А4	4		1.020-1/83.2-15 12	ИЗДЕЛИЕ ЗАКЛАДНОЕ МН-6	1	
				ДЕТАЛИ		
				СТ. ОТД. ГОСТ 5781-82		
ВЧ	5		20.013.5040	Ф20 А-III L=5040	4	12.4КГ
А4	6		1.020-1/83.2-15 08-03	СТЕРЖЕНЬ ОТДЕЛЬНЫЙ	17	
				СТ. ОТД. ГОСТ 5781-82		
ВЧ	7		6.011.650	Ф6 А-I L=650	4	0.14КГ
				1.020-1/83.2-6 06-06		
				КП-68		
				СБОРОЧНЫЕ ЕДИНИЦЫ		
А4	1		1.020-1/83.2-15 09-01	СЕТКА КОСВ. АРМ. СКА-3	2	
А4	2		1.020-1/83.2-15 10-01	СЕТКА КОСВ. АРМ. СКА-4	3	
А4	3		1.020-1/83.2-15 02	СЕТКА С-2	1	

САВЧЕНКО

ОПЕРАТОР ТЛП КОРТ

ЭПВЦ Киев ЗНИИЭП

1.020-1/83.2-6 06

ЛИСТ 2

19836 21

ФОРМАТ А4

ФОРМАТ	ЗОНА	ПОЗ.	ОБОЗНАЧЕНИЕ	НАИМЕНОВАНИЕ	КОЛ	ПРИМЕЧАНИЕ
А4	4		1.020-1/83.2-15 11	ИЗДЕЛИЕ ЗАКЛАДНОЕ МН-5	1	
				ДЕТАЛИ		
				СТ. ОТД. ГОСТ 5781-82		
БЧ	5		20.013.5040	Ф20 А-III L=5040	4	12.4КГ
А4	6		1.020-1/83.2-15 08-03	СТЕРЖЕНЬ ОТДЕЛЬНЫЙ	17	
				СТ. ОТД. ГОСТ 5781-82		
БЧ	7		6.011.650	Ф6 А-I L=650	4	0.14КГ
				1.020-1/83.2-6 06-07		
				КП-69		
				СБОРОЧНЫЕ ЕДИНИЦЫ		
А4	1		1.020-1/83.2-15 09-01	СЕТКА КОСВ. АРМ. СКА-3	2	
А4	2		1.020-1/83.2-15 10-01	СЕТКА КОСВ. АРМ. СКА-4	3	
А4	3		1.020-1/83.2-15 02	СЕТКА С-2	1	
А4	4		1.020-1/83.2-15 12-01	ИЗДЕЛИЕ ЗАКЛАДНОЕ МН-8	1	
				ДЕТАЛИ		
				СТ. ОТД. ГОСТ 5781-82		
БЧ	5		20.013.5040	Ф20 А-III L=5040	4	12.4КГ
А4	6		1.020-1/83.2-15 08-03	СТЕРЖЕНЬ ОТДЕЛЬНЫЙ	17	
				СТ. ОТД. ГОСТ 5781-82		
БЧ	7		6.011.650	Ф6 А-I L=650	4	0.14КГ
				1.020-1/83.2-6 06-08		
				КП-70		
				СБОРОЧНЫЕ ЕДИНИЦЫ		
А4	1		1.020-1/83.2-15 09-01	СЕТКА КОСВ. АРМ. СКА-3	2	
А4	2		1.020-1/83.2-15 10-01	СЕТКА КОСВ. АРМ. СКА-4	3	
А4	3		1.020-1/83.2-15 02	СЕТКА С-2	1	
А4	4		1.020-1/83.2-15 11-01	ИЗДЕЛИЕ ЗАКЛАДНОЕ МН-7	1	
				ДЕТАЛИ		
				СТ. ОТД. ГОСТ 5781-82		
БЧ	5		20.013.5040	Ф20 А-III L=5040	4	12.4КГ
А4	6		1.020-1/83.2-15 08-03	СТЕРЖЕНЬ ОТДЕЛЬНЫЙ	17	
				СТ. ОТД. ГОСТ 5781-82		
БЧ	7		6.011.650	Ф6 А-I L=650	4	0.14КГ
				1.020-1/83.2-6 06-09		
				КП-71		
				СБОРОЧНЫЕ ЕДИНИЦЫ		
А4	1		1.020-1/83.2-15 09-01	СЕТКА КОСВ. АРМ. СКА-3	2	
А4	2		1.020-1/83.2-15 10-01	СЕТКА КОСВ. АРМ. СКА-4	3	
А4	3		1.020-1/83.2-15 02	СЕТКА С-2	1	
				ДЕТАЛИ		
				СТ. ОТД. ГОСТ 5781-82		
БЧ	5		20.013.5040	Ф20 А-III L=5040	4	12.4КГ
А4	6		1.020-1/83.2-15 08-03	СТЕРЖЕНЬ ОТДЕЛЬНЫЙ	17	
				СТ. ОТД. ГОСТ 5781-82		
БЧ	7		6.011.650	Ф6 А-I L=650	4	0.14КГ
				1.020-1/83.2-6 06-10		
				КП-72		

САВЧЕНКО
ОПЕРАТОР ТПП КОРТ
ЭПВЦ Киев ЗНИИЭП
ВЗАМ. ИНВ. №
ПОДПИСЬ И ДАТА
ИНВ. № ПОДЛ.

1.020-1/83.2-6 06 — ЛИСТ 3

ФОРМАТ А4

ФОРМАТ	ЗОНА	ПОЗ.	ОБОЗНАЧЕНИЕ	НАИМЕНОВАНИЕ	КОЛ	ПРИМЕЧАНИЕ
				СБОРОЧНЫЕ ЕДИНИЦЫ		
А4	1		1.020-1/83.2-15 09-01	СЕТКА КОСВ. АРМ. СКА-3	3	
А4	2		1.020-1/83.2-15 10-01	СЕТКА КОСВ. АРМ. СКА-4	3	
А4	3		1.020-1/83.2-15 02	СЕТКА С-2	1	
А4	4		1.020-1/83.2-15 12	ИЗДЕЛИЕ ЗАКЛАДНОЕ МН-6	1	
				ДЕТАЛИ		
				СТ. ОТД. ГОСТ 5781-82		
БЧ	5		32.013.5040	Ф32 А-III L=5040	4	31.8КГ
А4	6		1.020-1/83.2-15 08-04	СТЕРЖЕНЬ ОТДЕЛЬНЫЙ	16	
				СТ. ОТД. ГОСТ 5781-82		
БЧ	7		6.011.650	Ф6 А-I L=650	4	0.14КГ
				1.020-1/83.2-6 06-11		
				КП-73		
				СБОРОЧНЫЕ ЕДИНИЦЫ		
А4	1		1.020-1/83.2-15 09-01	СЕТКА КОСВ. АРМ. СКА-3	3	
А4	2		1.020-1/83.2-15 10-01	СЕТКА КОСВ. АРМ. СКА-4	3	
А4	3		1.020-1/83.2-15 02	СЕТКА С-2	1	
А4	4		1.020-1/83.2-15 11	ИЗДЕЛИЕ ЗАКЛАДНОЕ МН-5	1	
				ДЕТАЛИ		
				СТ. ОТД. ГОСТ 5781-82		
БЧ	5		32.013.5040	Ф32 А-III L=5040	4	31.8КГ
А4	6		1.020-1/83.2-15 08-04	СТЕРЖЕНЬ ОТДЕЛЬНЫЙ	16	
				СТ. ОТД. ГОСТ 5781-82		
БЧ	7		6.011.650	Ф6 А-I L=650	4	0.14КГ
				1.020-1/83.2-6 06-12		
				КП-74		
				СБОРОЧНЫЕ ЕДИНИЦЫ		
А4	1		1.020-1/83.2-15 09-01	СЕТКА КОСВ. АРМ. СКА-3	3	
А4	2		1.020-1/83.2-15 10-01	СЕТКА КОСВ. АРМ. СКА-4	3	
А4	3		1.020-1/83.2-15 02	СЕТКА С-2	1	
А4	4		1.020-1/83.2-15 12-01	ИЗДЕЛИЕ ЗАКЛАДНОЕ МН-8	1	
				ДЕТАЛИ		
				СТ. ОТД. ГОСТ 5781-82		
БЧ	5		32.013.5040	Ф32 А-III L=5040	4	31.8КГ
А4	6		1.020-1/83.2-15 08-04	СТЕРЖЕНЬ ОТДЕЛЬНЫЙ	16	
				СТ. ОТД. ГОСТ 5781-82		
БЧ	7		6.011.650	Ф6 А-I L=650	4	0.14КГ
				1.020-1/83.2-6 06-13		
				КП-75		
				СБОРОЧНЫЕ ЕДИНИЦЫ		
А4	1		1.020-1/83.2-15 09-01	СЕТКА КОСВ. АРМ. СКА-3	3	
А4	2		1.020-1/83.2-15 10-01	СЕТКА КОСВ. АРМ. СКА-4	3	
А4	3		1.020-1/83.2-15 02	СЕТКА С-2	1	
А4	4		1.020-1/83.2-15 11-01	ИЗДЕЛИЕ ЗАКЛАДНОЕ МН-7	1	
				ДЕТАЛИ		
				СТ. ОТД. ГОСТ 5781-82		
БЧ	5		32.013.5040	Ф32 А-III L=5040	4	31.8КГ
А4	6		1.020-1/83.2-15 08-04	СТЕРЖЕНЬ ОТДЕЛЬНЫЙ	16	
				СТ. ОТД. ГОСТ 5781-82		

САВЧЕНКО
ОПЕРАТОР ТПП КОРТ
ЭПВЦ Киев ЗНИИЭП
ВЗАМ. ИНВ. №
ПОДПИСЬ И ДАТА
ИНВ. № ПОДЛ.

1.020-1/83.2-6 06 — ЛИСТ 4

19836 22

ФОРМАТ А4

САВЧЕНКО

ОПЕРАТОР ТЛП КОРТ

ЭПВЦ Киев ЗНИИЭП

ФОРМАТ	ЗОНА	ПОЗ.	ОБОЗНАЧЕНИЕ	НАИМЕНОВАНИЕ	КОЛ	ПРИМЕЧАНИЕ
БЧ	7		6.011.650	Ф6 А-I L=650	4	0.14КГ
				1.020-1/83.2-6 06-14		
				КП-76		
				СБОРОЧНЫЕ ЕДИНИЦЫ		
А4	1		1.020-1/83.2-15 09-01	СЕТКА КОСВ. АРМ. СКА-3	3	
А4	2		1.020-1/83.2-15 10-01	СЕТКА КОСВ. АРМ. СКА-4	3	
А4	3		1.020-1/83.2-15 02	СЕТКА С-2	1	
				ДЕТАЛИ		
				СТ. ОТД. ГОСТ 5781-82		
БЧ	5		32.013.5040	Ф32 А-III L=5040	4	31.8КГ
А4	6		1.020-1/83.2-15 08-04	СТЕРЖЕНЬ ОТДЕЛЬНЫЙ	16	
				СТ. ОТД. ГОСТ 5781-82		
БЧ	7		6.011.650	Ф6 А-I L=650	4	0.14КГ
				1.020-1/83.2-6 06-15		
				КП-77		
				СБОРОЧНЫЕ ЕДИНИЦЫ		
А4	1		1.020-1/83.2-15 09-01	СЕТКА КОСВ. АРМ. СКА-3	5	
А4	2		1.020-1/83.2-15 10-01	СЕТКА КОСВ. АРМ. СКА-4	3	
А4	3		1.020-1/83.2-15 02	СЕТКА С-2	1	
А4	4		1.020-1/83.2-15 12	ИЗДЕЛИЕ ЗАКЛАДНОЕ МН-6	1	
				ДЕТАЛИ		
				СТ. ОТД. ГОСТ 5781-82		
БЧ	5		40.013.5040	Ф40 А-III L=5040	4	49.7КГ
А4	6		1.020-1/83.2-15 08-05	СТЕРЖЕНЬ ОТДЕЛЬНЫЙ	16	
				СТ. ОТД. ГОСТ 5781-82		
БЧ	7		6.011.650	Ф6 А-I L=650	4	0.14КГ
				1.020-1/83.2-6 06-16		
				КП-78		
				СБОРОЧНЫЕ ЕДИНИЦЫ		
А4	1		1.020-1/83.2-15 09-01	СЕТКА КОСВ. АРМ. СКА-3	5	
А4	2		1.020-1/83.2-15 10-01	СЕТКА КОСВ. АРМ. СКА-4	3	
А4	3		1.020-1/83.2-15 02	СЕТКА С-2	1	
А4	4		1.020-1/83.2-15 11	ИЗДЕЛИЕ ЗАКЛАДНОЕ МН-5	1	
				ДЕТАЛИ		
				СТ. ОТД. ГОСТ 5781-82		
БЧ	5		40.013.5040	Ф40 А-III L=5040	4	49.7КГ
А4	6		1.020-1/83.2-15 08-05	СТЕРЖЕНЬ ОТДЕЛЬНЫЙ	16	
				СТ. ОТД. ГОСТ 5781-82		
БЧ	7		6.011.650	Ф6 А-I L=650	4	0.14КГ
				1.020-1/83.2-6 06-17		
				КП-79		
				СБОРОЧНЫЕ ЕДИНИЦЫ		
А4	1		1.020-1/83.2-15 09-01	СЕТКА КОСВ. АРМ. СКА-3	5	
А4	2		1.020-1/83.2-15 10-01	СЕТКА КОСВ. АРМ. СКА-4	3	
А4	3		1.020-1/83.2-15 02	СЕТКА С-2	1	
А4	4		1.020-1/83.2-15 12-01	ИЗДЕЛИЕ ЗАКЛАДНОЕ МН-8	1	
				ДЕТАЛИ		

ВЗАМ. ИНВ. №

ПОДПИСЬ И ДАТА

ИНВ. № ПОДЛ.

ФОРМАТ А4

САВЧЕНКО

ОПЕРАТОР ТЛП КОРТ

ЭПВЦ Киев ЗНИИЭП

ФОРМАТ	ЗОНА	ПОЗ.	ОБОЗНАЧЕНИЕ	НАИМЕНОВАНИЕ	КОЛ	ПРИМЕЧАНИЕ
				СТ. ОТД. ГОСТ 5781-82		
БЧ	5		40.013.5040	Ф40 А-III L=5040	4	49.7КГ
А4	6		1.020-1/83.2-15 08-05	СТЕРЖЕНЬ ОТДЕЛЬНЫЙ	16	
				СТ. ОТД. ГОСТ 5781-82		
БЧ	7		6.011.650	Ф6 А-I L=650	4	0.14КГ
				1.020-1/83.2-6 06-18		
				КП-80		
				СБОРОЧНЫЕ ЕДИНИЦЫ		
А4	1		1.020-1/83.2-15 09-01	СЕТКА КОСВ. АРМ. СКА-3	5	
А4	2		1.020-1/83.2-15 10-01	СЕТКА КОСВ. АРМ. СКА-4	3	
А4	3		1.020-1/83.2-15 02	СЕТКА С-2	1	
А4	4		1.020-1/83.2-15 11-01	ИЗДЕЛИЕ ЗАКЛАДНОЕ МН-7	1	
				ДЕТАЛИ		
				СТ. ОТД. ГОСТ 5781-82		
БЧ	5		40.013.5040	Ф40 А-III L=5040	4	49.7КГ
А4	6		1.020-1/83.2-15 08-05	СТЕРЖЕНЬ ОТДЕЛЬНЫЙ	16	
				СТ. ОТД. ГОСТ 5781-82		
БЧ	7		6.011.650	Ф6 А-I L=650	4	0.14КГ
				1.020-1/83.2-6 06-19		
				КП-81		
				СБОРОЧНЫЕ ЕДИНИЦЫ		
А4	1		1.020-1/83.2-15 09-01	СЕТКА КОСВ. АРМ. СКА-3	5	
А4	2		1.020-1/83.2-15 10-01	СЕТКА КОСВ. АРМ. СКА-4	3	
А4	3		1.020-1/83.2-15 02	СЕТКА С-2	1	
				ДЕТАЛИ		
				СТ. ОТД. ГОСТ 5781-82		
БЧ	5		40.013.5040	Ф40 А-III L=5040	4	49.7КГ
А4	6		1.020-1/83.2-15 08-05	СТЕРЖЕНЬ ОТДЕЛЬНЫЙ	16	
				СТ. ОТД. ГОСТ 5781-82		
БЧ	7		6.011.650	Ф6 А-I L=650	4	0.14КГ

ВЗАМ. ИНВ. №

ПОДПИСЬ И ДАТА

ИНВ. № ПОДЛ.

10836 23

ФОРМАТ А4

ОБОЗНАЧЕНИЕ	МАРКА	РИС	А	У2	МАССА, кг
I.020-I/83.2-6 06	КП-62	I	350	7	80,25
-0I	КП-63	2	350	7	74,28
-02	КП-64	I	350	7	84,95
-03	КП-65	2	350	7	77,87
-04	КП-66	3	350	7	65,20
-05	КП-67	I	350	7	85,08
-06	КП-68	2	350	7	79,I2
-07	КП-69	I	350	7	89,79
-08	КП-70	2	350	7	82,70
-09	КП-7I	3	350	7	70,04
-I0	КП-72	I	650	9	I69,79
-II	КП-73	2	650	9	I63,82
-I2	КП-74	I	650	9	I64,50
-I3	КП-75	2	650	9	I67,4I
-I4	КП-76	3	650	9	I54,75
-I5	КП-77	I	650	I3	253,59
-I6	КП-78	2	650	I3	247,62
-I7	КП-79	I	650	I3	258,30
-I8	КП-80	2	650	I3	25I,2I
-I9	КП-8I	3	650	I3	238,55

РИС. 1

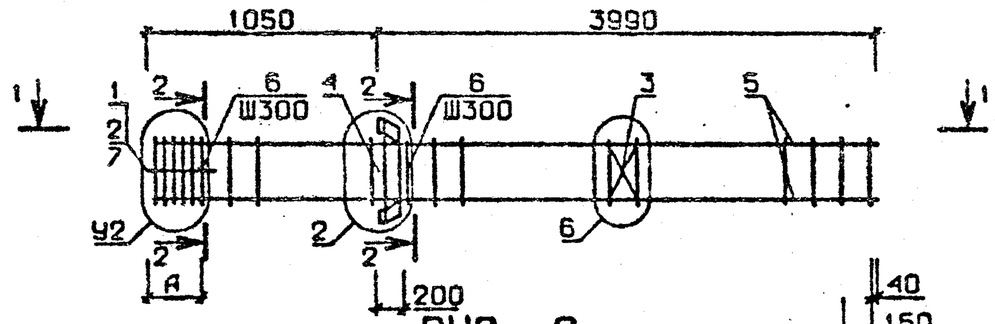

РИС. 2

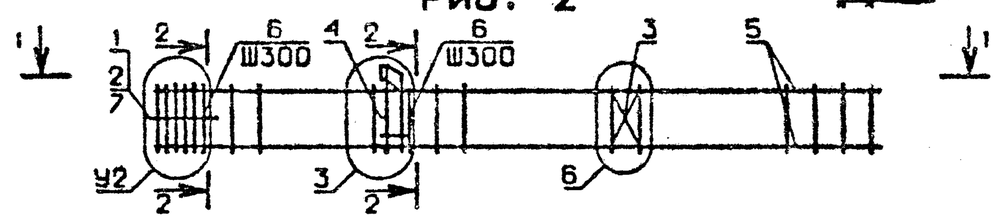

РИС. 3

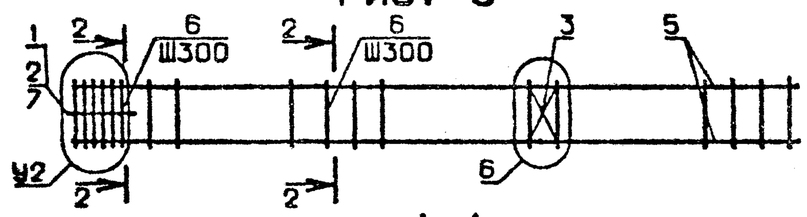

1 - 1

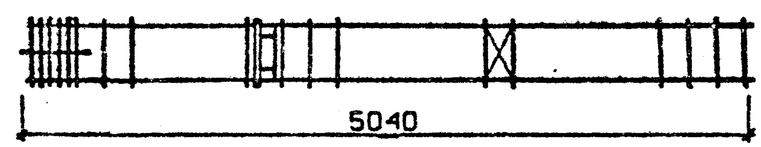

N УЗЛА	N ДОКУМЕНТА
2	1.020-1/83.2-6 00У Л1
3	Л1
6	Л2
7	Л3
9	Л3
13	Л3
15	Л2

2-2

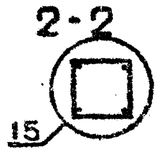

НАЧ. ОТД.	Волынский	
Н.КОНТР.	Григорьев	
ГЛ.КОНСТР.	Шац	
ГИП	Никонорова	
РАЗРАБ.	Сливина	
ПРОВЕРИЛ	Колдашева	
ИСПОЛНИЛ	Богданова	

1.020-1/83.2-6 06 СБ

КАРКАС ПРОСТРАНСТВЕННЫЙ КП

СТАДИЯ	МАССА	МАСШТАБ
Р	СМ ТАБЛ	

ЛИСТ | ЛИСТОВ 1

ЦНИИЭП торгово-бытовых зданий и туристских комплексов

ЭПВЦ КиевЗНИИЭП | ОПЕРАТОР ТЛП КОРТ | ЗИЕНКО

ИНВ.№ ПОДЛ. | ПОДПИСЬ И ДАТА | ВЗАМ. ИНВ.№

19836 24

ФОРМАТ А3

ТЛП КАРТ 1.020-1/83.2-6 06 СБ

ФОРМАТ	ЗОНА	ПОЗ	ОБОЗНАЧЕНИЕ	НАИМЕНОВАНИЕ	КОЛ	ПРИМЕЧАНИЕ
				ДОКУМЕНТАЦИЯ		
А3			1.020-1/83.2-6 07СВ	СБОРОЧНЫЙ ЧЕРТЕЖ		
А3			1.020-1/83.2-6 00У	УЗЛЫ АРМАТУРНЫЕ		
А3			1.020-1/83.2-6 00ТО	ТЕХНИЧЕСКОЕ ОПИСАНИЕ		
			ПЕРЕМЕННЫЕ ДАННЫЕ	ДЛЯ ИСПОЛНЕНИЙ:		
				1.020-1/83.2-6 07 КП-82		
				СБОРОЧНЫЕ ЕДИНИЦЫ		
А4	1		1.020-1/83.2-15 09-01	СЕТКА КОСВ. АРМ. СКА-3	5	
А4	2		1.020-1/83.2-15 10-01	СЕТКА КОСВ. АРМ. СКА-4	3	
А4	3		1.020-1/83.2-15 02	СЕТКА С-2	1	
А4	4		1.020-1/83.2-15 12	ИЗДЕЛИЕ ЗАКЛАДНОЕ МН-6	1	
				ДЕТАЛИ		
				СТ. ОТД. ГОСТ 5781-82		
ВЧ	5		40.013.5040	Ф40 А-III L=5040	4	49.7КГ
ВЧ	6		20.013.4590	Ф20 А-III L=4590	4	11.3КГ
А4	7		1.020-1/83.2-15 08-05	СТЕРЖЕНЬ ОТДЕЛЬНЫЙ	16	
				СТ. ОТД. ГОСТ 5781-82		
ВЧ	8		6.011.650	Ф6 А-I L=650	4	0.14КГ
				1.020-1/83.2-6 07-01 КП-83		
				СБОРОЧНЫЕ ЕДИНИЦЫ		
А4	1		1.020-1/83.2-15 09-01	СЕТКА КОСВ. АРМ. СКА-3	5	
А4	2		1.020-1/83.2-15 10-01	СЕТКА КОСВ. АРМ. СКА-4	3	
А4	3		1.020-1/83.2-15 02	СЕТКА С-2	1	
А4	4		1.020-1/83.2-15 11	ИЗДЕЛИЕ ЗАКЛАДНОЕ МН-5	1	
				ДЕТАЛИ		
				СТ. ОТД. ГОСТ 5781-82		
ВЧ	5		40.013.5040	Ф40 А-III L=5040	4	49.7КГ
ВЧ	6		20.013.4590	Ф20 А-III L=4590	4	11.3КГ
А4	7		1.020-1/83.2-15 08-05	СТЕРЖЕНЬ ОТДЕЛЬНЫЙ	16	
				СТ. ОТД. ГОСТ 5781-82		
ВЧ	8		6.011.650	Ф6 А-I L=650	4	0.14КГ
				1.020-1/83.2-6 07-02 КП-84		
				СБОРОЧНЫЕ ЕДИНИЦЫ		
А4	1		1.020-1/83.2-15 09-01	СЕТКА КОСВ. АРМ. СКА-3	5	
А4	2		1.020-1/83.2-15 10-01	СЕТКА КОСВ. АРМ. СКА-4	3	
А4	3		1.020-1/83.2-15 02	СЕТКА С-2	1	
А4	4		1.020-1/83.2-15 12-01	ИЗДЕЛИЕ ЗАКЛАДНОЕ МН-8	1	
				ДЕТАЛИ		

САВЧЕНКО

ОПЕРАТОР ТЛП КОРТ

ЭПВЦ Киев ЗНИИЭП

ВЗАМ. ИНВ №

ПОДПИСЬ И ДАТА

ИНВ № ПОДЛ.

НАЧОТД	Волынский	
НКОНТР	Григорев	
ГЛКОНСТР	Шац	
ГИП	Никифорова	
РАЗРАБ	Рачбика	
ПРОВЕРИЛ	Кудашева	
Н.ПОЛНИЛ	Богданова	

1.020-1/83.2-6 07

КАРКАС ПРОСТРАНСТВЕННЫЙ КП-82 - КП-88

СТАДИЯ	ЛИСТ	ЛИСТОВ
Р	I	3

ЦНИИЭП торгово-бытовых зданий и туристских комплексов

ФОРМАТ А4

ФОРМАТ	ЗОНА	ПОЗ	ОБОЗНАЧЕНИЕ	НАИМЕНОВАНИЕ	КОЛ	ПРИМЕЧАНИЕ
				СТ. ОТД. ГОСТ 5781-82		
ВЧ	5		40.013.5040	Ф40 А-III L=5040	4	49.7КГ
ВЧ	6		20.013.4590	Ф20 А-III L=4590	4	11.3КГ
А4	7		1.020-1/83.2-15 08-05	СТЕРЖЕНЬ ОТДЕЛЬНЫЙ	16	
				СТ. ОТД. ГОСТ 5781-82		
ВЧ	8		6.011.650	Ф6 А-I L=650	4	0.14КГ
				1.020-1/83.2-6 07-03 КП-85		
				СБОРОЧНЫЕ ЕДИНИЦЫ		
А4	1		1.020-1/83.2-15 09-01	СЕТКА КОСВ. АРМ. СКА-3	5	
А4	2		1.020-1/83.2-15 10-01	СЕТКА КОСВ. АРМ. СКА-4	3	
А4	3		1.020-1/83.2-15 02	СЕТКА С-2	1	
А4	4		1.020-1/83.2-15 11-01	ИЗДЕЛИЕ ЗАКЛАДНОЕ МН-7	1	
				ДЕТАЛИ		
				СТ. ОТД. ГОСТ 5781-82		
ВЧ	5		40.013.5040	Ф40 А-III L=5040	4	49.7КГ
ВЧ	6		20.013.4590	Ф20 А-III L=4590	4	11.3КГ
А4	7		1.020-1/83.2-15 08-05	СТЕРЖЕНЬ ОТДЕЛЬНЫЙ	16	
				СТ. ОТД. ГОСТ 5781-82		
ВЧ	8		6.011.650	Ф6 А-I L=650	4	0.14КГ
				1.020-1/83.2-6 07-04 КП-86		
				СБОРОЧНЫЕ ЕДИНИЦЫ		
А4	1		1.020-1/83.2-15 09-01	СЕТКА КОСВ. АРМ. СКА-3	5	
А4	2		1.020-1/83.2-15 10-01	СЕТКА КОСВ. АРМ. СКА-4	3	
А4	3		1.020-1/83.2-15 02	СЕТКА С-2	1	
				ДЕТАЛИ		
				СТ. ОТД. ГОСТ 5781-82		
ВЧ	5		40.013.5040	Ф40 А-III L=5040	4	49.7КГ
ВЧ	6		20.013.4590	Ф20 А-III L=4590	4	11.3КГ
А4	7		1.020-1/83.2-15 08-05	СТЕРЖЕНЬ ОТДЕЛЬНЫЙ	16	
				СТ. ОТД. ГОСТ 5781-82		
ВЧ	8		6.011.650	Ф6 А-I L=650	4	0.14КГ
				1.020-1/83.2-6 07-05 КП-87		
				СБОРОЧНЫЕ ЕДИНИЦЫ		
А4	1		1.020-1/83.2-15 09-01	СЕТКА КОСВ. АРМ. СКА-3	5	
А4	2		1.020-1/83.2-15 10-01	СЕТКА КОСВ. АРМ. СКА-4	3	
А4	3		1.020-1/83.2-15 02	СЕТКА С-2	1	
А4	4		1.020-1/83.2-15 12-01	ИЗДЕЛИЕ ЗАКЛАДНОЕ МН-8	1	
				ДЕТАЛИ		
				СТ. ОТД. ГОСТ 5781-82		
ВЧ	5		40.013.5040	Ф40 А-III L=5040	4	49.7КГ
ВЧ	6		32.013.4590	Ф32 А-III L=4590	4	29.0КГ
А4	7		1.020-1/83.2-15 08-05	СТЕРЖЕНЬ ОТДЕЛЬНЫЙ	16	
				СТ. ОТД. ГОСТ 5781-82		
ВЧ	8		6.011.650	Ф6 А-I L=650	4	0.14КГ

САВЧЕНКО

ОПЕРАТОР ТЛП КОРТ

ЭПВЦ Киев ЗНИИЭП

ВЗАМ. ИНВ №

ПОДПИСЬ И ДАТА

ИНВ № ПОДЛ.

1.020-1/83.2-6 07

ЛИСТ 2

ФОРМАТ А4

ФОРМАТ	ЗОНА	ПОЗ.	ОБОЗНАЧЕНИЕ	НАИМЕНОВАНИЕ	КОЛ	ПРИМЕЧАНИЕ
				1.020-1/83.2-6 07-06 КП-88		
				СБОРОЧНЫЕ ЕДИНИЦЫ		
А4		1	1.020-1/83.2-15 09-01	СЕТКА КОСВ. АРМ. СКА-3	5	
А4		2	1.020-1/83.2-15 10-01	СЕТКА КОСВ. АРМ. СКА-4	3	
А4		3	1.020-1/83.2-15 02	СЕТКА С-2	1	
А4		4	1.020-1/83.2-15 11-01	ИЗДЕЛИЕ ЗАКЛАДНОЕ МН-7	1	
				ДЕТАЛИ		
				СТ. ОТД. ГОСТ 5781-82		
ВЧ		5	40.013.5040	Ф40 А-III L=5040	4	49.7КГ
ВЧ		6	32.013.4590	Ф32 А-III L=4590	4	29.0КГ
А4		7	1.020-1/83.2-15 08-05	СТЕРЖЕНЬ ОТДЕЛЬНЫЙ	16	
				СТ. ОТД. ГОСТ 5781-82		
ВЧ		8	6.011.650	Ф6 А-I L=650	4	0.14КГ

ЭПВЦ Киев ЗНИИЭП | ОПЕРАТОР ТЛП КОРТ | САВЧЕНКО

ИНВ №ПОДЛ | ПОДПИСЬ И ДАТА | ВЗАМ ИНВ №

1.020-1/83.2-6 07

ЛИСТ 3

ФОРМАТ А4

ФОРМАТ	ЗОНА	ПОЗ	ОБОЗНАЧЕНИЕ	НАИМЕНОВАНИЕ	КОЛ	ПРИМЕЧАНИЕ

ЭПВЦ Киев ЗНИИЭП | ОПЕРАТОР ТЛП КОРТ

ИНВ №ПОДЛ | ПОДПИСЬ И ДАТА | ВЗАМ ИНВ №

ЛИСТ

19836 26

ФОРМАТ А4

ЭПВЦ КиевЗНИИЭП | ОПЕРАТОР ТЛП КОРТ | ЗУЕНКО

ОБОЗНАЧЕНИЕ	МАРКА	РИС.	МАССА, кг
I.020-I/83.2-6 07	КП-82	I	298,87
-0I	КП-83	2	292,90
-02	КП-84	I	303,58
-03	КП-85	2	296,49
-04	КП-86	3	283,83
-05	КП-87	I	374,2I
-06	КП-88	2	367,I2

РИС. 1

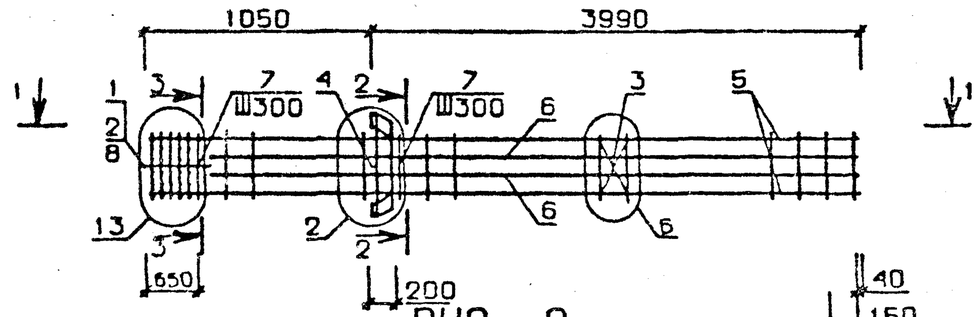

РИС. 2

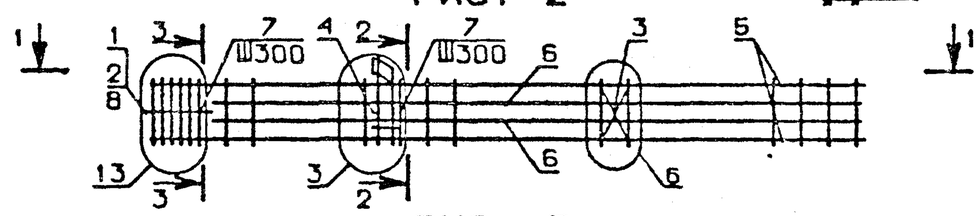

РИС. 3

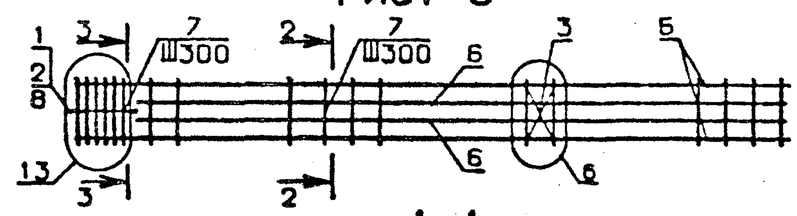

1-1

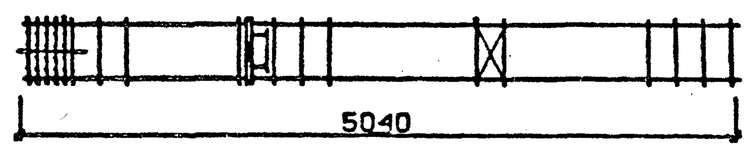

N УЗЛА	N ДОКУМЕНТА
2	1.020-1/83.2-6 ООУ П1
3	П1
6	П2
13	П3
15	П2
17	П2

2-2

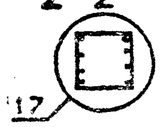

3-3

НАЧ. ОТД.	Волынский		
Н.КОНТР.	Григорев		
ГИП.КОНСТР.	Шац		
ГИП	Кондашева		
РАЗРАБ.	Богданова		
ПРОВЕРИЛ	Никонорова		
ИСПОЛНИЛ	Лакеева		

1.020-1/83.2-6 07 СБ

КАРКАС ПРОСТРАНСТВЕННЫЙ КП

СТАДИЯ	МАССА	МАСШТАБ
Р	СМ ТАБЛ	
ЛИСТ	ЛИСТОВ 1	

ЦНИИЭП торгово-бытовых зданий и туристских комплексов

19836 27

ФОРМАТ А3

ВЗАМ. ИНВ. № | ПОДПИСЬ И ДАТА | ИНВ. № ПОДЛ.

ФОРМАТ	ЗОНА	ПОЗ	ОБОЗНАЧЕНИЕ	НАИМЕНОВАНИЕ	КОЛ	ПРИМЕЧАНИЕ
				ДОКУМЕНТАЦИЯ		
А3			1.020-1/83.2-6 08СВ	СБОРОЧНЫЙ ЧЕРТЕЖ		
А3			1.020-1/83.2-6 00У	УЗЛЫ АРМАТУРНЫЕ		
А3			1.020-1/83.2-6 00ТО	ТЕХНИЧЕСКОЕ ОПИСАНИЕ		
			ПЕРЕМЕННЫЕ ДАННЫЕ	ДЛЯ ИСПОЛНЕНИЙ:		
				1.020-1/83.2-6 08 КП-89		
				СБОРОЧНЫЕ ЕДИНИЦЫ		
А4	1		1.020-1/83.2-15 09	СЕТКА КОСВ. АРМ. СКА-1	2	
А4	2		1.020-1/83.2-15 10	СЕТКА КОСВ. АРМ. СКА-2	3	
А4	3		1.020-1/83.2-15 02	СЕТКА С-2	3	
А4	4		1.020-1/83.2-15 12	ИЗДЕЛИЕ ЗАКЛАДНОЕ МН-6	3	
				ДЕТАЛИ		
				СТ. ОТД. ГОСТ 5781-82		
БЧ	5		20.013.11640	Ф20 А-III L=11640	4	28.7КГ
А4	6		1.020-1/83.2-15 08-03	СТЕРЖЕНЬ ОТДЕЛЬНЫЙ	39	
				СТ. ОТД. ГОСТ 5781-82		
БЧ	7		6.011.650	Ф6 А-I L=650	4	0.14КГ
				1.020-1/83.2-6 08-01 КП-90		
				СБОРОЧНЫЕ ЕДИНИЦЫ		
А4	1		1.020-1/83.2-15 09	СЕТКА КОСВ. АРМ. СКА-1	2	
А4	2		1.020-1/83.2-15 10	СЕТКА КОСВ. АРМ. СКА-2	3	
А4	3		1.020-1/83.2-15 02	СЕТКА С-2	3	
А4	4		1.020-1/83.2-15 11	ИЗДЕЛИЕ ЗАКЛАДНОЕ МН-5	3	
				ДЕТАЛИ		
				СТ. ОТД. ГОСТ 5781-82		
БЧ	5		20.013.11640	Ф20 А-III L=11640	4	28.7КГ
А4	6		1.020-1/83.2-15 08-03	СТЕРЖЕНЬ ОТДЕЛЬНЫЙ	39	
				СТ. ОТД. ГОСТ 5781-82		
БЧ	7		6.011.650	Ф6 А-I L=650	4	0.14КГ
				1.020-1/83.2-6 08-02 КП-91		
				СБОРОЧНЫЕ ЕДИНИЦЫ		
А4	1		1.020-1/83.2-15 09	СЕТКА КОСВ. АРМ. СКА-1	2	
А4	2		1.020-1/83.2-15 10	СЕТКА КОСВ. АРМ. СКА-2	3	
А4	3		1.020-1/83.2-15 02	СЕТКА С-2	3.	
				ДЕТАЛИ		
				СТ. ОТД. ГОСТ 5781-82		
БЧ	5		20.013.11640	Ф20 А-III L=11640	4	28.7КГ
А4	6		1.020-1/83.2-15 08-03	СТЕРЖЕНЬ ОТДЕЛЬНЫЙ	39	

НАЧ.ОТД.	Волынский		1.020-1/83.2-6 08
Н.КОНТР.	Григорев		
ГЛ.КОНСТР.	Шац		
ГИП	Колдашева		КАРКАС ПРОСТРАНСТВЕННЫЙ КП-89 - КП-96
РАЗРАБ.	Богданова		
ПРОВЕРИЛ	Никонорова		
ИСПОЛНИЛ	Лакреева		

СТАДИЯ	ЛИСТ	ЛИСТОВ
Р	I	3

ЦНИИЭП торгово-бытовых зданий и туристских комплексов

ЭПВЦ Киев ЗНИИЭП. ОПЕРАТОР ТЛП КОРТ. САВЧЕНКО

ВЗАМ. ИНВ. № | ПОДПИСЬ И ДАТА | ИНВ. № ПОДЛ.

ФОРМАТ А4

ФОРМАТ	ЗОНА	ПОЗ	ОБОЗНАЧЕНИЕ	НАИМЕНОВАНИЕ	КОЛ	ПРИМЕЧАНИЕ
				СТ. ОТД. ГОСТ 5781-82		
БЧ	7		6.011.650	Ф6 А-I L=650	4	0.14КГ
				1.020-1/83.2-6 08-03 КП-92		
				СБОРОЧНЫЕ ЕДИНИЦЫ		
А4	1		1.020-1/83.2-15 09-01	СЕТКА КОСВ. АРМ. СКА-3	2	
А4	2		1.020-1/83.2-15 10-01	СЕТКА КОСВ. АРМ. СКА-4	3	
А4	3		1.020-1/83.2-15 02	СЕТКА С-2	3	
А4	4		1.020-1/83.2-15 12	ИЗДЕЛИЕ ЗАКЛАДНОЕ МН-6	3	
				ДЕТАЛИ		
				СТ. ОТД. ГОСТ 5781-82		
БЧ	5		20.013.11640	Ф20 А-III L=11640	4	28.7КГ
А4	6		1.020-1/83.2-15 08-03	СТЕРЖЕНЬ ОТДЕЛЬНЫЙ	39	
				СТ. ОТД. ГОСТ 5781-82		
БЧ	7		6.011.650	Ф6 А-I L=650	4	0.14КГ
				1.020-1/83.2-6 08-04 КП-93		
				СБОРОЧНЫЕ ЕДИНИЦЫ		
А4	1		1.020-1/83.2-15 09-01	СЕТКА КОСВ. АРМ. СКА-3	2	
А4	2		1.020-1/83.2-15 10-01	СЕТКА КОСВ. АРМ. СКА-4	3	
А4	3		1.020-1/83.2-15 02	СЕТКА С-2	3	
А4	4		1.020-1/83.2-15 11	ИЗДЕЛИЕ ЗАКЛАДНОЕ МН-5	3	
				ДЕТАЛИ		
				СТ. ОТД. ГОСТ 5781-82		
БЧ	5		20.013.11640	Ф20 А-III L=11640	4	28.7КГ
А4	6		1.020-1/83.2-15 08-03	СТЕРЖЕНЬ ОТДЕЛЬНЫЙ	39	
				СТ. ОТД. ГОСТ 5781-82		
БЧ	7		6.011.650	Ф6 А-I L=650	4	0.14КГ
				1.020-1/83.2-6 08-05 КП-94		
				СБОРОЧНЫЕ ЕДИНИЦЫ		
А4	1		1.020-1/83.2-15 09-01	СЕТКА КОСВ. АРМ. СКА-3	2	
А4	2		1.020-1/83.2-15 10-01	СЕТКА КОСВ. АРМ. СКА-4	3	
А4	3		1.020-1/83.2-15 02	СЕТКА С-2	3	
А4	4		1.020-1/83.2-15 11-01	ИЗДЕЛИЕ ЗАКЛАДНОЕ МН-7	3	
				ДЕТАЛИ		
				СТ. ОТД. ГОСТ 5781-82		
БЧ	5		20.013.11640	Ф20 А-III L=11640	4	28.7КГ
А4	6		1.020-1/83.2-15 08-03	СТЕРЖЕНЬ ОТДЕЛЬНЫЙ	39	
				СТ. ОТД. ГОСТ 5781-82		
БЧ	7		6.011.650	Ф6 А-I L=650	4	0.14КГ
				1.020-1/83.2-6 08-06 КП-95		
				СБОРОЧНЫЕ ЕДИНИЦЫ		
А4	1		1.020-1/83.2-15 09-01	СЕТКА КОСВ. АРМ. СКА-3	2	
А4	2		1.020-1/83.2-15 10-01	СЕТКА КОСВ. АРМ. СКА-4	3	
А4	3		1.020-1/83.2-15 02	СЕТКА С-2	3	

1.020-1/83.2-6 08 | Лист 2

ЭПВЦ Киев ЗНИИЭП. ОПЕРАТОР ТЛП КОРТ. САВЧЕНКО

ВЗАМ. ИНВ. № | ПОДПИСЬ И ДАТА | ИНВ. № ПОДЛ.

ФОРМАТ А4

САВЧЕНКО

ОПЕРАТОР ТЛП КОРТ

ЭПВЦ Киев ЗНИИЭП

ФОРМАТ	ЗОНА	ПОЗ.	ОБОЗНАЧЕНИЕ	НАИМЕНОВАНИЕ	КОЛ	ПРИМЕЧАНИЕ
				ДЕТАЛИ		
				СТ. ОТД. ГОСТ 5781-82		
ВЧ		5	20.013.11640	Ф20 А-III L=11640	4	28.7КГ
А4		6	1.020-1/83.2-15 08-03	СТЕРЖЕНЬ ОТДЕЛЬНЫЙ	39	
				СТ. ОТД. ГОСТ 5781-82		
ВЧ		7	6.011.650	Ф6 А-I L=650	4	0.14КГ
				1.020-1/83.2-6 08-07		
				КП-96		
				СБОРОЧНЫЕ ЕДИНИЦЫ		
А4		1	1.020-1/83.2-15 09-01	СЕТКА КОСВ. АРМ. СКА-3	2	
А4		2	1.020-1/83.2-15 10-01	СЕТКА КОСВ. АРМ. СКА-4	3	
А4		3	1.020-1/83.2-15 02	СЕТКА С-2	3	
А4		4	1.020-1/83.2-15 12-01	ИЗДЕЛИЕ ЗАКЛАДНОЕ МН-8	3	
				ДЕТАЛИ		
				СТ. ОТД. ГОСТ 5781-82		
ВЧ		5	20.013.11640	Ф20 А-III L=11640	4	28.7КГ
А4		6	1.020-1/83.2-15 08-03	СТЕРЖЕНЬ ОТДЕЛЬНЫЙ	39	
				СТ. ОТД. ГОСТ 5781-82		
ВЧ		7	6.011.650	Ф6 А-I L=650	4	0.14КГ

ВЗАМ. ИНВ. № | ПОДПИСЬ И ДАТА | ИНВ. № ПОДЛ.

ОПЕРАТОР ТЛП КОРТ

ЭПВЦ Киев ЗНИИЭП

ФОРМАТ	ЗОНА	ПОЗ.	ОБОЗНАЧЕНИЕ	НАИМЕНОВАНИЕ	КОЛ	ПРИМЕЧАНИЕ

ВЗАМ. ИНВ. № | ПОДПИСЬ И ДАТА | ИНВ. № ПОДЛ.

ЭПВЦ КиевЗНИИЭП | ОПЕРАТОР ТЛП КОРТ | ЗУЕНКО

РИС. 1

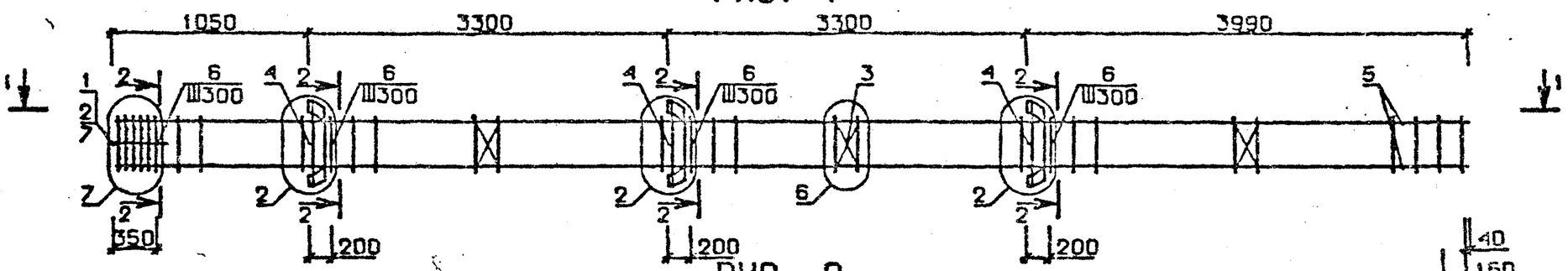

РИС. 2

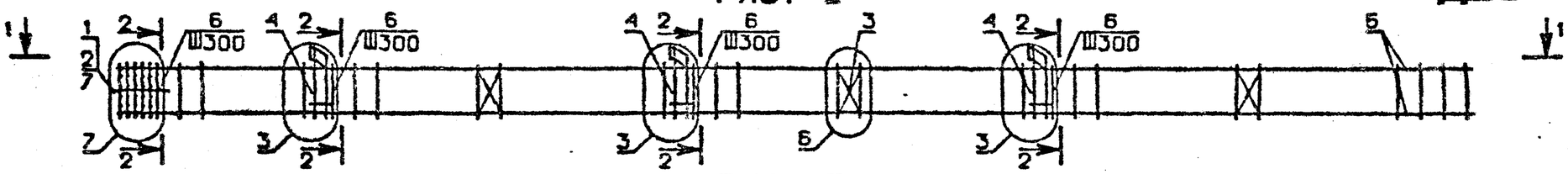

РИС. 3

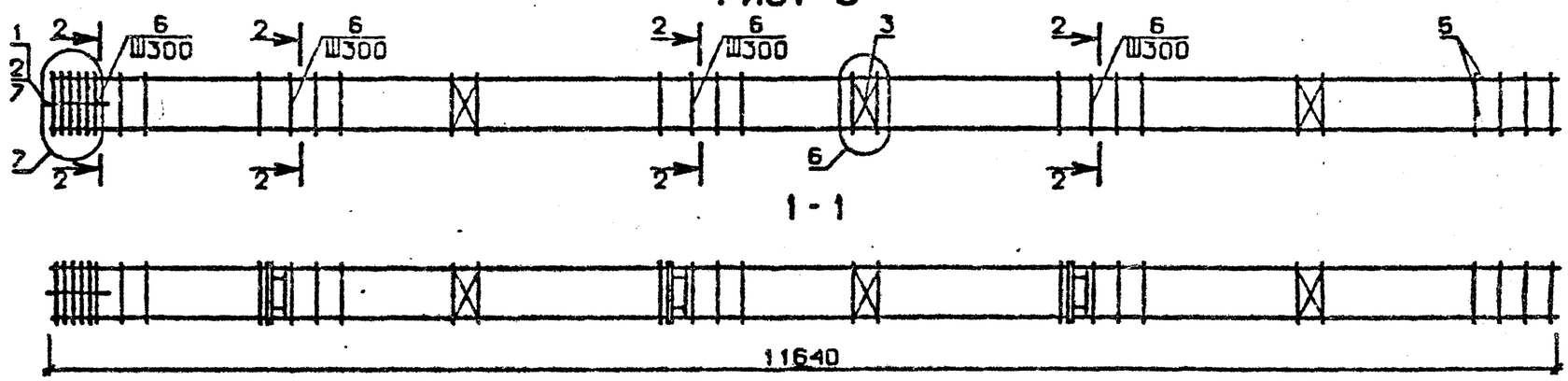

1 - 1

N УЗЛА	N ДОКУМЕНТА
2	1.020-1/83.2-6 ООУ П 1
3	П 1
6	П 2
7	П 3
15	П 2

2-2

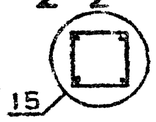

НАЧ. ОТД.	Волынский		
Н.КОНТР.	Григорьев		
ГП.КОНСТР.	Шац		
ГИП	Никонорова		
РАЗРАБ.	Богданова		
ПРОВЕРИЛ	Ковдашева		
Н.ОТДЕЛА	Гаврина		

1.020-1/83.2-6 08 СБ

КАРКАС ПРОСТРАНСТВЕННЫЙ КП

СТАДИЯ	МАССА	МАСШТАБ
Р	СМ ТАБЛ	
ЛИСТ 1	ЛИСТОВ 2	

ЦНИИЭП торгово-бытовых зданий и туристских комплексов

19836 30

ФОРМАТ А2

ВЗАМ. ИНВ.№ | ПОДПИСЬ И ДАТА | ИНВ.№ ПОДЛ.

ЭПВЦ КиевЗНИИЭП | ОПЕРАТОР ТПП КОРТ | ЗУЕНКО

ОБОЗНАЧЕНИЕ	МАРКА	РИС	МАССА, кг
I.020-I/83.2-6 08	КП-89	I	I84,38
-0I	КП-90	2	I66,47
-02	КП-9I	3	I39,24
-03	КП-92	I	I89,2I
-04	КП-93	2	I7I,3I
-05	КП-94	2	I82,07
-06	КП-95	3	I44,08
-07	КП-96	I	203,33

ВЗАМ. ИНВ.№ | ПОДП. И ДАТА | ИНВ.№ ПОДЛ.

ФОРМАТ А4

ЭПВЦ КиевЗНИИЭП | ОПЕРАТОР ТПП КОРТ | САВЧЕНКО

ФОРМАТ	ЗОНА	ПОЗ	ОБОЗНАЧЕНИЕ	НАИМЕНОВАНИЕ	КОЛ.	ПРИМЕЧАНИЕ
				ДОКУМЕНТАЦИЯ		
А3			1.020-1/83.2-6 09СБ	СБОРОЧНЫЙ ЧЕРТЕЖ		
А3			1.020-1/83.2-6 00У	УЗЛЫ АРМАТУРНЫЕ		
А3			1.020-1/83.2-6 00ТО	ТЕХНИЧЕСКОЕ ОПИСАНИЕ		
			ПЕРЕМЕННЫЕ ДАННЫЕ	ДЛЯ ИСПОЛНЕНИЙ:		
				1.020-1/83.2-6 09 КП-97		
				СБОРОЧНЫЕ ЕДИНИЦЫ		
А4	1		1.020-1/83.2-15 09-01	СЕТКА КОСВ. АРМ. СКА-3	2	
А4	2		1.020-1/83.2-15 10-01	СЕТКА КОСВ. АРМ. СКА-4	3	
А4	3		1.020-1/83.2-15 02	СЕТКА С-2	3	
А4	4		1.020-1/83.2-15 11	ИЗДЕЛИЕ ЗАКЛАДНОЕ МН-5	3	
				ДЕТАЛИ		
				СТ. ОТД. ГОСТ 5781-82		
ВЧ	5		20.013.11640	Ф20 А-III L=11640	4	28.7КГ
ВЧ	6		16.013.4590	Ф16 А-III L=4590	4	7.24КГ
А4	7		1.020-1/83.2-15 08-03	СТЕРЖЕНЬ ОТДЕЛЬНЫЙ	39	
				СТ. ОТД. ГОСТ 5781-82		
ВЧ	8		6.011.650	Ф6 А-I L=650	4	0.14КГ
				1.020-1/83.2-6 09-01 КП-98		
				СБОРОЧНЫЕ ЕДИНИЦЫ		
А4	1		1.020-1/83.2-15 09-01	СЕТКА КОСВ. АРМ. СКА-3	2	
А4	2		1.020-1/83.2-15 10-01	СЕТКА КОСВ. АРМ. СКА-4	3	
А4	3		1.020-1/83.2-15 02	СЕТКА С-2	3	
				ДЕТАЛИ		
				СТ. ОТД. ГОСТ 5781-82		
ВЧ	5		20.013.11640	Ф20 А-III L=11640	4	28.7КГ
ВЧ	6		16.013.4590	Ф16 А-III L=4590	4	7.24КГ
А4	7		1.020-1/83.2-15 08-03	СТЕРЖЕНЬ ОТДЕЛЬНЫЙ	39	
				СТ. ОТД. ГОСТ 5781-82		
ВЧ	8		6.011.650	Ф6 А-I L=650	4	0.14КГ
				1.020-1/83.2-6 09-02 КП-99		
				СБОРОЧНЫЕ ЕДИНИЦЫ		
А4	1		1.020-1/83.2-15 09-01	СЕТКА КОСВ. АРМ. СКА-3	2	
А4	2		1.020-1/83.2-15 10-01	СЕТКА КОСВ. АРМ. СКА-4	3	
А4	3		1.020-1/83.2-15 02	СЕТКА С-2	3	
А4	4		1.020-1/83.2-15 12	ИЗДЕЛИЕ ЗАКЛАДНОЕ МН-6	3	
				ДЕТАЛИ		
				СТ. ОТД. ГОСТ 5781-82		

ВЗАМ. ИНВ.№ | ПОДПИСЬ И ДАТА | ИНВ.№ ПОДЛ.

НАЧ.ОТД.	Волынский		1.020-1/83.2-6 09
Н.КОНТР.	Григорев		
ГЛ.КОНСТР.	Шац		КАРКАС ПРОСТРАНСТВЕННЫЙ КП-97 – КП-104
ГИП	Колдашева		
РАЗРАБ.	Богданова		
ПРОВЕРИЛ	Никонорова		
ИСПОЛНИЛ	Гаевина		

СТАДИЯ	ЛИСТ	ЛИСТОВ
Р		3

ЦНИИЭП

19236 31

ФОРМАТ А4

САВЧЕНКО

ОПЕРАТОР ТЛП КОРТ

ЭПВЦ Киев ЗНИИЭП

ФОРМАТ	ЗОНА	ПОЗ.	ОБОЗНАЧЕНИЕ	НАИМЕНОВАНИЕ	КОЛ	ПРИМЕЧАНИЕ
БЧ		5	20.013.11640	Ф20 А-III L=11640	4	28.7КГ
БЧ		6	20.013.4590	Ф20 А-III L=4590	4	11.3КГ
А4		7	1.020-1/83.2-15 08-03	СТЕРЖЕНЬ ОТДЕЛЬНЫЙ	39	
				СТ. ОТД. ГОСТ 5781-82		
БЧ		8	6.011.650	Ф6 А-I L=650	4	0.14КГ
				1.020-1/83.2-6 09-03		
				КП-100		
				СБОРОЧНЫЕ ЕДИНИЦЫ		
А4		1	1.020-1/83.2-15 09-01	СЕТКА КОСВ. АРМ. СКА-3	2	
А4		2	1.020-1/83.2-15 10-01	СЕТКА КОСВ. АРМ. СКА-4	3	
А4		3	1.020-1/83.2-15 02	СЕТКА С-2	3	
А4		4	1.020-1/83.2-15 11	ИЗДЕЛИЕ ЗАКЛАДНОЕ МН-5	3	
				ДЕТАЛИ		
				СТ. ОТД. ГОСТ 5781-82		
БЧ		5	20.013.11640	Ф20 А-III L=11640	4	28.7КГ
БЧ		6	20.013.4590	Ф20 А-III L=4590	4	11.3КГ
А4		7	1.020-1/83.2-15 08-03	СТЕРЖЕНЬ ОТДЕЛЬНЫЙ	39	
				СТ. ОТД. ГОСТ 5781-82		
БЧ		8	6.011.650	Ф6 А-I L=650	4	0.14КГ
				1.020-1/83.2-6 09-04		
				КП-101		
				СБОРОЧНЫЕ ЕДИНИЦЫ		
А4		1	1.020-1/83.2-15 09-01	СЕТКА КОСВ. АРМ. СКА-3	2	
А4		2	1.020-1/83.2-15 10-01	СЕТКА КОСВ. АРМ. СКА-4	3	
А4		3	1.020-1/83.2-15 02	СЕТКА С-2	3	
А4		4	1.020-1/83.2-15 11	ИЗДЕЛИЕ ЗАКЛАДНОЕ МН-5	3	
				ДЕТАЛИ		
				СТ. ОТД. ГОСТ 5781-82		
БЧ		5	22.013.11640	Ф22 А-III L=11640	4	34.7КГ
БЧ		6	22.013.4590	Ф22 А-III L=4590	4	13.7КГ
А4		7	1.020-1/83.2-15 08-03	СТЕРЖЕНЬ ОТДЕЛЬНЫЙ	39	
				СТ. ОТД. ГОСТ 5781-82		
БЧ		8	6.011.650	Ф6 А-I L=650	4	0.14КГ
				1.020-1/83.2-6 09-05		
				КП-102		
				СБОРОЧНЫЕ ЕДИНИЦЫ		
А4		1	1.020-1/83.2-15 09-01	СЕТКА КОСВ. АРМ. СКА-3	2	
А4		2	1.020-1/83.2-15 10-01	СЕТКА КОСВ. АРМ. СКА-4	3	
А4		3	1.020-1/83.2-15 02	СЕТКА С-2	3	
				ДЕТАЛИ		
				СТ. ОТД. ГОСТ 5781-82		
БЧ		5	22.013.11640	Ф22 А-III L=11640	4	34.7КГ
БЧ		6	22.013.4590	Ф22 А-III L=4590	4	13.7КГ
А4		7	1.020-1/83.2-15 08-03	СТЕРЖЕНЬ ОТДЕЛЬНЫЙ	39	
				СТ. ОТД. ГОСТ 5781-82		
БЧ		8	6.011.650	Ф6 А-I L=650	4	0.14КГ
				1.020-1/83.2-6 09-06		

ВЗАМ. ИНВ. № | ПОДПИСЬ И ДАТА | ИНВ. № ПОДЛ

ФОРМАТ А4

САВЧЕНКО

ОПЕРАТОР ТЛП КОРТ

ЭПВЦ Киев ЗНИИЭП

ФОРМАТ	ЗОНА	ПОЗ.	ОБОЗНАЧЕНИЕ	НАИМЕНОВАНИЕ	КОЛ	ПРИМЕЧАНИЕ
				КП-103		
				СБОРОЧНЫЕ ЕДИНИЦЫ		
А4		1	1.020-1/83.2-15 09-01	СЕТКА КОСВ. АРМ. СКА-3	4	
А4		2	1.020-1/83.2-15 10-01	СЕТКА КОСВ. АРМ. СКА-4	3	
А4		3	1.020-1/83.2-15 02	СЕТКА С-2	3	
А4		4	1.020-1/83.2-15 11	ИЗДЕЛИЕ ЗАКЛАДНОЕ МН-5	3	
				ДЕТАЛИ		
				СТ. ОТД. ГОСТ 5781-82		
БЧ		5	36.013.11640	Ф36 А-III L=11640	4	93.0КГ
БЧ		6	16.013.4590	Ф16 А-III L=4590	4	7.24КГ
А4		7	1.020-1/83.2-15 08-05	СТЕРЖЕНЬ ОТДЕЛЬНЫЙ	38	
				СТ. ОТД. ГОСТ 5781-82		
БЧ		8	6.011.650	Ф6 А-I L=650	4	0.14КГ
				1.020-1/83.2-6 09-07		
				КП-104		
				СБОРОЧНЫЕ ЕДИНИЦЫ		
А4		1	1.020-1/83.2-15 09-01	СЕТКА КОСВ. АРМ. СКА-3	4	
А4		2	1.020-1/83.2-15 10-01	СЕТКА КОСВ. АРМ. СКА-4	3	
А4		3	1.020-1/83.2-15 02	СЕТКА С-2	3	
				ДЕТАЛИ		
				СТ. ОТД. ГОСТ 5781-82		
БЧ		5	36.013.11640	Ф36 А-III L=11640	4	93.0КГ
БЧ		6	16.013.4590	Ф16 А-III L=4590	4	7.24КГ
А4		7	1.020-1/83.2-15 08-05	СТЕРЖЕНЬ ОТДЕЛЬНЫЙ	38	
				СТ. ОТД. ГОСТ 5781-82		
БЧ		8	6.011.650	Ф6 А-I L=650	4	0.14КГ

ВЗАМ. ИНВ. № | ПОДПИСЬ И ДАТА | ИНВ. № ПОДЛ

19836 32

ФОРМАТ А4

ЭПВЦ КиевЗНИИЭП | ОПЕРАТОР ТПП КОРТ | ЗУЕНКО

РИС. 1

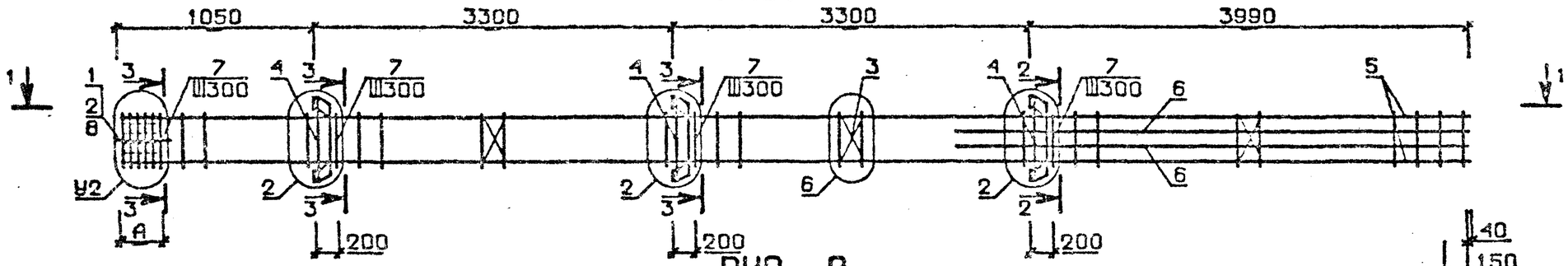

РИС. 2

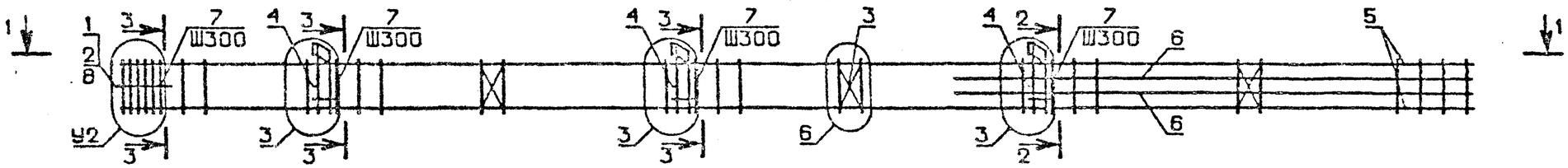

РИС. 3

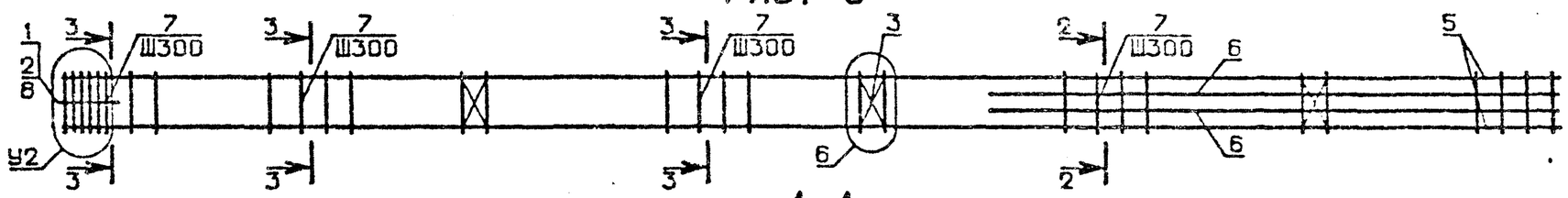

1-1

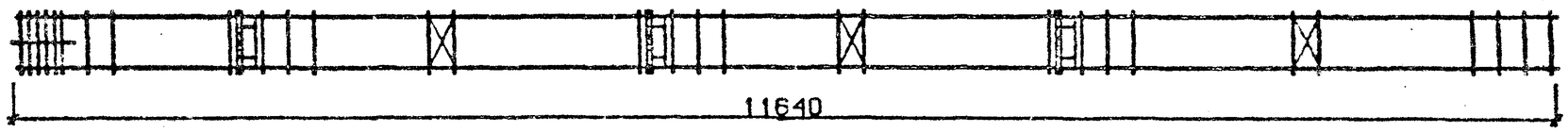

N УЗЛА	N ДОКУМЕНТА
2	1.020-1/83.2-6 ООУ Л1
3	Л1
6	Л2
7	Л5
[illegible]	Л3
15	Л2
17	Л2

2-2

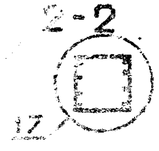

3-3

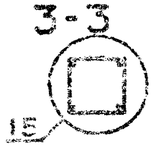

НАЧ. ОТД.	Волынский		
Н.КОНТР.	Григорьев		
ГЛ.КОНСТР.	Шац		
ГИП	Никонорова		
РАЗРАБ.	Самбина		
ПРОВЕРИЛ	Поваляева		
НОРМОКОНТ.	Богданова		

1.020-1/83.2-6 09 ОБ

КАРКАС ПРОСТРАНСТВЕННЫЙ КП

СТАДИЯ	МАССА	МАСШТАБ
Р	см таб	

ЛИСТ 4 | ЛИСТОВ 2

ЦНИИЭП Торгового объекта зданий и туристских баз отдыха

19836 33

ФОРМАТ А3

ТПП КОРТ 1.020-1/83.2-6 09 ОБ

ЭПВЦ КиевЗНИИЭП | ОПЕРАТОР ТЛП КОРТ | ЗУЙКО

ОБОЗНАЧЕНИЕ	МАРКА	РИС	А	У2	МАССА, кг
I.020-I/83.2-6 09	КП-97	2	350	7	200,28
-0I	КП-98	3	350	7	I73,05
-02	КП-99	I	350	7	234,49
-03	КП-I00	2	350	7	2I6,58
-04	КП-I0I	2	350	7	250,2I
-05	КП-I02	3	350	7	222,98
-06	КП-I03	2	650	II	486,63
-07	КП-I04	3	650	II	459,40

ВЗАМ. ИНВ.№ | ПОДП. И ДАТА | ИНВ. № ПОДЛ

I.020-I/83.2-6 09 СВ | ЛИСТ 2

ФОРМАТ А4

ЭПВЦ КиевЗНИИЭП | ОПЕРАТОР ТЛП КОРТ | САВЧЕНКО

ФОРМАТ	ЗОНА	ПОЗ	ОБОЗНАЧЕНИЕ	НАИМЕНОВАНИЕ	КОЛ.	ПРИМЕЧАНИЕ
				ДОКУМЕНТАЦИЯ		
А3			1.020-1/83.2-6 10СВ	СБОРОЧНЫЙ ЧЕРТЕЖ		
А3			1.020-1/83.2-6 00У	УЗЛЫ АРМАТУРНЫЕ		
А3			1.020-1/83.2-6 00ТО	ТЕХНИЧЕСКОЕ ОПИСАНИЕ		
			ПЕРЕМЕННЫЕ ДАННЫЕ	ДЛЯ ИСПОЛНЕНИЙ:		
				1.020-1/83.2-6 10 КП-I05 СБОРОЧНЫЕ ЕДИНИЦЫ		
А4	1		1.020-1/83.2-15 09-01	СЕТКА КОСВ. АРМ. СКА-3	2	
А4	2		1.020-1/83.2-15 10-01	СЕТКА КОСВ. АРМ. СКА-4	3	
А4	3		1.020-1/83.2-15 02	СЕТКА С-2	3	
А4	4		1.020-1/83.2-15 12-01	ИЗДЕЛИЕ ЗАКЛАДНОЕ МН-8	3	
				ДЕТАЛИ СТ. ОТД. ГОСТ 5781-82		
ВЧ	5		20.013.11640	Ф20 А-III L=11640	4	28.7КГ
ВЧ	6		28.013.4590	Ф28 А-III L=4590	4	22.2КГ
А4	7		1.020-1/83.2-15 08-03	СТЕРЖЕНЬ ОТДЕЛЬНЫЙ	23	
А4	8		1.020-1/83.2-15 08-04	СТЕРЖЕНЬ ОТДЕЛЬНЫЙ	16	
				СТ. ОТД. ГОСТ 5781-82		
ВЧ	9		6.011.650	Ф6 А-I L=650	4	0.14КГ
				1.020-1/83.2-6 10-01 КП-I06 СБОРОЧНЫЕ ЕДИНИЦЫ		
А4	1		1.020-1/83.2-15 09-01	СЕТКА КОСВ. АРМ. СКА-3	2	
А4	2		1.020-1/83.2-15 10-01	СЕТКА КОСВ. АРМ. СКА-4	3	
А4	3		1.020-1/83.2-15 02	СЕТКА С-2	3	
А4	4		1.020-1/83.2-15 11-01	ИЗДЕЛИЕ ЗАКЛАДНОЕ МН-7	3	
				ДЕТАЛИ СТ. ОТД. ГОСТ 5781-82		
ВЧ	5		20.013.11640	Ф20 А-III L=11640	4	28.7КГ
ВЧ	6		28.013.4590	Ф28 А-III L=4590	4	22.2КГ
А4	7		1.020-1/83.2-15 08-03	СТЕРЖЕНЬ ОТДЕЛЬНЫЙ	23	
А4	8		1.020-1/83.2-15 08-04	СТЕРЖЕНЬ ОТДЕЛЬНЫЙ	16	
				СТ. ОТД. ГОСТ 5781-82		
ВЧ	9		6.011.650	Ф6 А-I L=650	4	0.14КГ
				1.020-1/83.2-6 10-02 КП-I07 СБОРОЧНЫЕ ЕДИНИЦЫ		
А4	1		1.020-1/83.2-15 09-01	СЕТКА КОСВ. АРМ. СКА-3	2	
А4	2		1.020-1/83.2-15 10-01	СЕТКА КОСВ. АРМ. СКА-4	3	
А4	3		1.020-1/83.2-15 02	СЕТКА С-2	3	

ВЗАМ. ИНВ.№ | ПОДПИСЬ И ДАТА | ИНВ.№ ПОДЛ

НАЧ.ОТД.	Волынский	
Н.КОНТР.	Григорев	
ГЛ.КОНСТР.	Шац	
ГИП	Никонорова	
РАЗРАБ.	Богданова	
ПРОВЕРИЛ	Колдашева	
ИСПОЛНИЛ	Лакеева	

1.020-1/83.2-6 10

КАРКАС ПРОСТРАНСТВЕННЫЙ КП-I05 - КП-I08

СТАДИЯ	ЛИСТ	ЛИСТОВ
Р	I	2

ЦНИИЭП торгово-бытовых зданий и туристских комплексов

19836 34

ФОРМАТ А4

ФОРМАТ	ЗОНА	ПОЗ.	ОБОЗНАЧЕНИЕ	НАИМЕНОВАНИЕ	КОЛ	ПРИМЕЧАНИЕ
А4	4		1.020-1/83.2-15 11-01	ИЗДЕЛИЕ ЗАКЛАДНОЕ МН-7	3	
				ДЕТАЛИ		
				СТ. ОТД. ГОСТ 5781-82		
БЧ	5		22.013.11640	Ф22 А-III L=11640	4	34.7КГ
БЧ	6		25.013.4590	Ф25 А-III L=4590	4	17.7КГ
А4	7		1.020-1/83.2-15 08-03	СТЕРЖЕНЬ ОТДЕЛЬНЫЙ	23	
А4	8		1.020-1/83.2-15 08-04	СТЕРЖЕНЬ ОТДЕЛЬНЫЙ	16	
				СТ. ОТД. ГОСТ 5781-82		
БЧ	9		6.011.650	Ф6 А-I L=650	4	0.14КГ
				1.020-1/83.2-6 10-03		
				КП-108		
				СБОРОЧНЫЕ ЕДИНИЦЫ		
А4	1		1.020-1/83.2-15 09-01	СЕТКА КОСВ. АРМ. СКА-3	2	
А4	2		1.020-1/83.2-15 10-01	СЕТКА КОСВ. АРМ. СКА-4	3	
А4	3		1.020-1/83.2-15 02	СЕТКА С-2	3	
				ДЕТАЛИ		
				СТ. ОТД. ГОСТ 5781-82		
БЧ	5		22.013.11640	Ф22 А-III L=11640	4	34.7КГ
БЧ	6		25.013.4590	Ф25 А-III L=4590	4	17.7КГ
А4	7		1.020-1/83.2-15 08-03	СТЕРЖЕНЬ ОТДЕЛЬНЫЙ	23	
А4	**8**		**1.020-1/83.2-15 08-04**	**СТЕРЖЕНЬ ОТДЕЛЬНЫЙ**	**16**	
				СТ. ОТД. ГОСТ 5781-82		
БЧ	**9**		**6.011.650**	**Ф6 А-I L=650**	**4**	**0.14КГ**

САВЧЕНКО
ОПЕРАТОР ТЛП КОРТ
ЭГІВЦ Киев ЗНИИЭП

1.020-1/83.2-6 13

ЛИСТ 2

ФОРМАТ	ЗОНА	ПОЗ.	ОБОЗНАЧЕНИЕ	НАИМЕНОВАНИЕ	КОЛ	ПРИМЕЧАНИЕ

ОПЕРАТОР ТЛП КОРТ
ЭГІВЦ Киев ЗНИИЭП

ЭПВЦ КиевЗНИИЭП | ОПЕРАТОР ТПП КОРТ | ЗУЕНКО

РИС. 1

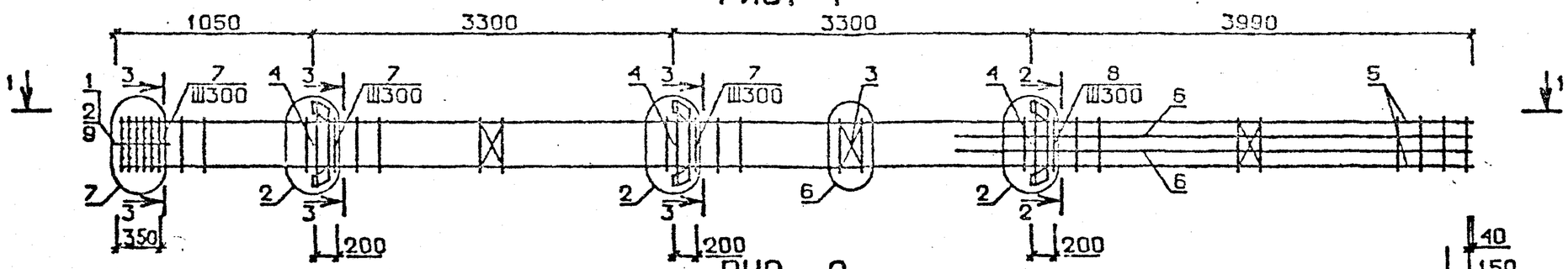

РИС. 2

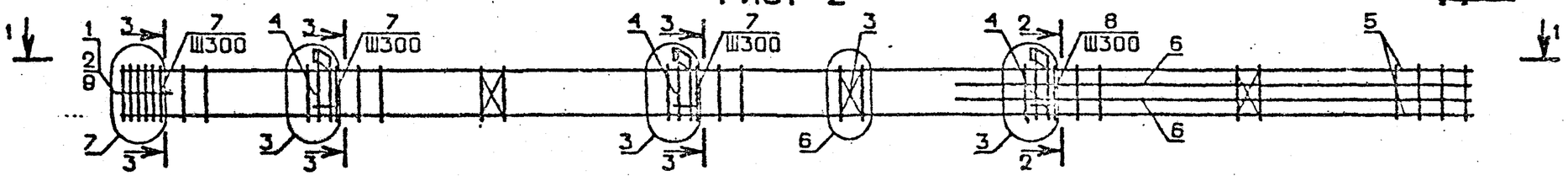

РИС. 3

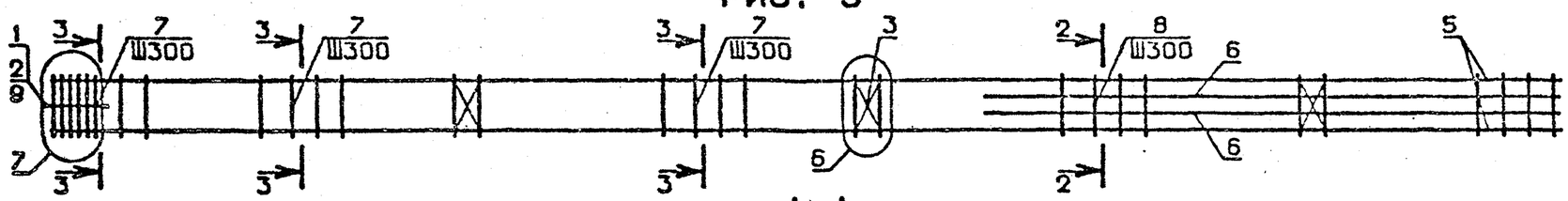

1-1

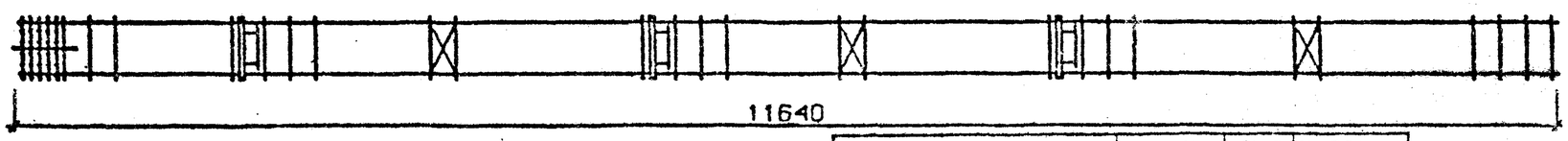

ОБОЗНАЧЕНИЕ	МАРКА	РИС.	МАССА, кг
I.020-I/83.2-6 I0	КП-I05	I	296,I7
-0I	КП-I06	2	274,9I
-02	КП-I07	2	28I,02
-03	КП-I08	3	243,03

N УЗЛА	N ДОКУМЕНТА
2	1.020-1/83.2-6 ООУ П1
3	П1
6	П2
7	П3
15	П2
17	П2

2-2

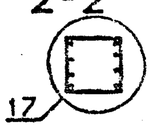

3-3

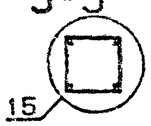

НАЧ. ОТД.	Волинский	
Н.КОНТР.	Григорьев	
ГЛ.КОНСТР.	Шац	
ГИП	Никокорова	
РАЗРАБ.	Ливина	
ПРОВЕРИЛ	Кедашева	
ИСПОЛНИТ.	Богданова	

1.020-1/83.2-6 10 ОБ

КАРКАС ПРОСТРАНСТВЕННЫЙ КП

СТАДИЯ	МАССА	МАСШТАБ
Р	см таб.	

ЛИСТ | ЛИСТОВ 1

ЦНИИЭП торгово-бытовых зданий и туристских комплексов

19836 36

ФОРМАТ А3

ИНВ №ПОДЛ | ПОДПИСЬ И ДАТА | ВЗАМ. ИНВ №

ФОРМАТ	ЗОНА	ПОЗ.	ОБОЗНАЧЕНИЕ	НАИМЕНОВАНИЕ	КОЛ.	ПРИМЕЧАНИЕ
				ДОКУМЕНТАЦИЯ		
А3			1.020-1/83.2-6 11СВ	СБОРОЧНЫЙ ЧЕРТЕЖ		
А3			1.020-1/83.2-6 00У	УЗЛЫ АРМАТУРНЫЕ		
А3			1.020-1/83.2-6 00ТО	ТЕХНИЧЕСКОЕ ОПИСАНИЕ		
			ПЕРЕМЕННЫЕ ДАННЫЕ	ДЛЯ ИСПОЛНЕНИЙ:		
				1.020-1/83.2-6 11		
				КП-109		
				СБОРОЧНЫЕ ЕДИНИЦЫ		
А4	1		1.020-1/83.2-15 09-01	СЕТКА КОСВ. АРМ. СКА-3	2	
А4	2		1.020-1/83.2-15 10-01	СЕТКА КОСВ. АРМ. СКА-4	3	
А4	3		1.020-1/83.2-15 02	СЕТКА С-2	3	
А4	4		1.020-1/83.2-15 12	ИЗДЕЛИЕ ЗАКЛАДНОЕ МН-6	3	
				ДЕТАЛИ		
				СТ. ОТД. ГОСТ 5781-82		
ВЧ	5		20.013.11640	Ф20 А-III L=11640	4	28.7КГ
ВЧ	6		28.013.7890	Ф28 А-III L=7890	2	38.1КГ
ВЧ	7		28.013.4590	Ф28 А-III L=4590	2	22.2КГ
А4	8		1.020-1/83.2-15 08-03	СТЕРЖЕНЬ ОТДЕЛЬНЫЙ	12	
А4	9		1.020-1/83.2-15 08-04	СТЕРЖЕНЬ ОТДЕЛЬНЫЙ	27	
				СТ. ОТД. ГОСТ 5781-82		
ВЧ	10		6.011.650	Ф6 А-I L=650	4	0.14КГ
				1.020-1/83.2-6 11-01		
				КП-110		
				СБОРОЧНЫЕ ЕДИНИЦЫ		
А4	1		1.020-1/83.2-15 09-01	СЕТКА КОСВ. АРМ. СКА-3	2	
А4	2		1.020-1/83.2-15 10-01	СЕТКА КОСВ. АРМ. СКА-4	3	
А4	3		1.020-1/83.2-15 02	СЕТКА С-2	3	
А4	4		1.020-1/83.2-15 11	ИЗДЕЛИЕ ЗАКЛАДНОЕ МН-5	3	
				ДЕТАЛИ		
				СТ. ОТД. ГОСТ 5781-82		
ВЧ	5		20.013.11640	Ф20 А-III L=11640	4	28.7КГ
ВЧ	6		28.013.7890	Ф28 А-III L=7890	2	38.1КГ
ВЧ	7		28.013.4590	Ф28 А-III L=4590	2	22.2КГ
А4	8		1.020-1/83.2-15 08-03	СТЕРЖЕНЬ ОТДЕЛЬНЫЙ	12	
А4	9		1.020-1/83.2-15 08-04	СТЕРЖЕНЬ ОТДЕЛЬНЫЙ	27	
				СТ. ОТД. ГОСТ 5781-82		
ВЧ	10		6.011.650	Ф6 А-I L=650	4	0.14КГ
				1.020-1/83.2-6 11-02		
				КП-111		
				СБОРОЧНЫЕ ЕДИНИЦЫ		
А4	1		1.020-1/83.2-15 09-01	СЕТКА КОСВ. АРМ. СКА-3	2	

САВЧЕНКО

ОПЕРАТОР ТЛП КОРТ

ЭПВЦ КиевЗНИИЭП

ВЗАМ. ИНВ. № | ПОДПИСЬ И ДАТА | ИНВ. № ПОДЛ.

НАЧ.ОТД.	Волынский		1.020-1/83.2-6 11
Н.КОНТР.	Григорев		
ГЛ.КОНСТР.	Цац		
ГИП	Колдашева		КАРКАС ПРОСТРАНСТВЕННЫЙ КП-109 - КП-116
РАЗРАБ.	Сливина		
ПРОВЕРИЛ	Никонорова		
ИСПОЛНИЛ	Богданова		

СТАДИЯ	ЛИСТ	ЛИСТОВ
Р	1	3

ЦНИИЭП торгово-бытовых зданий и туристских комплексов

ФОРМАТ А4

ФОРМАТ	ЗОНА	ПОЗ.	ОБОЗНАЧЕНИЕ	НАИМЕНОВАНИЕ	КОЛ.	ПРИМЕЧАНИЕ
А4	2		1.020-1/83.2-15 10-01	СЕТКА КОСВ. АРМ. СКА-4	3	
А4	3		1.020-1/83.2-15 02	СЕТКА С-2	3	
А4	4		1.020-1/83.2-15 11-01	ИЗДЕЛИЕ ЗАКЛАДНОЕ МН-7	3	
				ДЕТАЛИ		
				СТ. ОТД. ГОСТ 5781-82		
ВЧ	5		22.013.11640	Ф22 А-III L=11640	4	34.7КГ
ВЧ	6		32.013.7890	Ф32 А-III L=7890	2	49.8КГ
ВЧ	7		32.013.4590	Ф32 А-III L=4590	2	29.0КГ
А4	8		1.020-1/83.2-15 08-03	СТЕРЖЕНЬ ОТДЕЛЬНЫЙ	12	
А4	9		1.020-1/83.2-15 08-04	СТЕРЖЕНЬ ОТДЕЛЬНЫЙ	27	
				СТ. ОТД. ГОСТ 5781-82		
ВЧ	10		6.011.650	Ф6 А-I L=650	4	0.14КГ
				1.020-1/83.2-6 11-03		
				КП-112		
				СБОРОЧНЫЕ ЕДИНИЦЫ		
А4	1		1.020-1/83.2-15 09-01	СЕТКА КОСВ. АРМ. СКА-3	2	
А4	2		1.020-1/83.2-15 10-01	СЕТКА КОСВ. АРМ. СКА-4	3	
А4	3		1.020-1/83.2-15 02	СЕТКА С-2	3	
				ДЕТАЛИ		
				СТ. ОТД. ГОСТ 5781-82		
ВЧ	5		22.013.11640	Ф22 А-III L=11640	4	34.7КГ
ВЧ	6		32.013.7890	Ф32 А-III L=7890	2	49.8КГ
ВЧ	7		32.013.4590	Ф32 А-III L=4590	2	29.0КГ
А4	8		1.020-1/83.2-15 08-03	СТЕРЖЕНЬ ОТДЕЛЬНЫЙ	12	
А4	9		1.020-1/83.2-15 08-04	СТЕРЖЕНЬ ОТДЕЛЬНЫЙ	27	
				СТ. ОТД. ГОСТ 5781-82		
ВЧ	10		6.011.650	Ф6 А-I L=650	4	0.14КГ
				1.020-1/83.2-6 11-04		
				КП-113		
				СБОРОЧНЫЕ ЕДИНИЦЫ		
А4	1		1.020-1/83.2-15 09-01	СЕТКА КОСВ. АРМ. СКА-3	2	
А4	2		1.020-1/83.2-15 10-01	СЕТКА КОСВ. АРМ. СКА-4	3	
А4	3		1.020-1/83.2-15 02	СЕТКА С-2	3	
А4	4		1.020-1/83.2-15 12-01	ИЗДЕЛИЕ ЗАКЛАДНОЕ МН-8	3	
				ДЕТАЛИ		
				СТ. ОТД. ГОСТ 5781-82		
ВЧ	5		20.013.11640	Ф20 А-III L=11640	4	28.7КГ
ВЧ	6		40.013.7890	Ф40 А-III L=7890	2	77.8КГ
ВЧ	7		40.013.4590	Ф40 А-III L=4590	2	45.3КГ
А4	8		1.020-1/83.2-15 08-03	СТЕРЖЕНЬ ОТДЕЛЬНЫЙ	12	
А4	9		1.020-1/83.2-15 08-05	СТЕРЖЕНЬ ОТДЕЛЬНЫЙ	27	
				СТ. ОТД. ГОСТ 5781-82		
ВЧ	10		6.011.650	Ф6 А-I L=650	4	0.14КГ
				1.020-1/83.2-6 11-05		
				КП-114		
				СБОРОЧНЫЕ ЕДИНИЦЫ		
А4	1		1.020-1/83.2-15 09-01	СЕТКА КОСВ. АРМ. СКА-3	2	
А4	2		1.020-1/83.2-15 10-01	СЕТКА КОСВ. АРМ. СКА-4	3	
А4	3		1.020-1/83.2-15 02	СЕТКА С-2	3	

САВЧЕНКО

ОПЕРАТОР ТЛП КОРТ

ЭПВЦ Киев ЗНИИЭП

ВЗАМ. ИНВ. № | ПОДПИСЬ И ДАТА | ИНВ. № ПОДЛ.

1.020-1/83.2-6 11

ЛИСТ 2

ФОРМАТ А4

ФОРМАТ	ЗОНА	ПОЗ.	ОБОЗНАЧЕНИЕ	НАИМЕНОВАНИЕ	КОЛ	ПРИМЕЧАНИЕ
А4	4		1.020-1/83.2-15 11-01	ИЗДЕЛИЕ ЗАКЛАДНОЕ МН-7	3	
				ДЕТАЛИ		
				СТ. ОТД. ГОСТ 5781-82		
БЧ	5		20.013.11640	Ф20 А-Ш L=11640	4	28.7КГ
БЧ	6		40.013.7890	Ф40 А-Ш L=7890	2	77.8КГ
БЧ	7		40.013.4590	Ф40 А-Ш L=4590	2	45.3КГ
А4	8		1.020-1/83.2-15 08-03	СТЕРЖЕНЬ ОТДЕЛЬНЫЙ	12	
А4	9		1.020-1/83.2-15 08-05	СТЕРЖЕНЬ ОТДЕЛЬНЫЙ	27	
				СТ. ОТД. ГОСТ 5781-82		
БЧ	10		6.011.650	Ф6 А-I L=650	4	0.14КГ
				1.020-1/83.2-6 11-06		
				КП-II5		
				СБОРОЧНЫЕ ЕДИНИЦЫ		
А4	1		1.020-1/83.2-15 09-01	СЕТКА КОСВ. АРМ. СКА-3	3	
А4	2		1.020-1/83.2-15 10-01	СЕТКА КОСВ. АРМ. СКА-4	3	
А4	3		1.020-1/83.2-15 02	СЕТКА С-2	3	
А4	4		1.020-1/83.2-15 12-01	ИЗДЕЛИЕ ЗАКЛАДНОЕ МН-8	3	
				ДЕТАЛИ		
				СТ. ОТД. ГОСТ 5781-82		
БЧ	5		32.013.11640	Ф32 А-Ш L=11640	4	73.5КГ
БЧ	6		40.013.7890	Ф40 А-Ш L=7890	2	77.8КГ
БЧ	7		40.013.4590	Ф40 А-Ш L=4590	2	45.3КГ
А4	8		1.020-1/83.2-15 08-04	СТЕРЖЕНЬ ОТДЕЛЬНЫЙ	11	
А4	9		1.020-1/83.2-15 08-05	СТЕРЖЕНЬ ОТДЕЛЬНЫЙ	27	
				СТ. ОТД. ГОСТ 5781-82		
БЧ	10		6.011.650	Ф6 А-I L=650	4	0.14КГ
				1.020-1/83.2-6 11-07		
				КП-II6		
				СБОРОЧНЫЕ ЕДИНИЦЫ		
А4	1		1.020-1/83.2-15 09-01	СЕТКА КОСВ. АРМ. СКА-3	3	
А4	2		1.020-1/83.2-15 10-01	СЕТКА КОСВ. АРМ. СКА-4	3	
А4	3		1.020-1/83.2-15 02	СЕТКА С-2	3	
А4	4		1.020-1/83.2-15 11-01	ИЗДЕЛИЕ ЗАКЛАДНОЕ МН-7	3	
				ДЕТАЛИ		
				СТ. ОТД. ГОСТ 5781-82		
БЧ	5		32.013.11640	Ф32 А-Ш L=11640	4	73.5КГ
БЧ	6		40.013.7890	Ф40 А-Ш L=7890	2	77.8КГ
БЧ	7		40.013.4590	Ф40 А-Ш L=4590	2	45.3КГ
А4	8		1.020-1/83.2-15 08-04	СТЕРЖЕНЬ ОТДЕЛЬНЫЙ	11	
А4	9		1.020-1/83.2-15 08-05	СТЕРЖЕНЬ ОТДЕЛЬНЫЙ	27	
				СТ. ОТД. ГОСТ 5781-82		
БЧ	10		6.011.650	Ф6 А-I L=650	4	0.14КГ

САВЧЕНКО

ОПЕРАТОР ТПП КОРТ

ЭПВЦ Киев ЗНИИЭП

ВЗАМ.ИНВ.№ | ПОДПИСЬ И ДАТА | ИНВ.№ПОДЛ.

ФОРМАТ	ЗОНА	ПОЗ.	ОБОЗНАЧЕНИЕ	НАИМЕНОВАНИЕ	КОЛ	ПРИМЕЧАНИЕ

ОПЕРАТОР ТПП КОРТ

ЭПВЦ Киев ЗНИИЭП

ВЗАМ.ИНВ.№ | ПОДПИСЬ И ДАТА | ИНВ.№ПОДЛ.

ЭПВЦ КиевЗНИИЭП | оператор ТПП КОРТ | ЗУЕНКО

РИС. 1

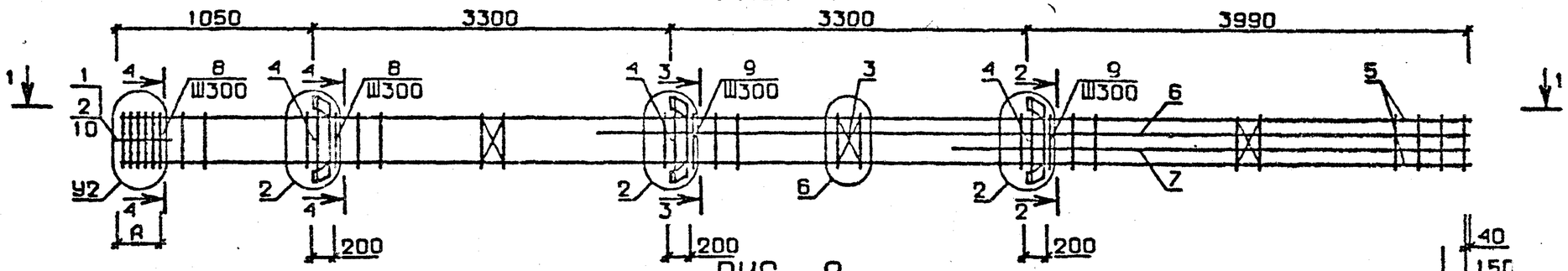

РИС. 2

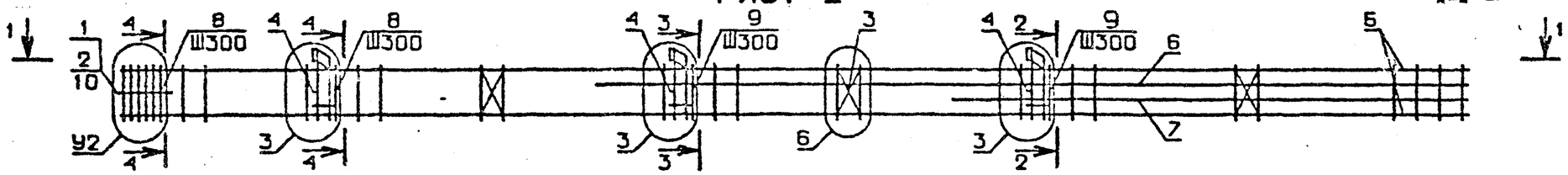

РИС. 3

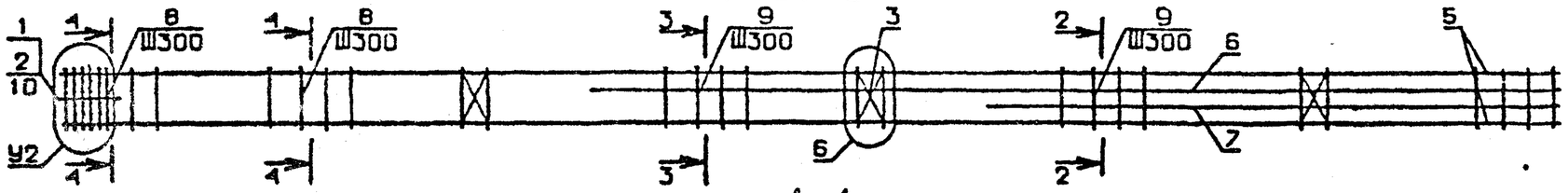

1 - 1

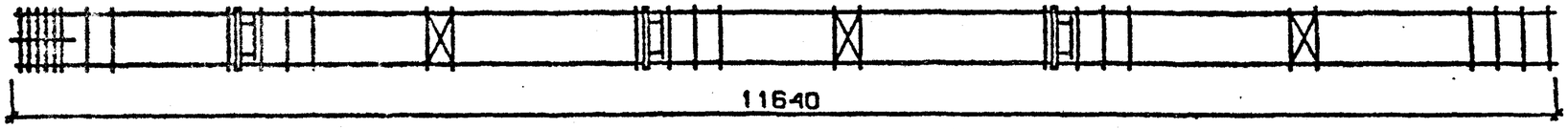

N УЗЛА	N ДОКУМЕНТА
2	1.020-1/83.2-6 ООУ Л1
3	Л1
6	Л2
7	Л3
9	Л3
15	Л2
16	Л2
17	Л2

2-2 3-3 4-4

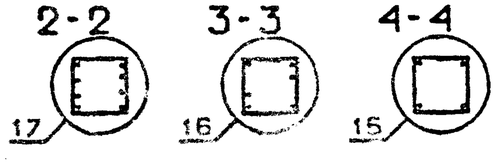

НАЧ ОТД	Волынский	
Н.КОНТР	Григорев	
ГЛ.КОНСТР	Шац	
ГИП	Никонорова	
РАЗРАБ.	Богданова	
ПРОВЕРИЛ	Колдашева	
ИСПОЛНИЛ	Алеева	

1.020-1/83.2-6 11 СБ

КАРКАС ПРОСТРАНСТВЕННЫЙ КП

СТАДИЯ	МАССА	МАСШТАБ
Р	см. табл	

ЛИСТ 1 ЛИСТОВ 2

ЦНИИЭП Типового жилища зданий и туристских комплексов

19836 39

ФОРМАТ А3

ВЗАМ. ИНВ.№ | ПОДПИСЬ И ДАТА | ИНВ.№ ПОДЛ.

ТПП КОРТ 1.020-1/83.2-6 11 СБ

ЭПВЦ КиевЗНИИЭП | Оператор ТПП КОРТ | Зуенко

ОБОЗНАЧЕНИЕ	МАРКА	РИС	А	У2	МАССА, кг
I.020-I/83.2-6 II	КП-I09	I	350	7	316,76
-01	КП-II0	2	350	7	298,86
-02	КП-III	2	350	7	370,67
-03	КП-II2	3	350	7	332,68
-04	КП-II3	I	350	7	465,69
-05	КП-II4	2	350	7	444,43
-06	КП-II5	I	650	9	650,69
-07	КП-II6	2	650	9	629,43

Взам. инв. № | Подп. и дата | Инв. № подл

I.020-I/83.2-6 II СБ | Лист 2

Формат А4

ЭПВЦ КиевЗНИИЭП | Оператор ТПП КОРТ | Савченко

Формат	Зона	Поз	Обозначение	Наименование	Кол	Примечание
				ДОКУМЕНТАЦИЯ		
А3			1.020-1/83.2-6 12СБ	СБОРОЧНЫЙ ЧЕРТЕЖ		
А3			1.020-1/83.2-6 00У	УЗЛЫ АРМАТУРНЫЕ		
А3			1.020-1/83.2-6 00ТО	ТЕХНИЧЕСКОЕ ОПИСАНИЕ		
			ПЕРЕМЕННЫЕ ДАННЫЕ	ДЛЯ ИСПОЛНЕНИЙ:		
				1.020-1/83.2-6 12 КП-II7		
				СБОРОЧНЫЕ ЕДИНИЦЫ		
А4	1		1.020-1/83.2-15 09-01	СЕТКА КОСВ. АРМ. СКА-3	2	
А4	2		1.020-1/83.2-15 10-01	СЕТКА КОСВ. АРМ. СКА-4	3	
А4	3		1.020-1/83.2-15 02	СЕТКА С-2	3	
А4	4		1.020-1/83.2-15 11	ИЗДЕЛИЕ ЗАКЛАДНОЕ МН-5	3	
				ДЕТАЛИ		
				СТ. ОТД. ГОСТ 5781-82		
БЧ	5		25.013.11640	Ф25 А-III L=11640	4	44.9КГ
БЧ	6		25.013.7890	Ф25 А-III L=7890	2	30.4КГ
БЧ	7		25.013.4590	Ф25 А-III L=4590	2	17.7КГ
А4	8		1.020-1/83.2-15 08-04	СТЕРЖЕНЬ ОТДЕЛЬНЫЙ	39	
				СТ. ОТД. ГОСТ 5781-82		
БЧ	9		6.011.650	Ф6 А-I L=650	4	0.14КГ
				1.020-1/83.2-6 12-01 КП-II8		
				СБОРОЧНЫЕ ЕДИНИЦЫ		
А4	1		1.020-1/83.2-15 09-01	СЕТКА КОСВ. АРМ. СКА-3	2	
А4	2		1.020-1/83.2-15 10-01	СЕТКА КОСВ. АРМ. СКА-4	3	
А4	3		1.020-1/83.2-15 02	СЕТКА С-2	3	
				ДЕТАЛИ		
				СТ. ОТД. ГОСТ 5781-82		
БЧ	5		25.013.11640	Ф25 А-III L=11640	4	44.9КГ
БЧ	6		25.013.7890	Ф25 А-III L=7890	2	30.4КГ
БЧ	7		25.013.4590	Ф25 А-III L=4590	2	17.7КГ
А4	8		1.020-1/83.2-15 08-04	СТЕРЖЕНЬ ОТДЕЛЬНЫЙ	39	
				СТ. ОТД. ГОСТ 5781-82		
БЧ	9		6.011.650	Ф6 А-I L=650	4	0.14КГ
				1.020-1/83.2-6 12-02 КП-II9		
				СБОРОЧНЫЕ ЕДИНИЦЫ		
А4	1		1.020-1/83.2-15 09-01	СЕТКА КОСВ. АРМ. СКА-3	3	
А4	2		1.020-1/83.2-15 10-01	СЕТКА КОСВ. АРМ. СКА-4	3	
А4	3		1.020-1/83.2-15 02	СЕТКА С-2	3	
А4	4		1.020-1/83.2-15 12	ИЗДЕЛИЕ ЗАКЛАДНОЕ МН-6	3	

Взам. инв. № | Подпись и дата | Инв. № подл

Нач.отд.	Волынский		1.020-1/83.2-6 12
Н.контр.	Григорев		
Гл.констр.	Шац		КАРКАС ПРОСТРАНСТВЕННЫЙ КП-II7 - КП-I26
ГИП	Колдашева		
Разраб.	Сливина		
Проверил	Никонорова		
Исполнил	Богданова		

Стадия	Лист	Листов
Р	I	4

ЦНИИЭП торгово-бытовых зданий и туристских комплексов

19836-40

Формат А4

ФОРМАТ	ЗОНА	ПОЗ.	ОБОЗНАЧЕНИЕ	НАИМЕНОВАНИЕ	КОЛ	ПРИМЕЧАНИЕ
				ДЕТАЛИ		
				СТ. ОТД. ГОСТ 5781-82		
БЧ		5	28.013.11640	Ф28 А-III L=11640	4	56.3КГ
БЧ		6	32.013.7890	Ф32 А-III L=7890	2	49.8КГ
БЧ		7	32.013.4590	Ф32 А-III L=4590	2	29.0КГ
А4		8	1.020-1/83.2-15 08-04	СТЕРЖЕНЬ ОТДЕЛЬНЫЙ	38	
				СТ. ОТД. ГОСТ 5781-82		
БЧ		9	6.011.650	Ф6 А-I L=650	4	0.14КГ
				1.020-1/83.2-6 12-03		
				КП-I20		
				СБОРОЧНЫЕ ЕДИНИЦЫ		
А4		1	1.020-1/83.2-15 09-01	СЕТКА КОСВ. АРМ. СКА-3	3	
А4		2	1.020-1/83.2-15 10-01	СЕТКА КОСВ. АРМ. СКА-4	3	
А4		3	1.020-1/83.2-15 02	СЕТКА С-2	3	
А4		4	1.020-1/83.2-15 11	ИЗДЕЛИЕ ЗАКЛАДНОЕ МН-5	3	
				ДЕТАЛИ		
				СТ. ОТД. ГОСТ 5781-82		
БЧ		5	28.013.11640	Ф28 А-III L=11640	4	56.3КГ
БЧ		6	32.013.7890	Ф32 А-III L=7890	2	49.8КГ
БЧ		7	32.013.4590	Ф32 А-III L=4590	2	29.0КГ
А4		8	1.020-1/83.2-15 08-04	СТЕРЖЕНЬ ОТДЕЛЬНЫЙ	38	
				СТ. ОТД. ГОСТ 5781-82		
БЧ		9	6.011.650	Ф6 А-I L=650	4	0.14КГ
				1.020-1/83.2-6 12-04		
				КП-I2I		
				СБОРОЧНЫЕ ЕДИНИЦЫ		
А4		1	1.020-1/83.2-15 09-01	СЕТКА КОСВ. АРМ. СКА-3	2	
А4		2	1.020-1/83.2-15 10-01	СЕТКА КОСВ. АРМ. СКА-4	3	
А4		3	1.020-1/83.2-15 02	СЕТКА С-2	3	
А4		4	1.020-1/83.2-15 11-01	ИЗДЕЛИЕ ЗАКЛАДНОЕ МН-7	3	
				ДЕТАЛИ		
				СТ. ОТД. ГОСТ 5781-82		
БЧ		5	32.013.11640	Ф32 А-III L=11640	4	73.5КГ
БЧ		6	32.013.7890	Ф32 А-III L=7890	2	49.8КГ
БЧ		7	32.013.4590	Ф32 А-III L=4590	2	29.0КГ
А4		8	1.020-1/83.2-15 08-04	СТЕРЖЕНЬ ОТДЕЛЬНЫЙ	38	
				СТ. ОТД. ГОСТ 5781-82		
БЧ		9	6.011.650	Ф6 А-I L=650	4	0.14КГ
				1.020-1/83.2-6 12-05		
				КП-I22		
				СБОРОЧНЫЕ ЕДИНИЦЫ		
А4		1	1.020-1/83.2-15 09-01	СЕТКА КОСВ. АРМ. СКА-3	3	
А4		2	1.020-1/83.2-15 10-01	СЕТКА КОСВ. АРМ. СКА-4	3	
А4		3	1.020-1/83.2-15 02	СЕТКА С-2	3	
				ДЕТАЛИ		
				СТ. ОТД. ГОСТ 5781-82		
БЧ		5	32.013.11640	Ф32 А-III L=11640	4	73.5КГ
БЧ		6	32.013.7890	Ф32 А-III L=7890	2	49.8КГ
БЧ		7	32.013.4590	Ф32 А-III L=4590	2	29.0КГ

САВЧЕНКО

ОПЕРАТОР ТЛП КОРТ

ЭПВЦ Киев ЗНИИЭП

ВЗАМ.ИНВ.№ | ПОДПИСЬ И ДАТА | ИНВ.№ ПОДЛ.

ФОРМАТ А4

ФОРМАТ	ЗОНА	ПОЗ.	ОБОЗНАЧЕНИЕ	НАИМЕНОВАНИЕ	КОЛ	ПРИМЕЧАНИЕ
А4		8	1.020-1/83.2-15 08-04	СТЕРЖЕНЬ ОТДЕЛЬНЫЙ	38	
				СТ. ОТД. ГОСТ 5781-82		
БЧ		9	6.011.650	Ф6 А-I L=650	4	0.14КГ
				1.020-1/83.2-6 12-06		
				КП-I23		
				СБОРОЧНЫЕ ЕДИНИЦЫ		
А4		1	1.020-1/83.2-15 09-01	СЕТКА КОСВ. АРМ. СКА-3	4	
А4		2	1.020-1/83.2-15 10-01	СЕТКА КОСВ. АРМ. СКА-4	3	
А4		3	1.020-1/83.2-15 02	СЕТКА С-2	3	
А4		4	1.020-1/83.2-15 12	ИЗДЕЛИЕ ЗАКЛАДНОЕ МН-6	3	
				ДЕТАЛИ		
				СТ. ОТД. ГОСТ 5781-82		
БЧ		5	36.013.11640	Ф36 А-III L=11640	4	93.0КГ
БЧ		6	28.013.7890	Ф28 А-III L=7890	2	38.1КГ
БЧ		7	28.013.4590	Ф28 А-III L=4590	2	22.2КГ
А4		8	1.020-1/83.2-15 08-05	СТЕРЖЕНЬ ОТДЕЛЬНЫЙ	38	
				СТ. ОТД. ГОСТ 5781-82		
БЧ		9	6.011.650	Ф6 А-I L=650	4	0.14КГ
				1.020-1/83.2-6 12-07		
				КП-I24		
				СБОРОЧНЫЕ ЕДИНИЦЫ		
А4		1	1.020-1/83.2-15 09-01	СЕТКА КОСВ. АРМ. СКА-3	4	
А4		2	1.020-1/83.2-15 10-01	СЕТКА КОСВ. АРМ. СКА-4	3	
А4		3	1.020-1/83.2-15 02	СЕТКА С-2	3	
А4		4	1.020-1/83.2-15 11	ИЗДЕЛИЕ ЗАКЛАДНОЕ МН-5	3	
				ДЕТАЛИ		
				СТ. ОТД. ГОСТ 5781-82		
БЧ		5	36.013.11640	Ф36 А-III L=11640	4	93.0КГ
БЧ		6	28.013.7890	Ф28 А-III L=7890	2	38.1КГ
БЧ		7	28.013.4590	Ф28 А-III L=4590	2	22.2КГ
А4		8	1.020-1/83.2-15 08-05	СТЕРЖЕНЬ ОТДЕЛЬНЫЙ	38	
				СТ. ОТД. ГОСТ 5781-82		
БЧ		9	6.011.650	Ф6 А-I L=650	4	0.14КГ
				1.020-1/83.2-6 12-08		
				КП-I25		
				СБОРОЧНЫЕ ЕДИНИЦЫ		
А4		1	1.020-1/83.2-15 09-01	СЕТКА КОСВ. АРМ. СКА-3	5	
А4		2	1.020-1/83.2-15 10-01	СЕТКА КОСВ. АРМ. СКА-4	3	
А4		3	1.020-1/83.2-15 02	СЕТКА С-2	3	
А4		4	1.020-1/83.2-15 12	ИЗДЕЛИЕ ЗАКЛАДНОЕ МН-6	3	
				ДЕТАЛИ		
				СТ. ОТД. ГОСТ 5781-82		
БЧ		5	40.013.11640	Ф40 А-III L=11640	4	114.8КГ
БЧ		6	32.013.7890	Ф32 А-III L=7890	2	49.8КГ
БЧ		7	32.013.4590	Ф32 А-III L=4590	2	29.0КГ
А4		8	1.020-1/83.2-15 08-05	СТЕРЖЕНЬ ОТДЕЛЬНЫЙ	38	
				СТ. ОТД. ГОСТ 5781-82		
БЧ		9	6.011.650	Ф6 А-I L=650	4	0.14КГ

САВЧЕНКО

ОПЕРАТОР ТЛП КОРТ

ЭПВЦ Киев ЗНИИЭП

ВЗАМ.ИНВ.№ | ПОДПИСЬ И ДАТА | ИНВ.№ ПОДЛ.

19836 41

ФОРМАТ А4

ФОРМАТ	ЗОНА	ПОЗ.	ОБОЗНАЧЕНИЕ	НАИМЕНОВАНИЕ	КОЛ	ПРИМЕЧАНИЕ
				1.020-1/83.2-6 12-09 КП-126		
				СБОРОЧНЫЕ ЕДИНИЦЫ		
А4		1	1.020-1/83.2-15 09-01	СЕТКА КОСВ. АРМ. СКА-3	5	
А4		2	1.020-1/83.2-15 10-01	СЕТКА КОСВ. АРМ. СКА-4	3	
А4		3	1.020-1/83.2-15 02	СЕТКА С-2	3	
А4		4	1.020-1/83.2-15 11	ИЗДЕЛИЕ ЗАКЛАДНОЕ МН-5	3	
				ДЕТАЛИ		
				СТ. ОТД. ГОСТ 5781-82		
ВЧ		5	40.013.11640	Ф40 А-III L=11640	4	114.8КГ
ВЧ		6	32.013.7890	Ф32 А-III L=7890	2	49.8КГ
ВЧ		7	32.013.4590	Ф32 А-III L=4590	2	29.0КГ
А4		8	1.020-1/83.2-15 08-05	СТЕРЖЕНЬ ОТДЕЛЬНЫЙ	38	
				СТ. ОТД. ГОСТ 5781-82		
ВЧ		9	6.011.650	Ф6 А-I L=650	4	0.14КГ

ЭПВЦ Киев ЗНИИЭП | ОПЕРАТОР ТПП КОРТ | САВЧЕНКО

ВЗАМ.ИНВ.№ | ПОДПИСЬ И ДАТА | ИНВ.№ПОДЛ

1.020-1/83.2-6 12

ЛИСТ 4

ФОРМАТ А4

ФОРМАТ	ЗОНА	ПОЗ.	ОБОЗНАЧЕНИЕ	НАИМЕНОВАНИЕ	КОЛ	ПРИМЕЧАНИЕ

ЭПВЦ Киев ЗНИИЭП | ОПЕРАТОР ТПП КОРТ

ВЗАМ.ИНВ.№ | ПОДПИСЬ И ДАТА | ИНВ.№ПОДЛ

ЛИСТ

19836 42

ФОРМАТ А4

ЭПВЦ КиевЗНИИЭП | ОПЕРАТОР ТПП КОРТ | ЗУЕНКО

РИС. 1

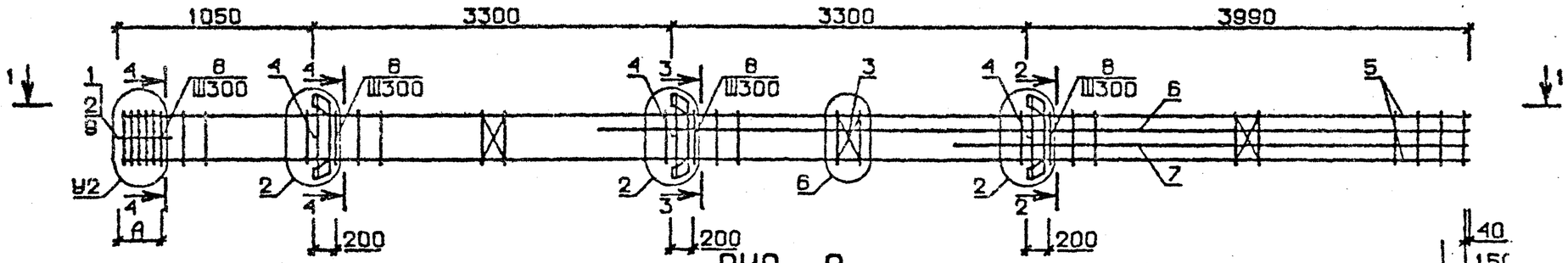

РИС. 2

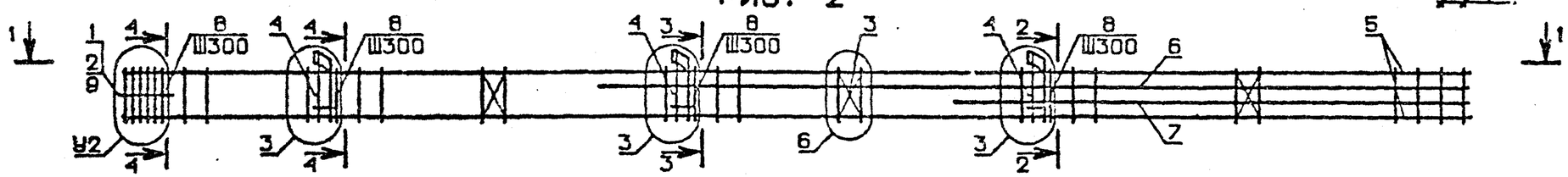

РИС. 3

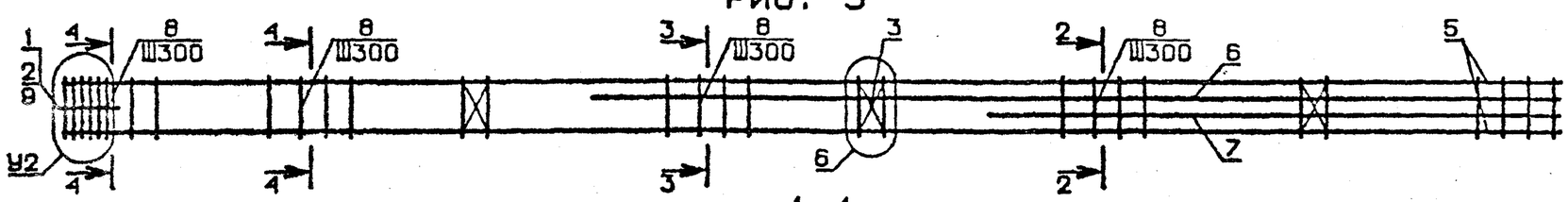

1 - 1

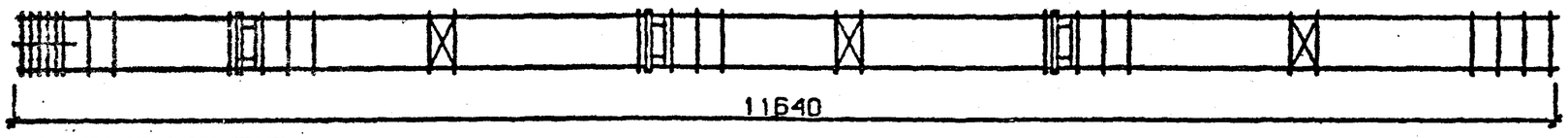

N УЗЛА	N ДОКУМЕНТА
2	1.020-1/83.2-6 ООУ П1
3	П1
6	П2
7	П3
9	П3
11	П3
13	П3
15	П2
16	П2
17	П2

2-2

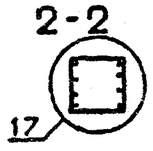

3-3

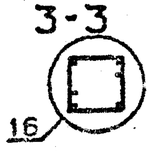

4-4

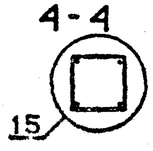

НАЧ ОТД	Волынский	
НКОНТР	Григорев	
ГПКОНСТР	Шац	
ГИП	Никоморова	
РАЗРАБ	Богданова	
ПРОВЕРИЛ	Колдашева	
ИСПОЛНИЛ	Самвина	

1.020-1/83.2-6 12 СБ

КАРКАС ПРОСТРАНСТВЕННЫЙ КП

СТАДИЯ	МАССА	МАСШТАБ
Р	см табл	

ЛИСТ 1 | ЛИСТОВ 2

ЦНИИЭП торгово-бытовых зданий и туристских комплексов

19836 43

ФОРМАТ А3

ВЗАМ. ИНВ.№ | ПОДПИСЬ И ДАТА | ИНВ.№ ПОДЛ.

ЭПВЦ КиевЗНИИЭП | ОПЕРАТОР ТЛП КОРТ | ЗУЕНКО

ОБОЗНАЧЕНИЕ	МАРКА	РИС.	А	У2	МАССА, кг
I.020-I/83.2-6 I2	КП-II7	2	350	7	342,05
-0I	КП-II8	3	350	7	3I4,82
-02	КП-II9	I	650	9	469,80
-03	КП-I20	2	650	9	45I,89
-04	КП-I2I	2	650	9	53I,55
-05	КП-I22	3	650	9	493,56
-06	КП-I23	I	650	II	596,2I
-07	КП-I24	2	650	II	578,30
-08	КП-I25	I	650	I3	723,77
-09	КП-I26	2	650	I3	705,86

ИНВ. № ПОДЛ | ПОДП. И ДАТА | ВЗАМ. ИНВ. №

I.020-I/83.2-6 I2 СБ

ЛИСТ 2

ФОРМАТ А4

ЭПВЦ КиевЗНИИЭП | ОПЕРАТОР ТЛП КОРТ | САВЧЕНКО

ФОРМАТ	ЗОНА	ПОЗ	ОБОЗНАЧЕНИЕ	НАИМЕНОВАНИЕ	КОЛ	ПРИМЕЧАНИЕ
				ДОКУМЕНТАЦИЯ		
А3			1.020-1/83.2-6 13СВ	СБОРОЧНЫЙ ЧЕРТЕЖ		
А3			1.020-1/83.2-6 00У	УЗЛЫ АРМАТУРНЫЕ		
А3			1.020-1/83.2-6 00ТО	ТЕХНИЧЕСКОЕ ОПИСАНИЕ		
			ПЕРЕМЕННЫЕ ДАННЫЕ	ДЛЯ ИСПОЛНЕНИЙ:		
				1.020-1/83.2-6 13 КП-I27		
				СБОРОЧНЫЕ ЕДИНИЦЫ		
А4	1		1.020-1/83.2-15 09-01	СЕТКА КОСВ. АРМ. СКА-3	5	
А4	2		1.020-1/83.2-15 10-01	СЕТКА КОСВ. АРМ. СКА-4	3	
А4	3		1.020-1/83.2-15 02	СЕТКА С-2	3	
А4	4		1.020-1/83.2-15 12	ИЗДЕЛИЕ ЗАКЛАДНОЕ МН-6	3	
				ДЕТАЛИ		
				СТ. ОТД. ГОСТ 5781-82		
ВЧ	5		40.013.11640	Ф40 А-III L=11640	4	II4.8КГ
ВЧ	6		40.013.11190	Ф40 А-III L=11190	4	II0.4КГ
А4	7		1.020-1/83.2-15 08-05	СТЕРЖЕНЬ ОТДЕЛЬНЫЙ	38	
				СТ. ОТД. ГОСТ 5781-82		
ВЧ	8		6.011.650	Ф6 А-I L=650	4	0.14КГ
				1.020-1/83.2-6 13-01 КП-I28		
				СБОРОЧНЫЕ ЕДИНИЦЫ		
А4	1		1.020-1/83.2-15 09-01	СЕТКА КОСВ. АРМ. СКА-3	5	
А4	2		1.020-1/83.2-15 10-01	СЕТКА КОСВ. АРМ. СКА-4	3	
А4	3		1.020-1/83.2-15 02	СЕТКА С-2	3	
А4	4		1.020-1/83.2-15 11	ИЗДЕЛИЕ ЗАКЛАДНОЕ МН-5	3	
				ДЕТАЛИ		
				СТ. ОТД. ГОСТ 5781-82		
ВЧ	5		40.013.11640	Ф40 А-III L=11640	4	II4.8КГ
ВЧ	6		40.013.11190	Ф40 А-III L=11190	4	II0.4КГ
А4	7		1.020-1/83.2-15 08-05	СТЕРЖЕНЬ ОТДЕЛЬНЫЙ	38	
				СТ. ОТД. ГОСТ 5781-82		
ВЧ	8		6.011.650	Ф6 А-I L=650	4	0.14КГ
				1.020-1/83.2-6 13-02 КП-I29		
				СБОРОЧНЫЕ ЕДИНИЦЫ		
А4	1		1.020-1/83.2-15 09-01	СЕТКА КОСВ. АРМ. СКА-3	5	
А4	2		1.020-1/83.2-15 10-01	СЕТКА КОСВ. АРМ. СКА-4	3	
А4	3		1.020-1/83.2-15 02	СЕТКА С-2	3	
А4	4		1.020-1/83.2-15 12-01	ИЗДЕЛИЕ ЗАКЛАДНОЕ МН-8	3	
				ДЕТАЛИ		

ВЗАМ. ИНВ. № | ПОДПИСЬ И ДАТА | ИНВ № ПОДЛ

НАЧ.ОТД.	Волынский	
Н.КОНТР	Григорев	
ГЛ.КОНСТР	Шац	
ГИП	Никонорова	
РАЗРАБ.	Богданова	
ПРОВЕРИЛ	Колдашева	
ИСПОЛНИЛ	Лакеева	

1.020-1/83.2-6 13

КАРКАС ПРОСТРАНСТВЕННЫЙ КП-I27 - КП-I30

СТАДИЯ	ЛИСТ	ЛИСТОВ
Р	I	2

ЦНИИЭП торгово-бытовых зданий и туристских комплексов

19836 44

ФОРМАТ А4

ФОРМАТ	ЗОНА	ПОЗ.	ОБОЗНАЧЕНИЕ	НАИМЕНОВАНИЕ	КОЛ.	ПРИМЕЧАНИЕ
				СТ. ОТД. ГОСТ 5781-82		
ВЧ		5	40.013.11640	Ф40 А-III L=11640	4	II4.8КГ
ВЧ		6	40.013.11190	Ф40 А-III L=11190	4	II0.4КГ
А4		7	1.020-1/83.2-15 08-05	СТЕРЖЕНЬ ОТДЕЛЬНЫЙ	38	
				СТ. ОТД. ГОСТ 5781-82		
ВЧ		8	6.011.650	Ф6 А-I L=650	4	0.14КГ
				1.020-1/83.2-6 13-03		
				КП-I30		
				СВОРОЧНЫЕ ЕДИНИЦЫ		
А4		1	1.020-1/83.2-15 09-01	СЕТКА КОСВ. АРМ. СКА-3	5	
А4		2	1.020-1/83.2-15 10-01	СЕТКА КОСВ. АРМ. СКА-4	3	
А4		3	1.020-1/83.2-15 02	СЕТКА С-2	3	
А4		4	1.020-1/83.2-15 11-01	ИЗДЕЛИЕ ЗАКЛАДНОЕ МН-7	3	
				ДЕТАЛИ		
				СТ. ОТД. ГОСТ 5781-82		
ВЧ		5	40.013.11640	Ф40 А-III L=11640	4	II4.8КГ
ВЧ		6	40.013.11190	Ф40 А-III L=11190	4	II0.4КГ
А4		7	1.020-1/83.2-15 08-05	СТЕРЖЕНЬ ОТДЕЛЬНЫЙ	38	
				СТ. ОТД. ГОСТ 5781-82		
ВЧ		8	6.011.650	Ф6 А-I L=650	4	0.14КГ

САВЧЕНКО

ОПЕРАТОР ТПП КОРТ

ЭПВЦ Киев ЗНИИЭП

ИНВ.№ ПОДЛ. | ПОДПИСЬ И ДАТА | ВЗАМ.ИНВ.№

ФОРМАТ	ЗОНА	ПОЗ.	ОБОЗНАЧЕНИЕ	НАИМЕНОВАНИЕ	КОЛ.	ПРИМЕЧАНИЕ

ОПЕРАТОР ТПП КОРТ

ЭПВЦ Киев ЗНИИЭП

ИНВ.№ ПОДЛ. | ПОДПИСЬ И ДАТА | ВЗАМ.ИНВ.№

ЭПВЦ КиевЗНИИЭП | ОПЕРАТОР ТПП КОРТ | ЗУЕНКО

РИС. 1

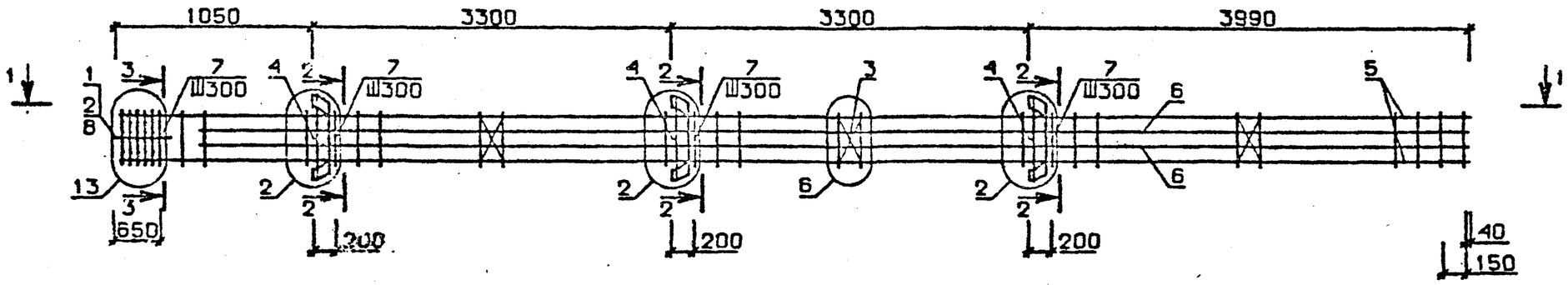

РИС. 2

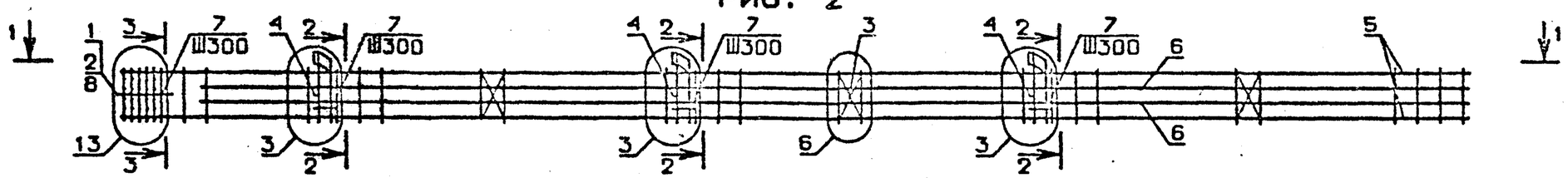

1-1

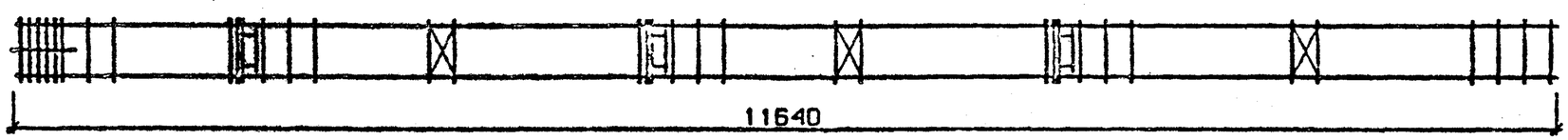

ОБОЗНАЧЕНИЕ	МАРКА	РИС	МАССА, кг
I.020-I/83.2-6 I3	КП-I27	I	I007,73
-0I	КП-I28	2	989,82
-02	КП-I29	I	I02I,85
-03	КП-I30	2	I000,59

N УЗЛА	N ДОКУМЕНТА
2	1.020-1/83.2-6 ООУ Л1
3	Л1
6	Л2
13	Л3
15	Л2
17	Л2

2-2

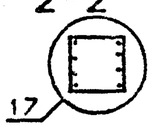

3-3

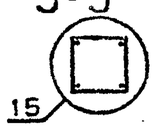

НАЧ ОТД	Волынский		
НКОНТР	Григорев		
ГЛКОНСТР	Шац		
ГИП	Никонорова		
РАЗРАБ.	Богданова		
ПРОВЕРИЛ	Колдашева		
ИСПОЛНИЛ	Лакеева		

1.020-1/83.2-6 13 СБ

КАРКАС ПРОСТРАНСТВЕННЫЙ КП

СТАДИЯ	МАССА	МАСШТАБ
Р	СМ ТАБЛ	
ЛИСТ	ЛИСТОВ 1	

ЦНИИЭП торгово-бытовых зданий и туристских комплексов

ВЗАМ. ИНВ № | ПОДПИСЬ И ДАТА | ИНВ № ПОДЛ.

19836 46

ФОРМАТ А3

ТПП КОРТ 1.020-1/83.2-6 13 СБ

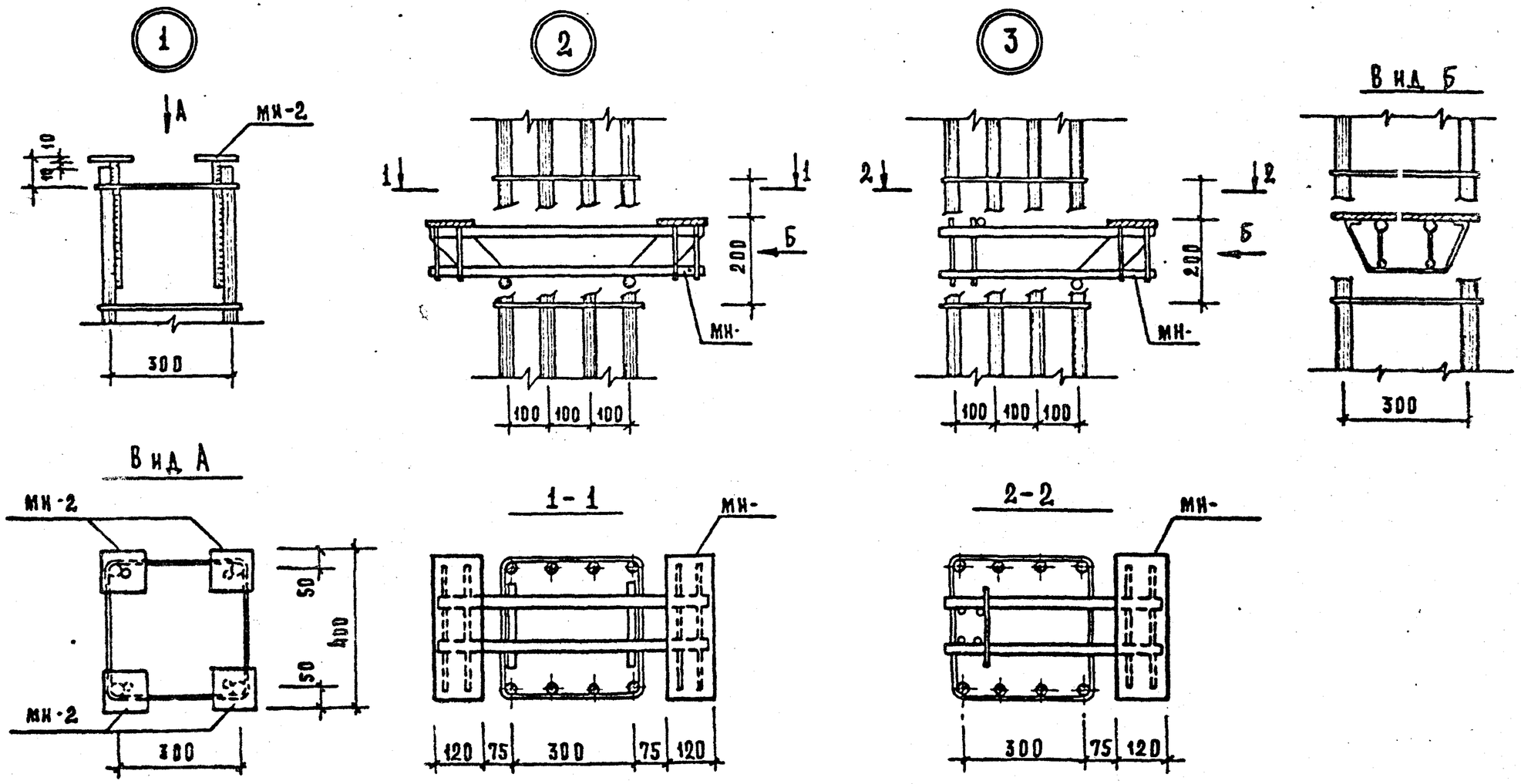

Нач отд.	Волынский		1. 020-1/83.2-6 009
Н. контр.	Прирорев		
ГА конст.	Шац		Узел
ГИП	Никонорова		
Разраб.	Сливина		
Проверил	Колдашева		
Исполнил	Степанова		

Стадия	Лист	Листов
Р	1	3

ЦНИИЭП

Инв. № подл. | Подпись и дата | Взам. инв. №

Копировал: Бусова 19836 47 Формат А3

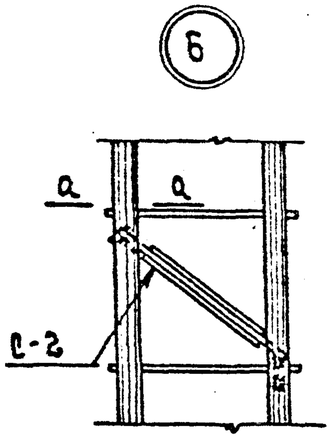

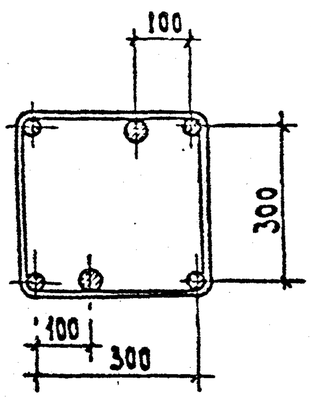

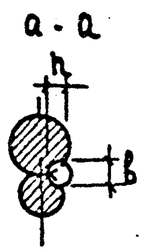

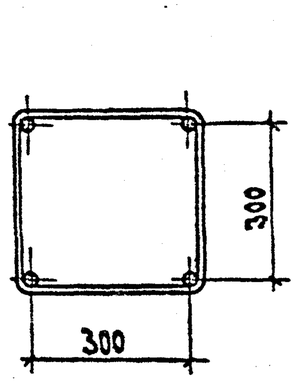

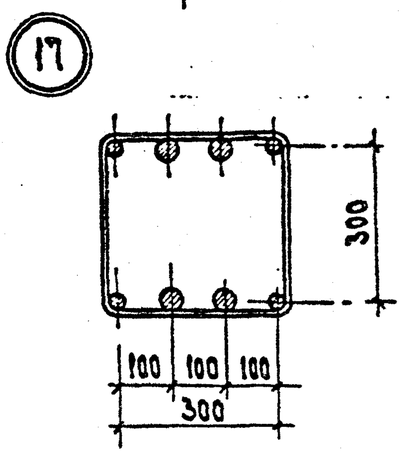

Ручную электродуговую сварку арматурных стержней производить по: СН 393-78 „Инструкция по сварке соединений арматуры и закладных деталей железобетонных изделий".

Инв. N подл. | Подп. и дата | Взам. инв. N

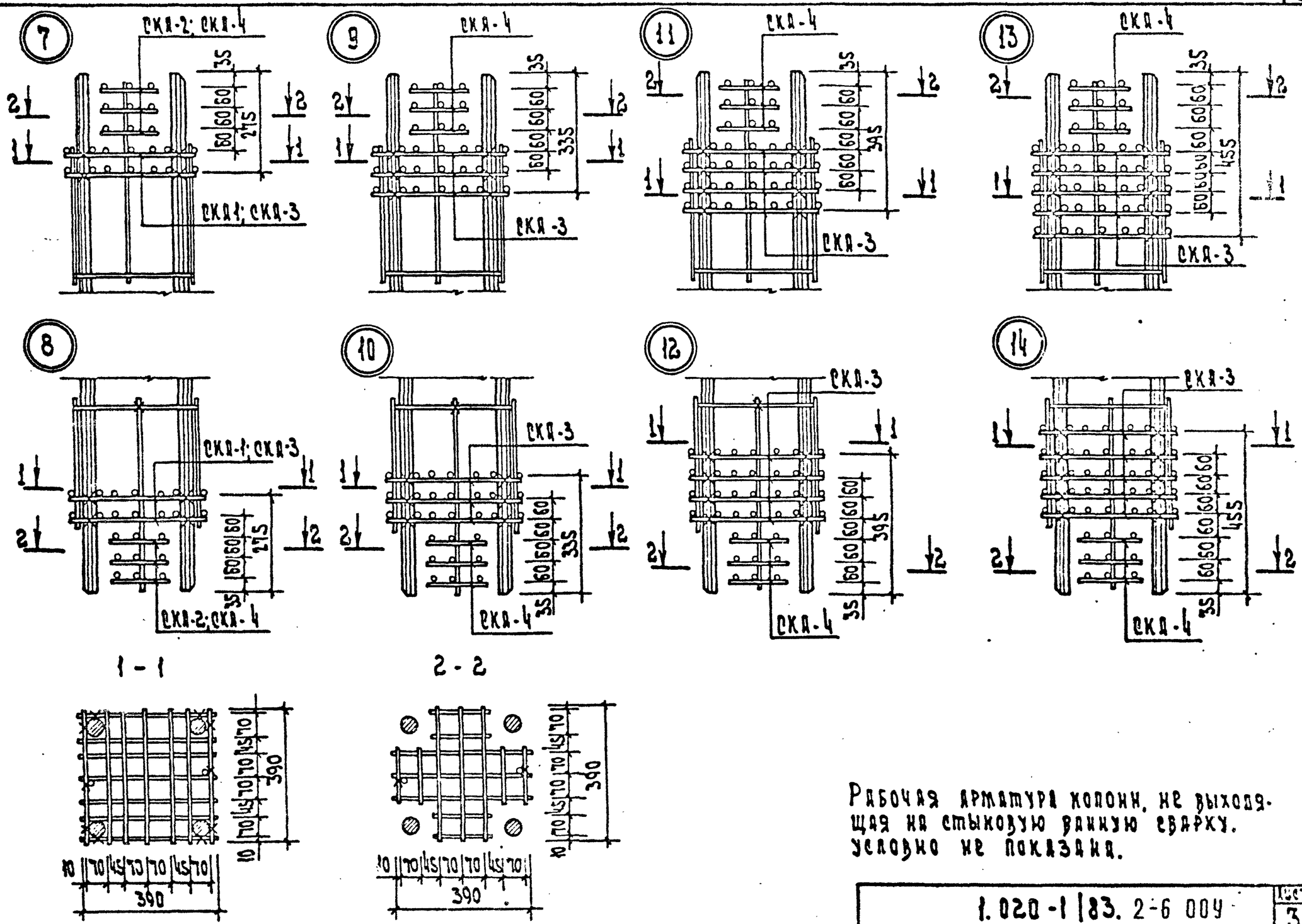

Рабочая арматура колонн, не выходящая на стыковую ванную сварку, условно не показана.

Инв. № подл.	Подп. и дата	Взам. инв. №

1.020-1/83. 2-6 004

Лист 3