ГОСКОМИТЕТ
ПО ГРАЖДАНСКОМУ
СТРОИТЕЛЬСТВУ
И АРХИТЕКТУРЕ
ПРИ ГОССТРОЕ СССР

ЦНИИЭП
ЖИЛИЩА

И
10.9-7

СЕРИЯ 85

КИРПИЧНЫЕ ДОМА И БЛОК-СЕКЦИИ С ПОПЕРЕЧНЫМИ НЕСУЩИМИ СТЕНАМИ

ЧАСТЬ 10. ИЗДЕЛИЯ ЗАВОДСКОГО ИЗГОТОВЛЕНИЯ

РАЗДЕЛ 10.9-7. АСБЕСТОЦЕМЕНТНЫЕ ПАНЕЛИ НАРУЖНЫХ СТЕН В ЛОДЖИЯХ ДЛЯ г. ЧЕРЕПОВЦА

ДОГОВОР 4761

NN пп	Наименование чертежей	NN лист	NN стр.
1	Обложка	—	1
2	Содержание альбома	1	2
3	Пояснительная записка	2,3	3,4
4	Навесная панель Н1л(п) Наружная сторона панели	4	5
5	Навесная панель Н1л(п). Каркас К1л(п)	5	6
6	Навесная панель Н1л(п) Внутренняя сторона панели. Спецификация.	6	7
7	Навесная панель Н2л(п). Наружная сторона панели.	7	8
8	Навесная панель Н2л(п) Каркас К2л(п)	8	9
9	Навесная панель Н2л(п) Внутренняя сторона панели. Спецификация	9	10
10	Навесная панель. Узел 1.	10	11
11	Навесная панель. Узел 2.	11	12
12	Навесная панель. Узел 3.	12	13
13	Навесная панель. Узел 4.	13	14
14	Навесная панель. Узел 5.	14	15
15	Навесная панель. Узел 6.	15	16
16	Навесная панель. Узел 7.	16	17
17	Навесная панель. Узел 7'.	17	18
18	Навесная панель. Узел 8.	18	19
19	Навесная панель. Узел 8'.	19	20
20	Навесная панель. Узел 9.	20	21
21	Навесная панель. Узел 9'.	21	22
22	Навесная панель. Узел 10.	22	23
23	Навесная панель. Узел 10'.	23	24
24	Навесная панель. Узел 11.	24	25
25	Навесная панель. Узел 12.	25	26
26	Узлы каркаса. Узел К-1.	26	27
27	Узлы каркаса. Узел К-2.	27	28
28	Узлы каркаса. Узел К-3.	28	29
29	Узлы каркаса. Узел К-4.	29	30
30	Узлы каркаса. Узел К-5.	30	31
31	Узлы каркаса. Узел К-6.	31	32
32	Узлы каркаса. Узел К-7.	32	33
33	Узлы каркаса. Узел К-8.	33	34
34	Узлы каркаса. Узел К-9.	34	35
35	Узлы каркаса. Узел К-10.	35	36
36	Навесные панели Сечения деревянных брусков.	36	37
37	Навесные панели Н1л(п), Н2л(п) Металлические изделия.	37	38
38	Навесные панели Н1л(п), Н2л(п). Спецификации материалов.	38	39
39	Навесная панель Н3л(п) Наружная сторона панели.	39	40
40	Навесная панель Н3л(п) Внутренняя сторона панели.	40	41
41	Навесная панель Н3л(п) Каркас К3л(п).	41	42
42	Навесная панель Н3л(п) Спецификация материалов	42	43

Согласовано

Дата | Инвент. № | взамен

Гл. инженер проекта Кроньгоз | Цукерман

Гл. специалист Стекольник | Стекольник

Гл. инженер проекта Эпельбаум | Самойлов | Провела | Цукерман

Гл. конструктор

ЦНИИЭП жилища г. Москва

1978

Содержание альбома

Договор 4761

Часть 10 | Раздел 10.9-7

Лист 1

Рабочие чертежи асбесто-цементных панелей разработаны по договору № 4761 с трестом Череповецжилстрой и предназначены для применения в 9-этажных кирпичных домах, сблокированных из блок-секций серии 85, откорректированных с целью ~~ра~~ снижения расхода основных строительных материалов и стоимости строительства и выпускаемых с номерами /I (например, 85-012/I).

Асбесто-цементные панели устанавливаются в лоджиях с I по 9 этажи, причем в целях унификации и уменьшения количества типоразмеров, рекомендуется применять в застройке дома, сблокированные из блок-секций с вариантом фасада П, при этом все панели выполняются на одном каркасе длиной 6000 мм.

Асбесто-цементные панели состоят из деревянного каркаса, обшитого с обеих сторон на глухих участках листовыми материалами и заполненного эффективным несгораемым утеплителем.

_ Каркас панелей _ - составной из брусков древесины хвойных пород прямоугольного сечения 60х50 и 100х50 мм.

Древесина брусков должна удовлетворять требованиям действующих стандартов на лесоматериалы и требованиям, предъявляемым к пиломатериалам II категории. Влажность пиломатериалов должна быть не более 15 %. Бруски должны быть остроганы с четырех сторон. Отклонение размеров брусков после остружки не должно превышать -

по ширине ± I мм , по толщине ± 0.5 мм

Основные бруски по длине должны быть цельными.

Все элементы каркаса должны быть антисептированы.

Элементы каркаса соединяются между собой на клее холодного отверждения и оцинкованными гвоздями с шагом 300 мм, соединение основных горизонтальных брусков и стык осуществляется на оцинкованных шурупах.

_ Облицовка _ панелей выполняется из прессованных асбестоцементных листов толщиной 10 мм по ГОСТ 18124-72.

Отклонение размеров плоских листов не должно превышать -

по длине и ширине ± 2 мм, по разности диагоналей - 5 мм

Все листы должны иметь ровные кромки без заусенцев и околов.

Листы для наружной облицовки должны устанавливаться в панель отделанными - окрашенными кремний-органическими красителями, составами на основе ПВА, выполненными на белом цементе или со специальной фактурой.

_ Утеплитель _ в панелях принят из полужестких минераловатных плит на синтетической связке. Плиты утеплителя укладываются в два слоя враспор между элементами каркаса и покрываются полиэтиленовой пленкой. Для фиксации утеплителя в проектном положении предусмотрены распорные деревянные планки.

_ Наружная обшивка _ из отделанных листов устанавливается с помощью специальных алюминиевых раскладок, укрепляемых на оцинкованных шурупах с потайной головкой по всему периметру листов.

Уплотнение в пазах алюминиевых раскладок выполняется полосами из упругого профилированного материала, например пенополиэтиленового жгута диаметром 12 мм.

_ Внутренняя обшивка _ выполняется из асбесто-цементных листов, устанавливаемых на пароизоляционный слой и прикрепляемых к каркасу оцинкованными шурупами.

Последовательность операций по изготовке материалов и сборке панелей определяется проектом технологии изготовления панелей.

Проектом предусмотрено изготовление панелей в двух вариантах -

СОГЛАСОВАНО

СОГЛАСОВАНО

ИНВ.№ ПОДЛ

РУК.МАСТ.N10		ЭПЕЛЬБАУМ	СТ. ТЕХНИК		КОРОЛЬКОВА				1978	ПОЯСНИТЕЛЬНАЯ ЗАПИСКА	ДОГОВОР 4761 Р 109-7	ЛИСТ 2
ГА.ИНЖ МАСТ		САМОИЛОВ	ПРОВЕРИЛ		ЦУКЕРМАН						ЦНИИЭП ЖИЛИЩА Г МОСКВА	
ГА. КОНСТР.		ЦУКЕРМАН										

со спаренными и раздельными переплетами/ узлы I·2'.. и I,2../

Так как на ДОКе в Череповце оконные и дверные балконные блоки выпускаются без стекол, проектом ~~рб~~ не предусматриваются монтажные петли, перемещение панелей в цеху, транспортировка и монтаж должны осуществляться при помощи специальной траверсы с мягкими стропами из обрезков конвеерной или транспортерной ленты шириной не менее 300 мм со строповкой за верхнюю часть оконных проемов ближе к крайним стойкам.

При изготовлении панелей, приемке, хранении и транспортировке руководствоваться требованиями и указаниями ГОСТ 18128-72.

Для фасада I	Для фасада II
85-012/1 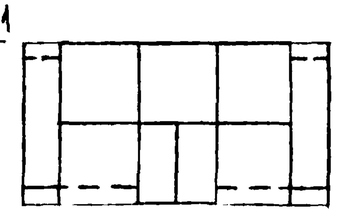	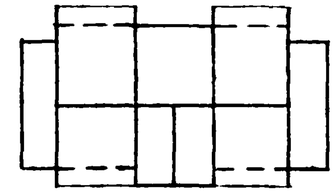
85-013/1 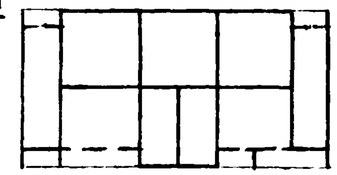	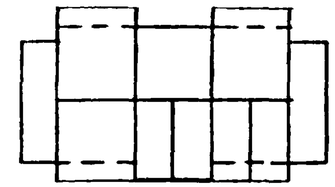
85-016/1 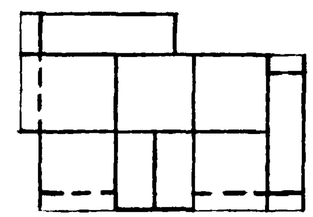	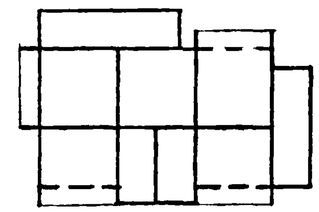
85-023/1 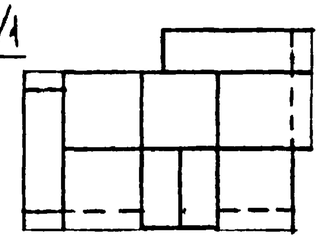	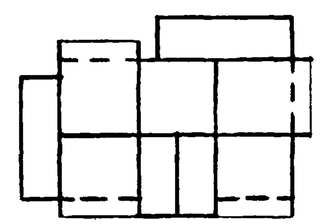
85-017/1 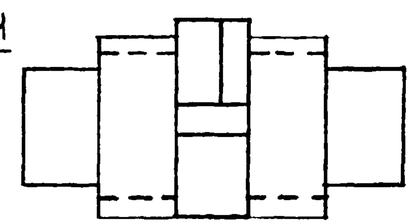	Примечание: На схемах пунктиром показаны лоджии со стенами из асбестоцементных панелей

Рук.маст.№10		Эпельбаум	Ст.техник		Королькова				1978	Пояснительная записка	Договор 4761 р 10 9-7
Гл.инж.маст		Самойлов	Проверил		Цукерман						ЦНИИЭП жилища г. Москва
Гл.констр.		Цукерман									Лист 3

Согласовано

Согласовано

Инв № подл

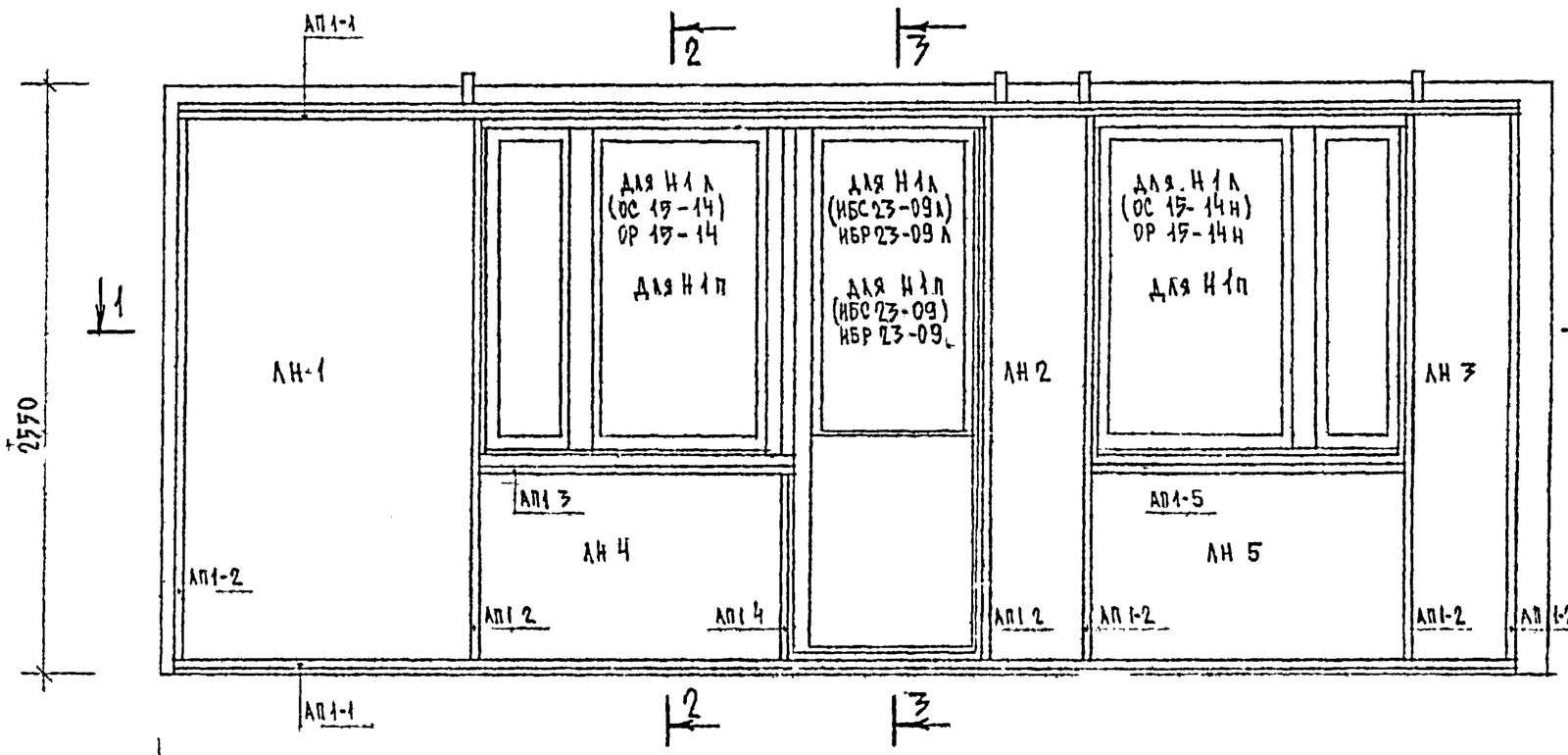

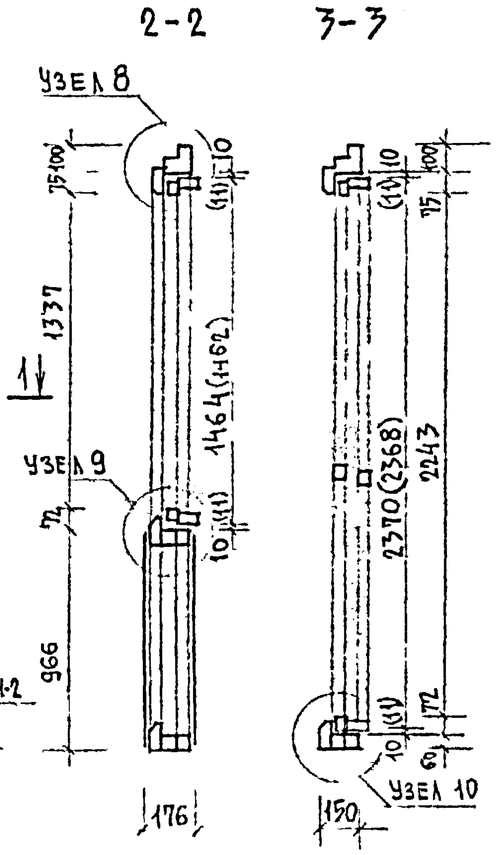

1 – 1

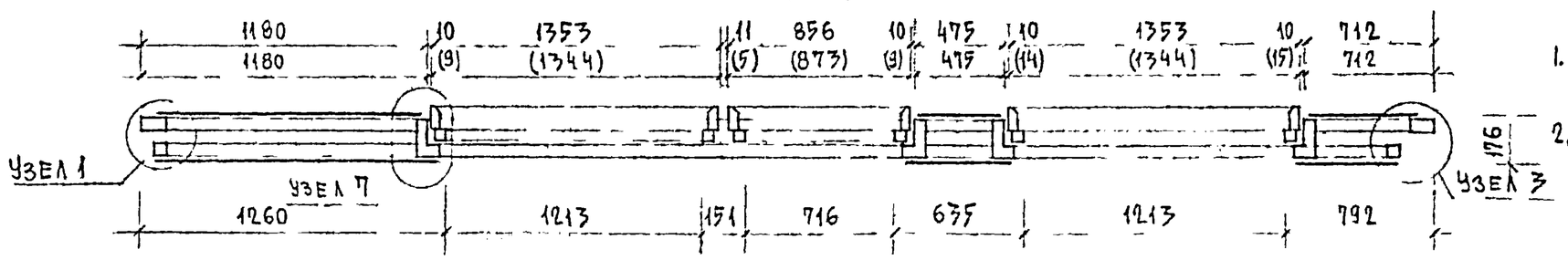

Примечания

1. Узлы см листы 10, 16 – 23.
2. Размеры в скобках даны для окон и дверей со спаренной столяркой.
3. Спецификацию материалов см. лист 38.
4. Панель с индексом „Л" левая, с индексом „П" правая.
5. Схему расположения оконных и дверных блоков см. лист 6

ЦНИИЭП жилища г. Москва	1978	Навесная панель Н1Л, (Н1П). Наружная сторона панели	Договор 4761	Часть 10 / Раздел 10.9-7	Лист 4

Согласовано

Дата | Инвент. № | Взамен

Гл. инженер Зроленова
Гл. констр. Цукерман
Гл. инж. мат. Ратнер
Гл. инж. Альбаум
Гл. констр. Анюхов
Гл. инж. Сверина
Гл. инж. Максимчик

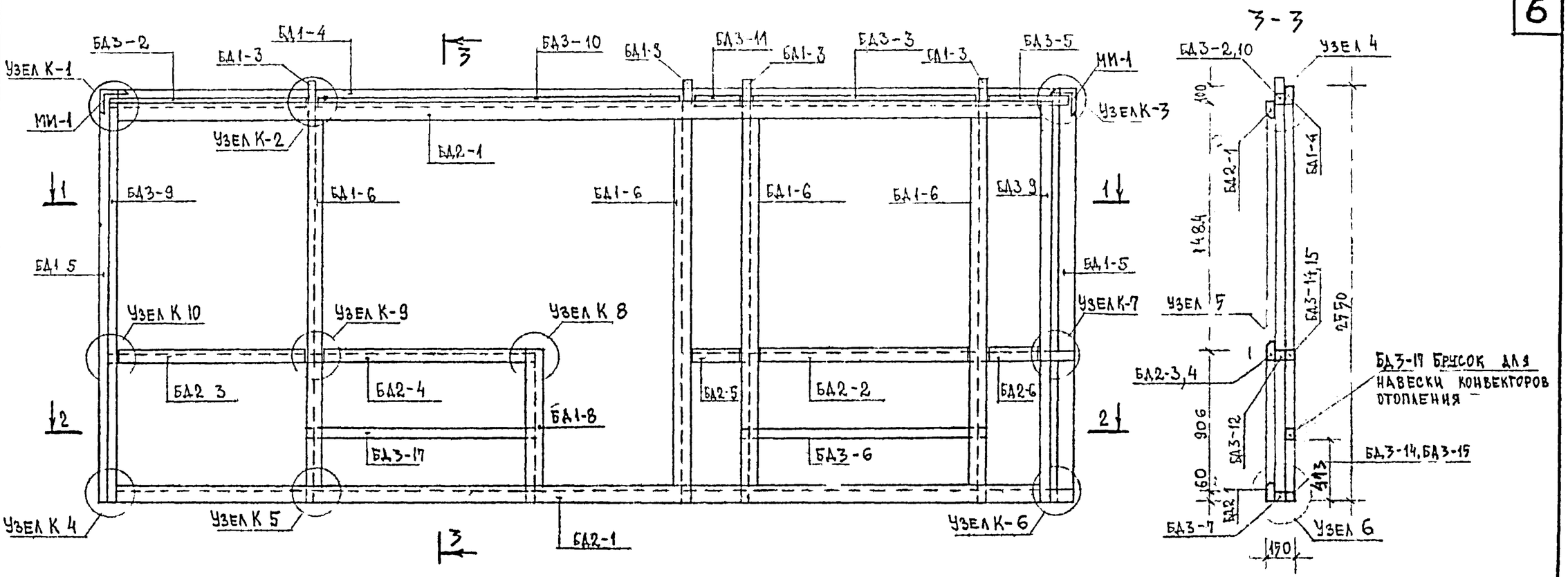

Примечания

1. Узлы см. листы 26-35
2. Спецификацию материалов см. лист 38.
3. Сечения деревянных брусков см. лист 36
4. Закладную деталь ММ-1 см. лист 37.

Согласовано	Дата	Инвент. №	Взамен
Гл. инж. проекта	Королькова		
Гл. инж. мастер.	Шкерман		
Гл. инженер

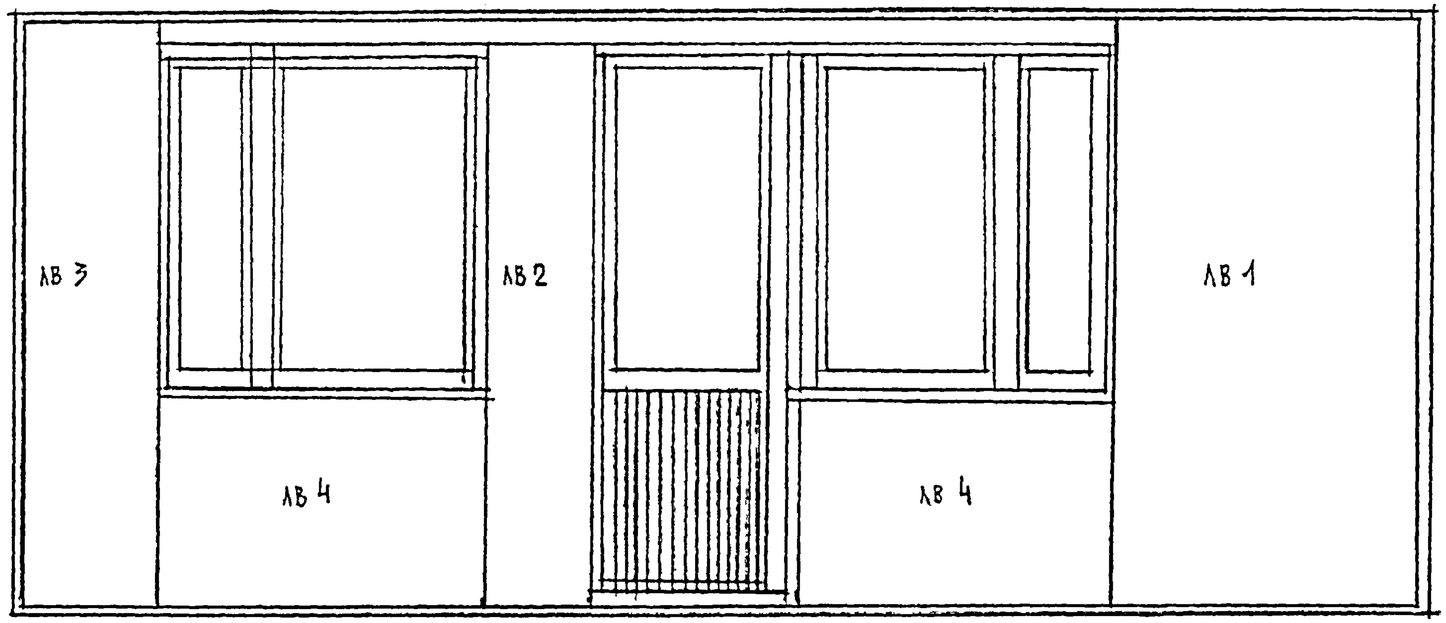

Схемы расположения окон и балконных дверей
(вид с наружной стороны панели)

Н 1 л

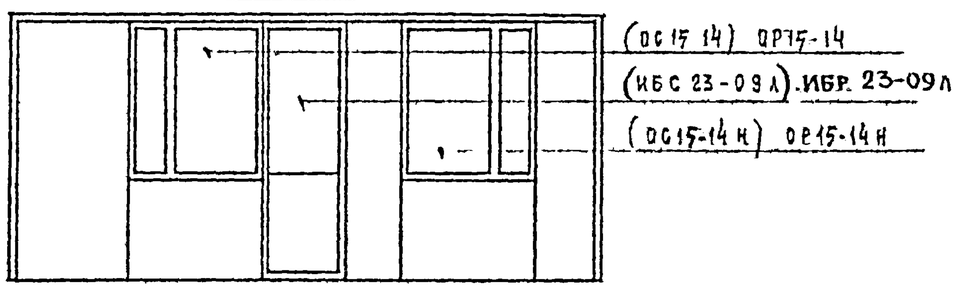

Н 1 п

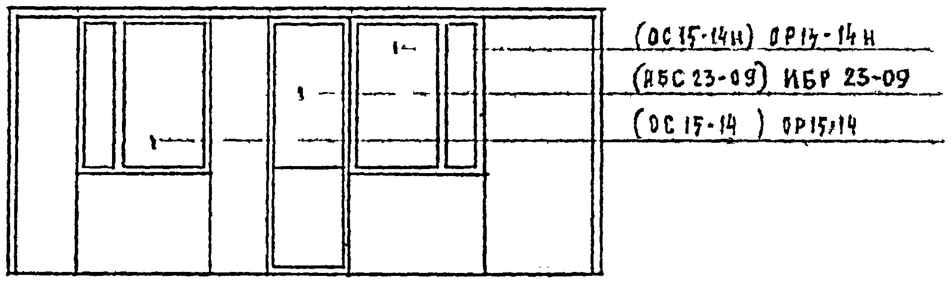

Выборка материалов на панель

Наименование		Кол-во	Вес кг
Асбестоцементные листы	$м^2$	17.7	300.9
Древесина хвойных пород	$м^3$	0.4	240.0
Утеплитель	$м^3$	1.2	120.0
Алюминиевые профили	кг	10.0	10.0
Уплотняющие прокладки	п.м	50.0	—
Шурупы 5×50	кг	1.3	1.3
Шурупы 3×30	кг	0.4	0.4
Гвозди 4×100	кг	1.0	1.0
Оконный блок ОС 15-14 (ОР 15-14)	шт	2	—
Дверной блок ИБС 23-09 (ИБР 23-09)	шт	1	—
Справочный вес панели		—	970 кг

1978	НАВЕСНАЯ ПАНЕЛЬ Н 1 л (п) ВНУТРЕНЯЯ СТОРОНА ПАНЕЛИ. СПЕЦИФИКАЦИЯ	ДОГОВОР 4761	ЧАСТЬ 10 ЛИСТ РАЗДЕЛ 10.9-7 6

ЦНИИЭП жилища г. Москва

ГАП	Карольков		
Гл.инженер проекта	Цукерман		
Гл.инженер	Цукерман		
Гл.конструктор	Самойлов	Проверил	Максимова
Гл.специалист	Цукерман		
Инженер	Цукерман		

Согласовано	Дата	Инвент. №	Взамен

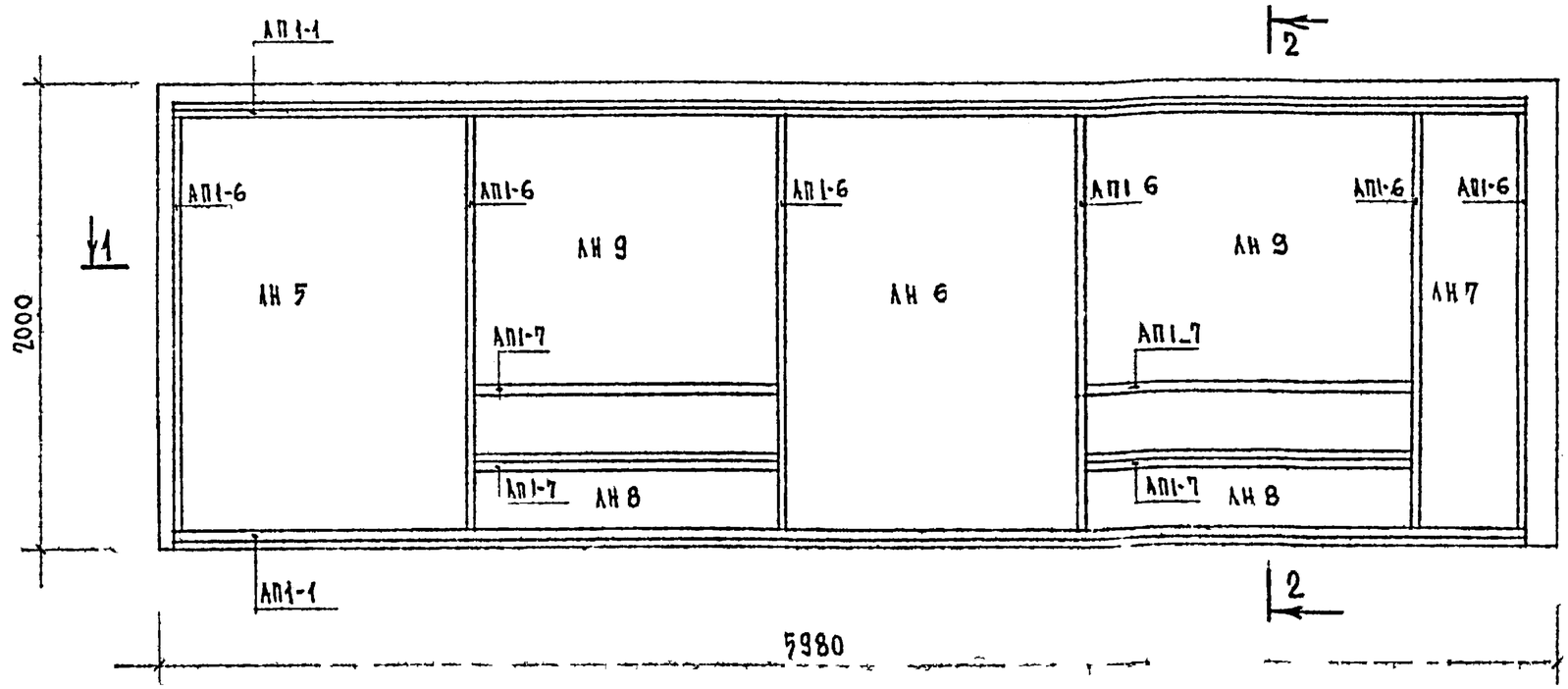

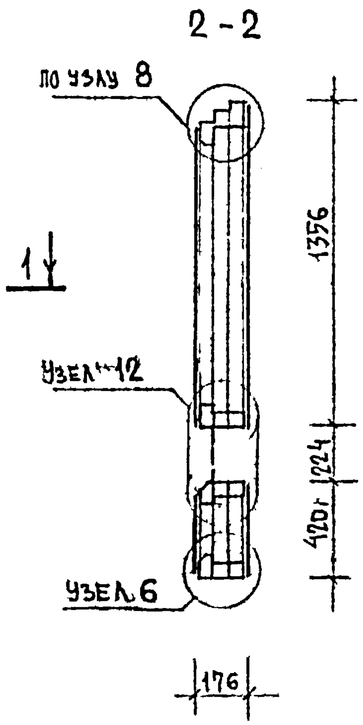

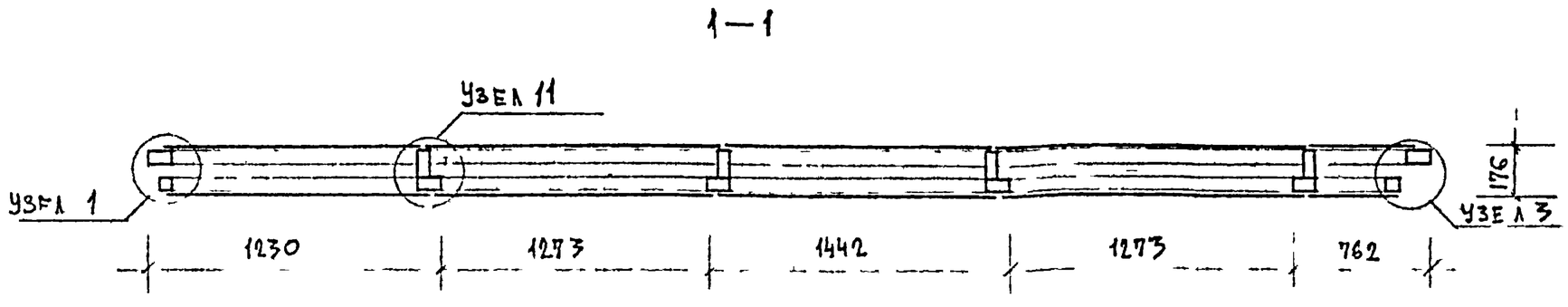

Примечания

1. Узлы см. листы 10, 12, 15, 18, 24, 25.
2. Спецификацию материалов см. лист 38.

ЦНИИЭП жилища г. Москва	1978	Навесная панель Н2л (п) Наружная сторона панели	договор 4761	часть 10 / раздел 10.9-7	лист 7

Согласовано

Дата | Инвент. № | Взамен

Гл. инж. проекта Корешкова | Гл. инж. мастер. Цукерман | Ст. техник Новик | Зав. лабор. Самойлов | Проверил Цукерман | Гл. констр. Цукерман | Гл. инженер Макаченко | Гл. инж. мастер. Ю. Х. | Инж. констр. Ю. Х. | Ст. инженер Ю. Х.

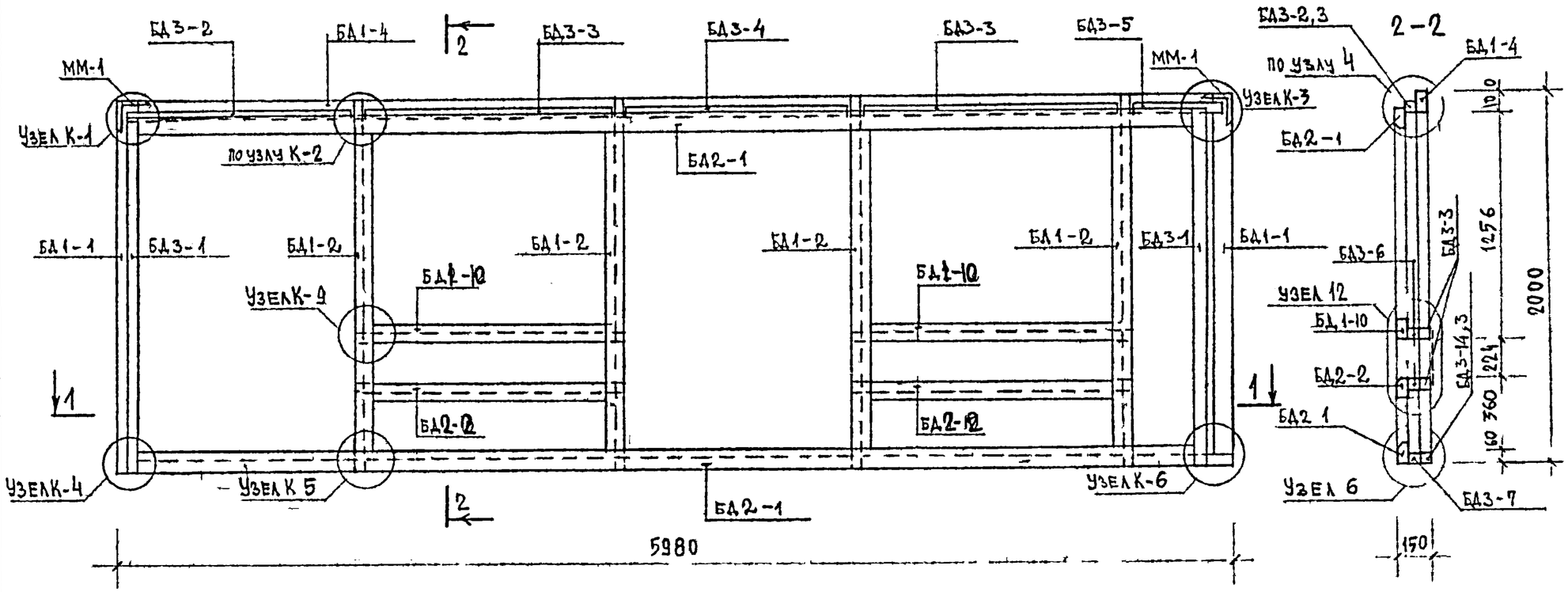

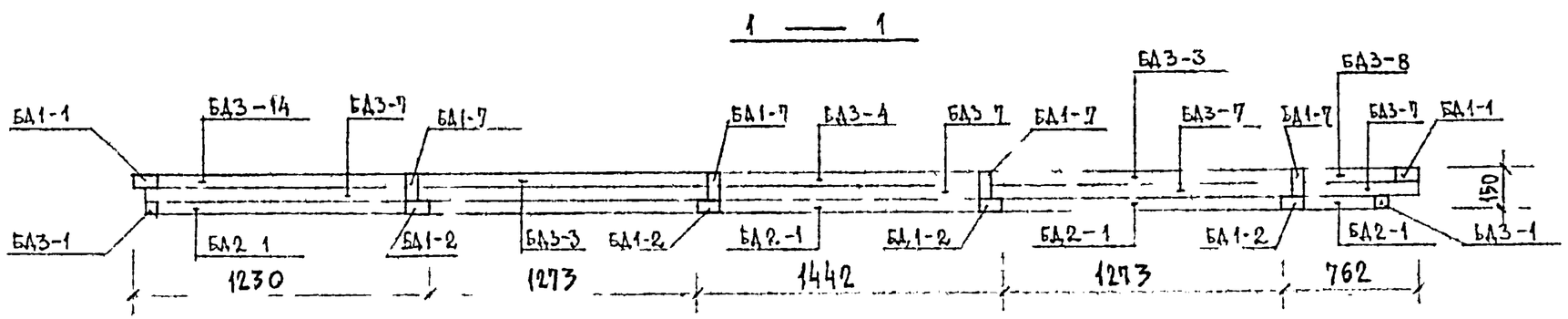

Примечания

1. Узлы см. лист 25–31, 34
2. Спецификацию материалов см. лист 38.
3. Сечения деревянных брусков см. лист 36.
4. Закладную деталь ММ-1 см. лист 38.

Дата	Инвент.	№	взамен
согласовано			
Кирпичова	Цукерман		
Степанч	Самойлов	Цукерман	Максимечф
Рук. мастер.	Гл. инж. мест.	Гл. констр.	Ст. инженер

ЦНИИЭП жилища г. Москва

1978

НАВЕСНАЯ ПАНЕЛЬ Н2л (п)
КАРКАС К2л (п)

Договор 4761

часть 10 | раздел 10.9-7 | лист 8

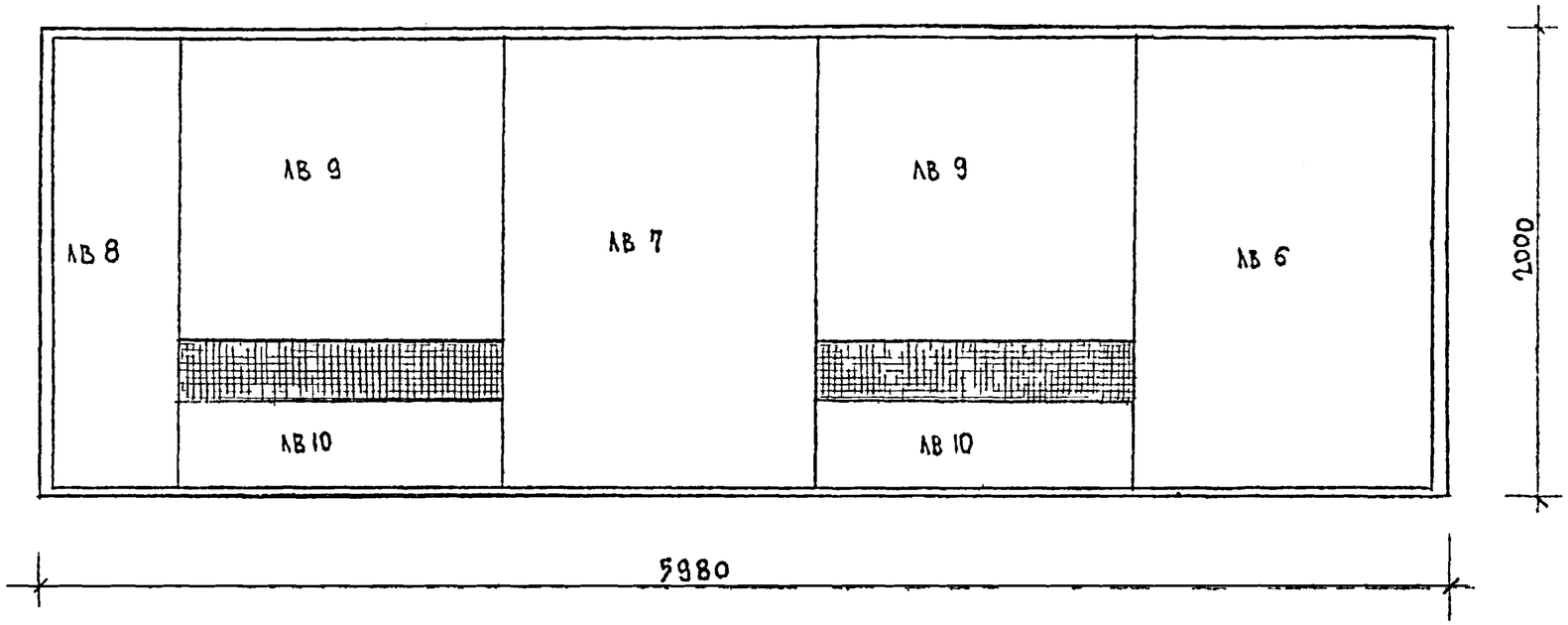

ВЫБОРКА МАТЕРИАЛОВ НА ПАНЕЛЬ			
НАИМЕНОВАНИЕ		К-30	ВЕС, КГ
АСБЕСТОЦЕМЕНТНЫЕ ЛИСТЫ	$м^2$	22,1	375,7
ДРЕВЕСИНА ХВОЙНЫХ ПОРОД	$м^3$	0,35	210,0
УТЕПЛИТЕЛЬ	$м^3$	1,00	100,0
АЛЮМИНИЕВЫЕ ПРОФИЛИ	КГ	8,00	8,00
УПЛОТНЯЮЩИЕ ПРОКЛАДКИ	ПМ	43,0	—
ШУРУПЫ 5×50	КГ	1,1	1,1
ШУРУПЫ 3×30	КГ	0,3	0,3
ГВОЗДИ 4×100	КГ	0,8	0,8
МЕТАЛЛИЧЕСКАЯ СЕТКА 200×100×190	КГ	2,0	2,0
ЗАКЛАДНЫЕ ДЕТАЛИ	КГ	3,0	3,0
СПРАВОЧНЫЙ ВЕС ПАНЕЛИ		—	700 КГ

$V = 1.79\ м^3$

Дата	Инвент. №	Взамен

согласовано

Рук. мастер.		
Гл. инж. мастер.		
Гл. инженер		
Гл. конструктор		
Гл. инженер проекта		
Гл. инженер		
Гл. инженер		
Гл. инженер

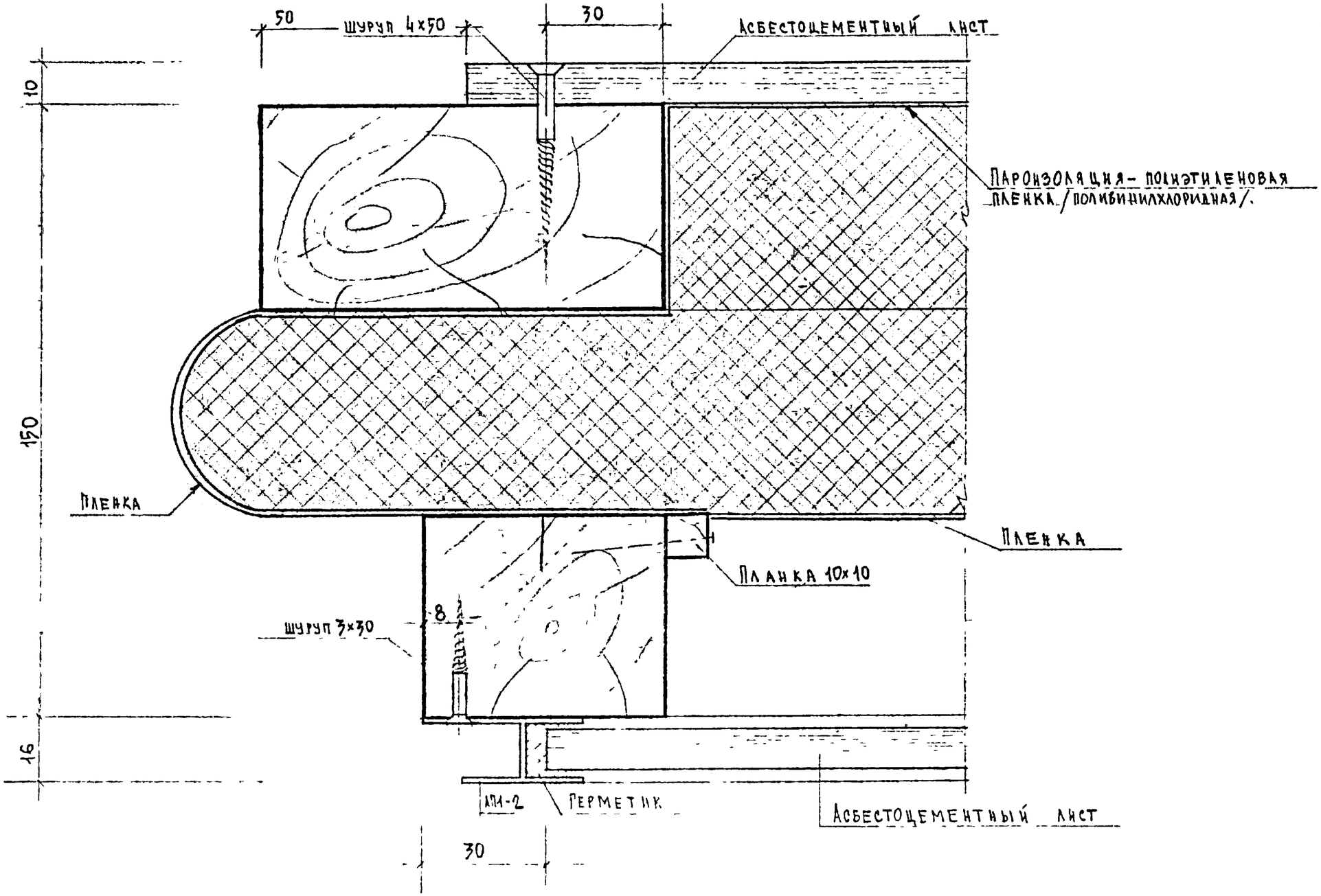

Согласовано	Дата	Инвент. №	Взамен
Разработано	Королькова	Шкерман	
Гл. инж. отд.	Ст. техник	Проверил	
Гл. констр.	Ельбаум	Самойлов	Шкерман
Ст. инженер			Маскиченко

ЦНИИЭП жилища г. Москва

1978

НАВЕСНАЯ ПАНЕЛЬ
УЗЕЛ 1

Договор 4761

Часть 10 | Раздел 10.9-7

Лист 10

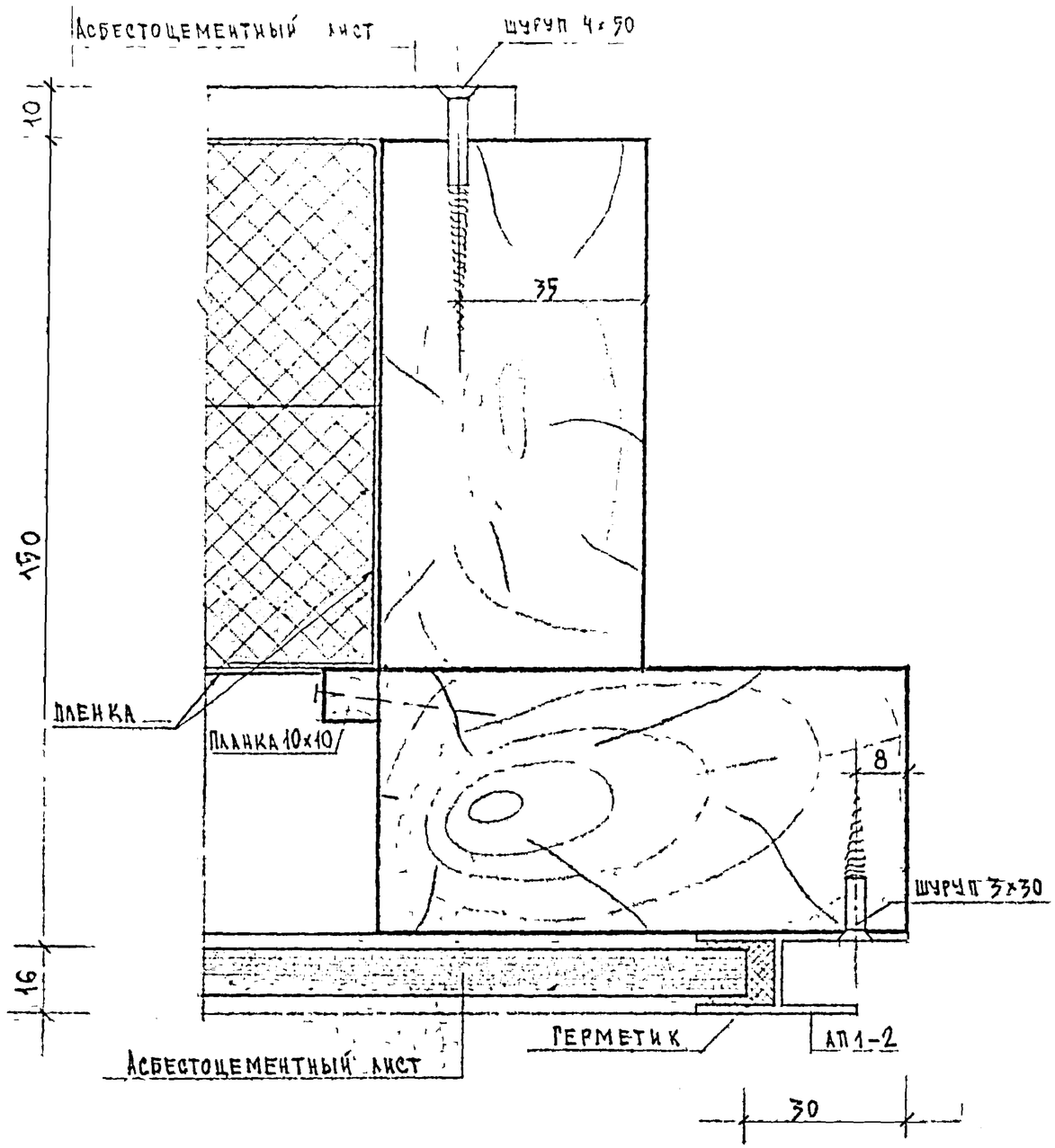

Дата	Инвент №	Взамен	
Согласовано			
Гл. инж. проекта	Корнеева		
Ст. техник	Кузнецова		
Гл. специалист	Шельдяев	Проверил	Самойлов
Гл. конструктор	Шукейман		Шукейман
Гл. инженер	Максименко		Максименко

ЦНИИЭП жилища г. Москва

1978

Навесная панель
Узел 2

Договор 4761

Часть 10 | Лист 11
Раздел 10.9-7

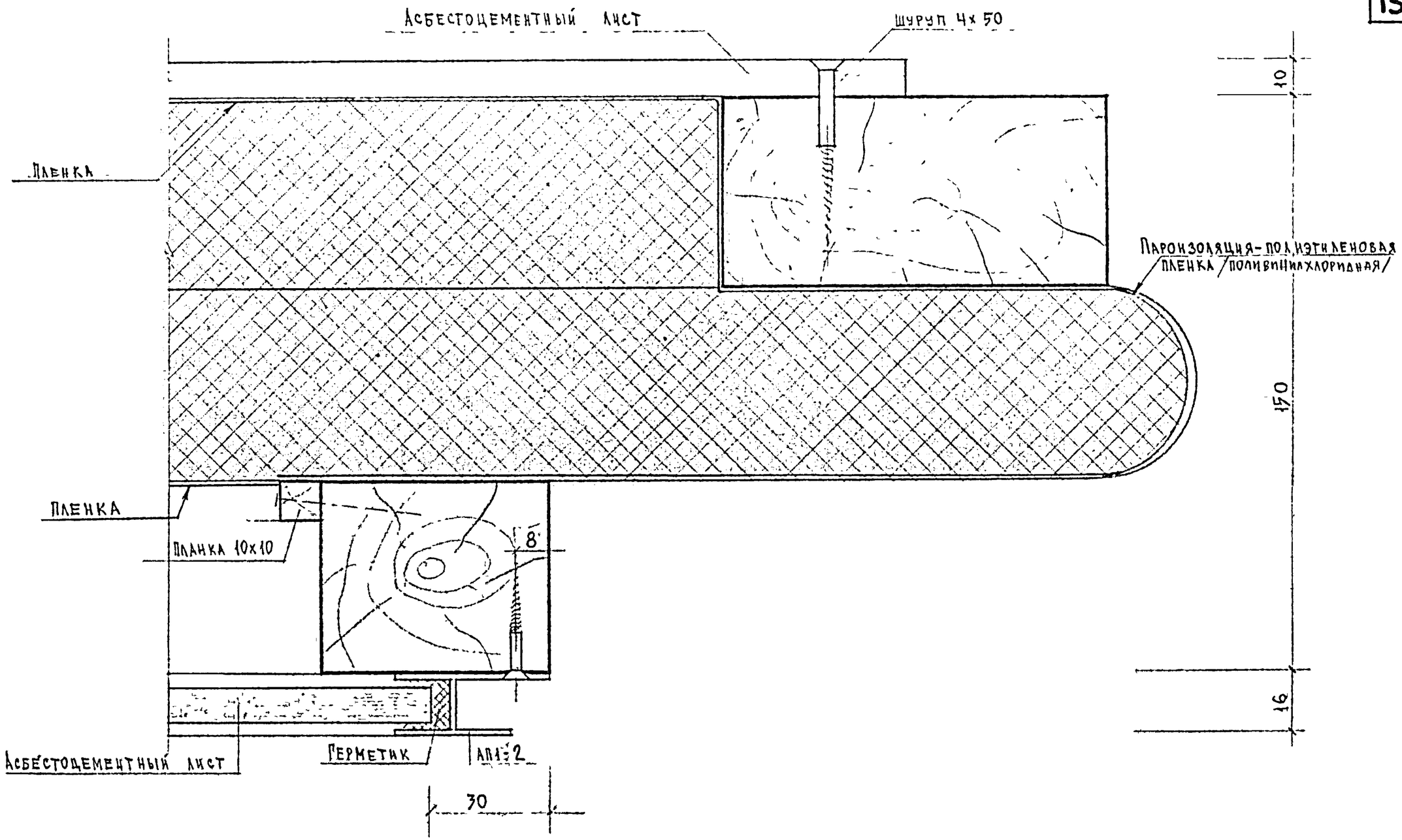

Согласовано	Дата	Инвент №	Взамен

Гл. инж. проекта	Корнев	Ст. инженер	Корнев
Гл. конструктор	Цукерман	Проверил	Цукерман
Инженер	Самойлов	Проверил	Цукерман
Инженер	Цукерман	Проверил	Миронченко
Ст. инженер	Шевченко		

ЦНИИЭП жилища г. Москва

1978	Навесная панель Узел 3	Договор 4761	Часть 10 Раздел 10.9-7	Лист 12

ЦНИИЭП жилища г. Москва													
	Рук. мастерс.	Кузьмина	Ст. техник	Королькова						СОГЛАСОВАНО		ДАТА
	Гл. инж. пруп.	Чайкова	Проверил	Шкерман								ИНВЕНТ N
	Гл. инж. пруп.	Шкерман										
	Ст. инженер	Максимова										ВЗАМЕН

1978

НАВЕСНАЯ ПАНЕЛЬ

УЗЕЛ 4

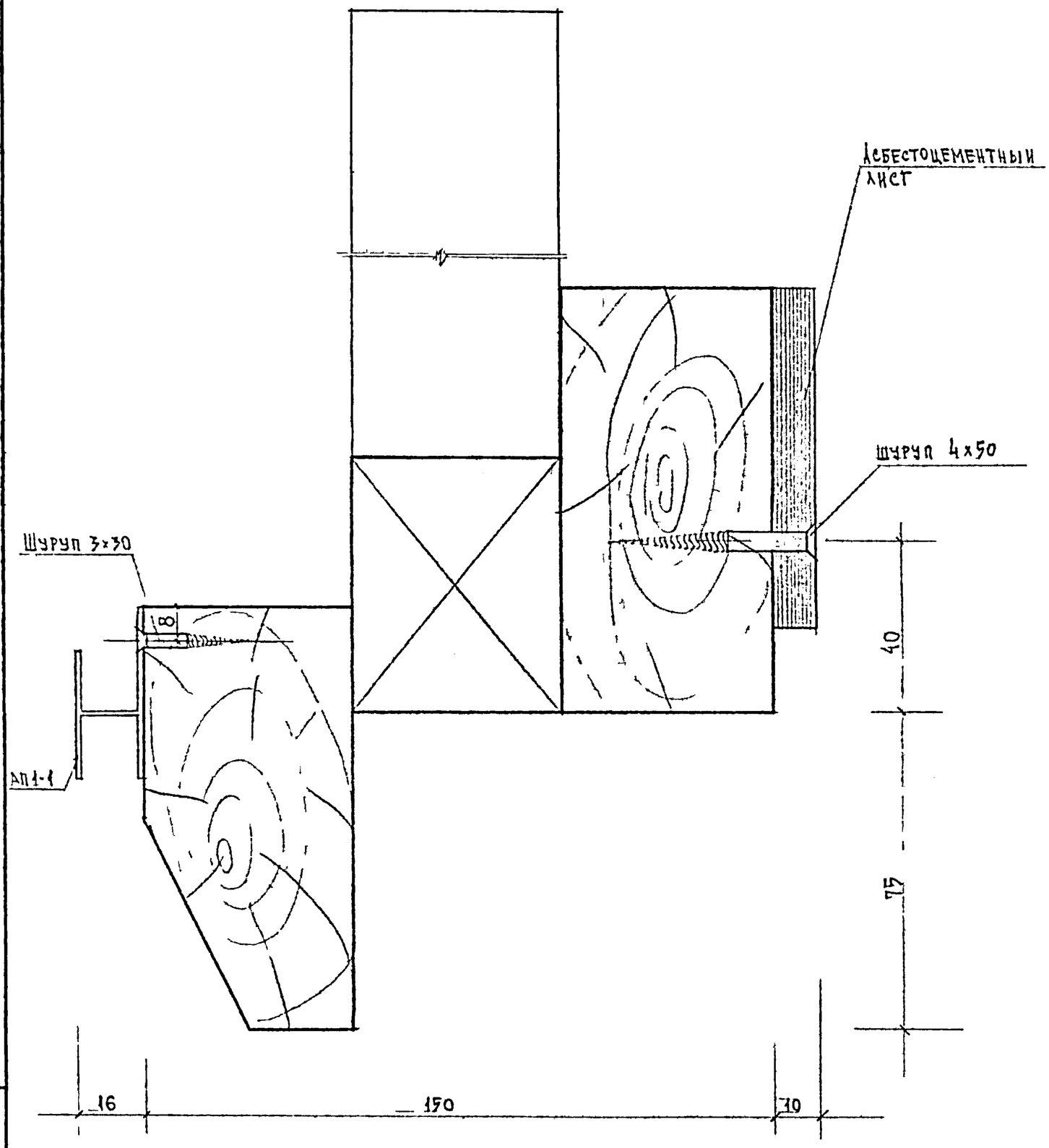

ДОГОВОР 4761

ЧАСТЬ 10

РАЗДЕЛ 10.97

ЛИСТ 13

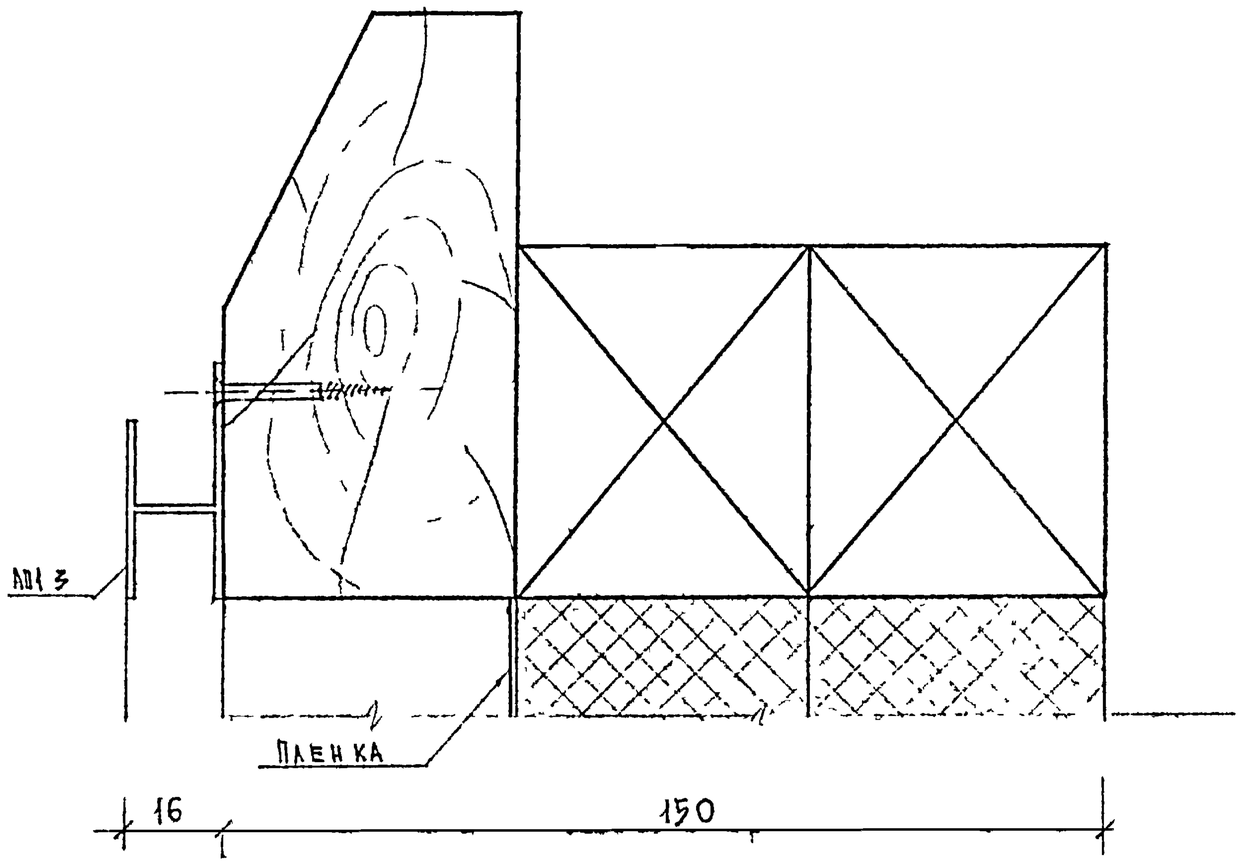

Рук. мастер.	Шпельман	Ст. технич.	Корякин
А. архитект.	Сумойлов	Проверил	Цукерман
Гл. конструкт.	Цукерман		
Ст. инженер	Максимова		

СОГЛАСОВАНО

ДАТА

ИНВЕНТ. N

ВЗАМЕН

ЦНИИЭП жилища г. Москва

1978

НАВЕСНАЯ ПАНЕЛЬ
УЗЕЛ 5

ДОГОВОР 4761

ЧАСТЬ 10

РАЗДЕЛ 10.9-7

ЛИСТ 14

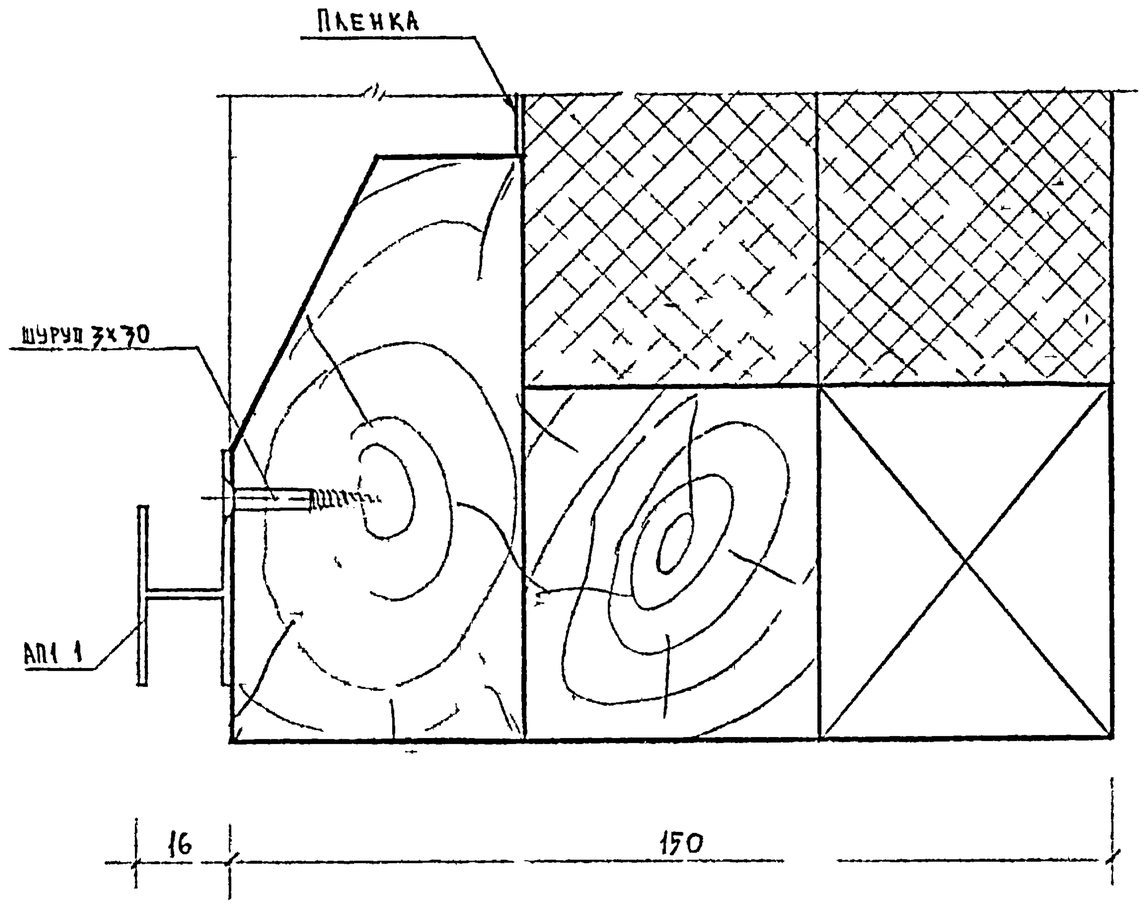

ЦНИИЭП жилища г. Москва	197	НАВЕСНАЯ ПАНЕЛЬ УЗЕЛ 6	ДОГОВОР 4761	ЧАСТЬ 10 РАЗДЕЛ 10.9-7	ЛИСТ 15

ГИП		ГИП		ОТЕЛЬБАУМ		СТ. ТЕХН. НАДЗОР		СОГЛАСОВАНО		ДАТА	
ГА. ИНЖИНЖ		ГА. ИНЖИНЖ		РАЙКОВ		ПРОВЕРИЛ				ИНВЕНТ N	
Н. КОНСТР		Н. КОНСТР		ШУКЕРМАН						ВЗАМЕН	
ИНЖЕНЕР		ИНЖЕНЕР		МИКИМЕНКО							

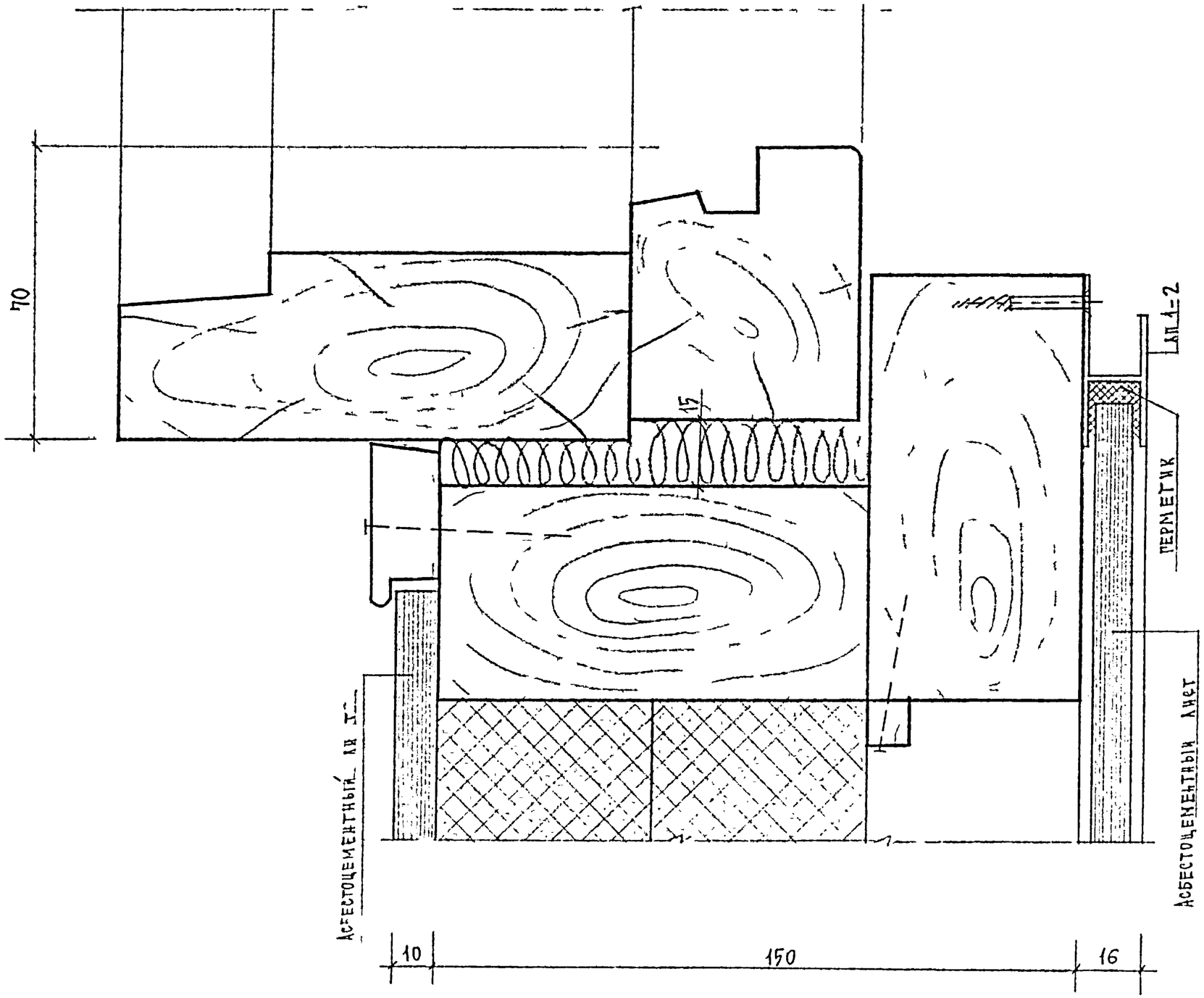

ЦНИИЭП жилища г. Москва			
1978	НАВЕСНАЯ ПАНЕЛЬ УЗЕЛ 7	ДОГОВОР 4761	ЧАСТЬ 10 / РАЗДЕЛ 10.9-7 / ЛИСТ 16

ГИП							
Гл. инж. отд.							
Гл. конструктор							
Инженер							
Ст. инж.							
Ст. техник							
Инженер	Ковальский						
Инженер	Цукерман						
Согласовано							
Дата							
Инвент №							
Взамен							

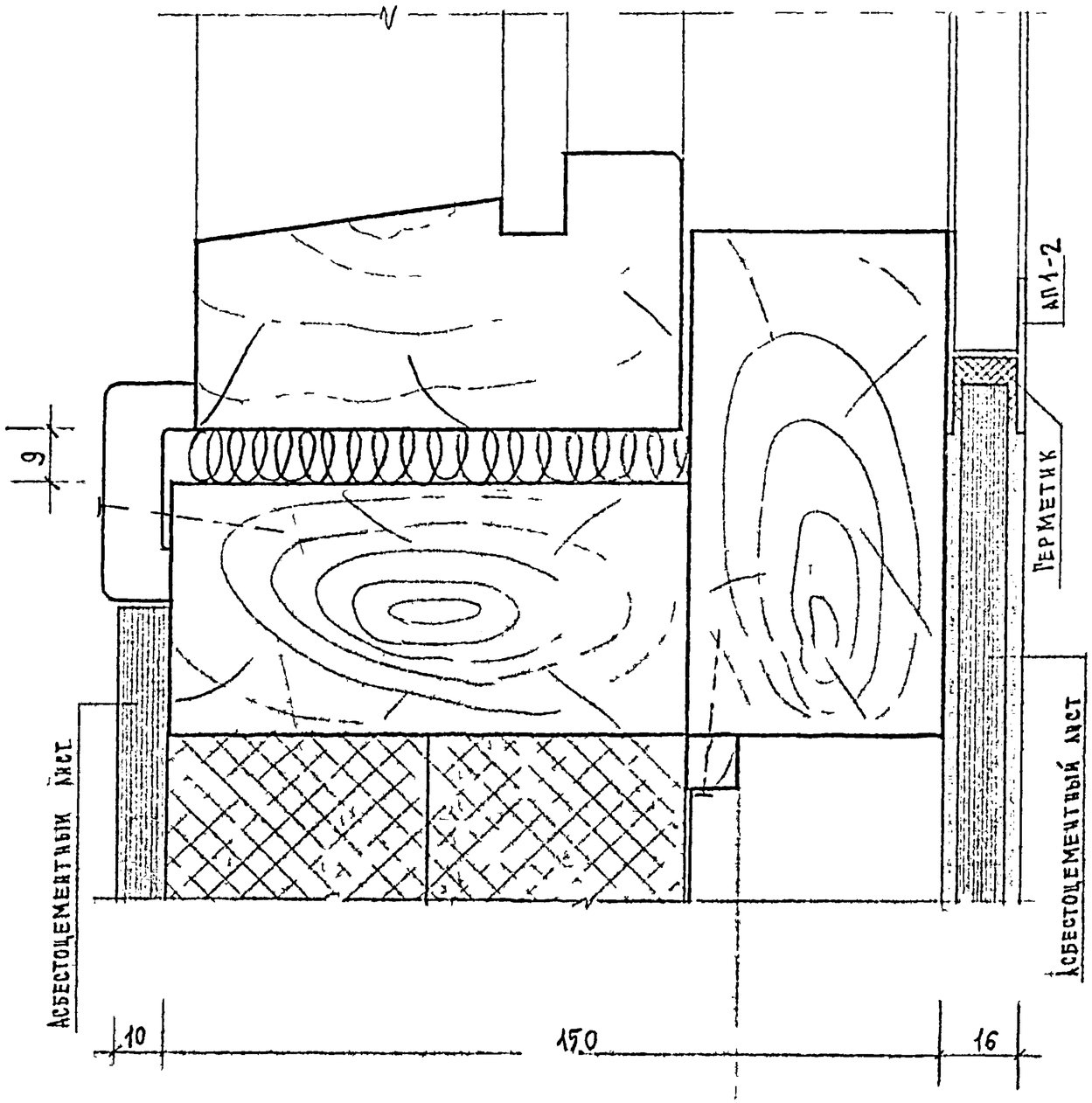
АП1-2
ГЕРМЕТИК
АСБОЦЕМЕНТНЫЙ ЛИСТ
АСБОЦЕМЕНТНЫЙ ЛИСТ
9
10
150
16

| | | |

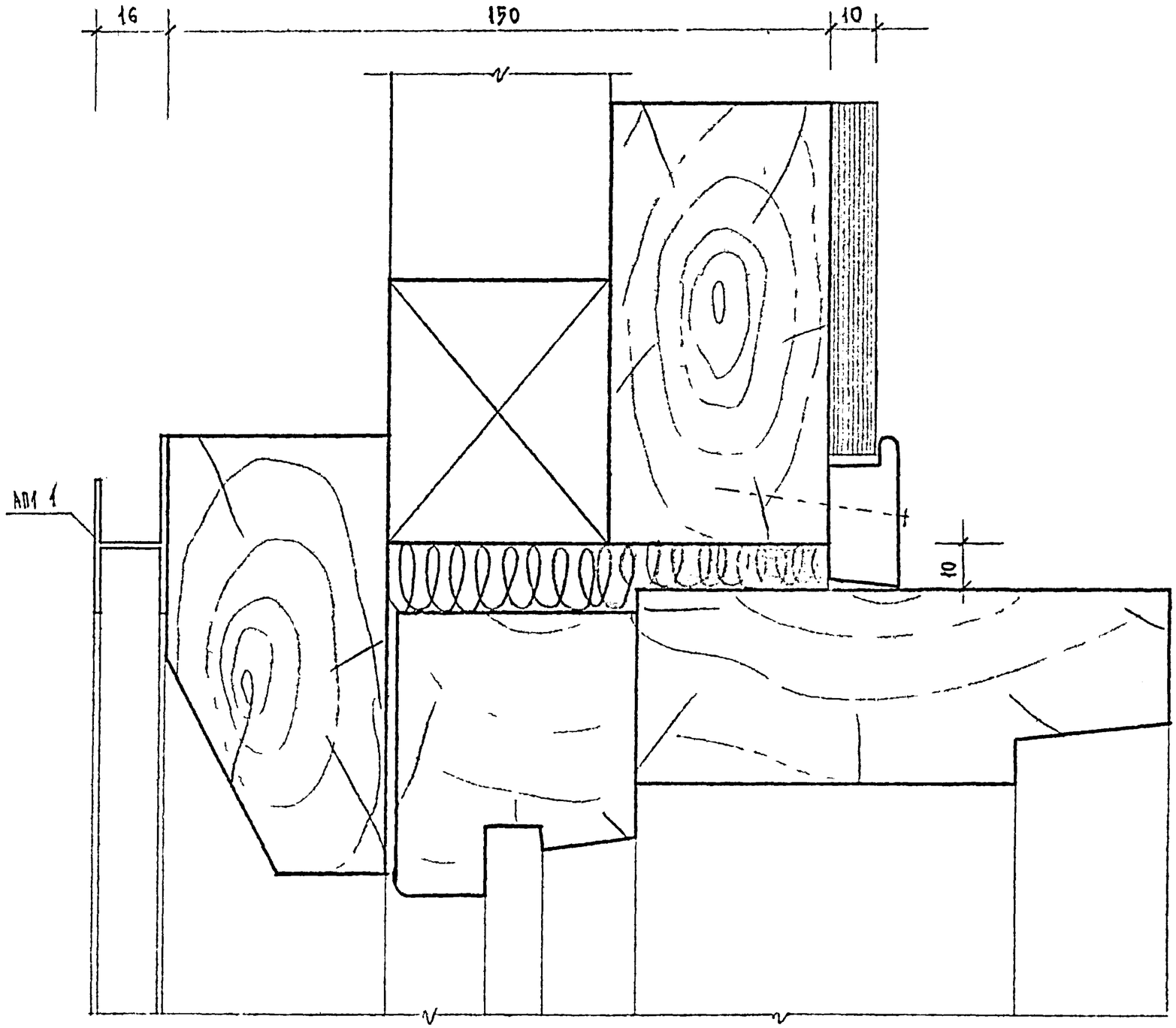

ГИП	Ковальский	Гл.технолог	Ковальский
Гл.инженер проекта	Цукерман	Проверил	Цукерман
Гл.конструктор	Цукерман	Нормоконтролер	Расниченко
Гл.инженер	Иоффе		

ЦНИИЭП жилища г. Москва

1978	НАВЕСНАЯ ПАНЕЛЬ УЗЕЛ 8	ДОГОВОР 4761	ЧАСТЬ 10 / РАЗДЕЛ 10.9-7	ЛИСТ 18

Дата | Инвент. № | Взамен | Согласовано

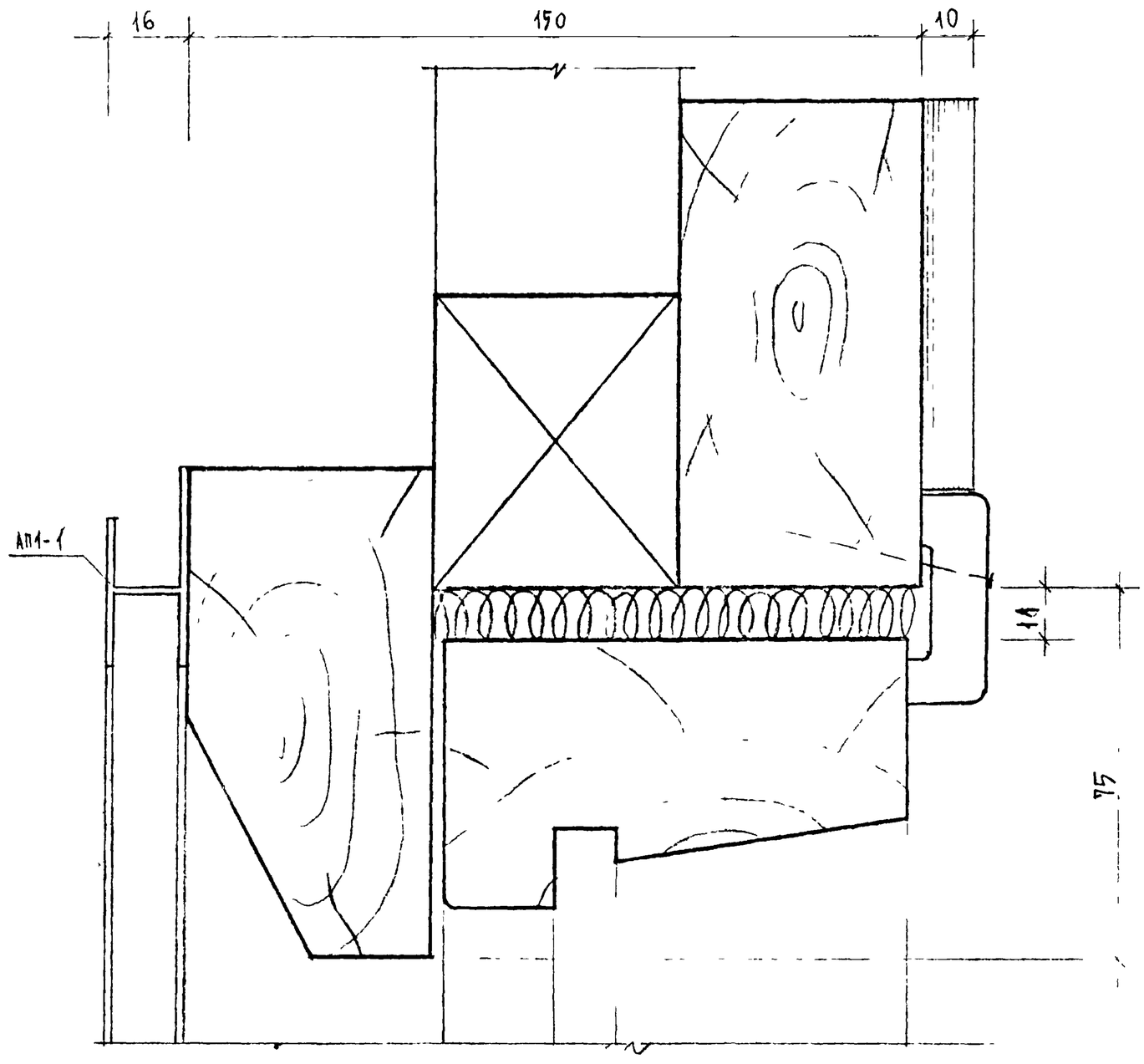

Гл.инженер	Шкерман		
Гл.констр.	Шкерман		
Гл.инж.мастер			
Ст.инженер	Максимова		
Ст.техник	Проверка		
Елельбаум	Самсонов		

СОГЛАСОВАНО

ДАТА | ИНВЕНТ N | ВЗАМЕН

ЦНИИЭП жилища г. Москва

1978

НАВЕСНАЯ ПАНЕЛЬ
УЗЕЛ 8

ДОГОВОР 4761

ЧАСТЬ 10 | РАЗДЕЛ 10.9-7

ЛИСТ 19

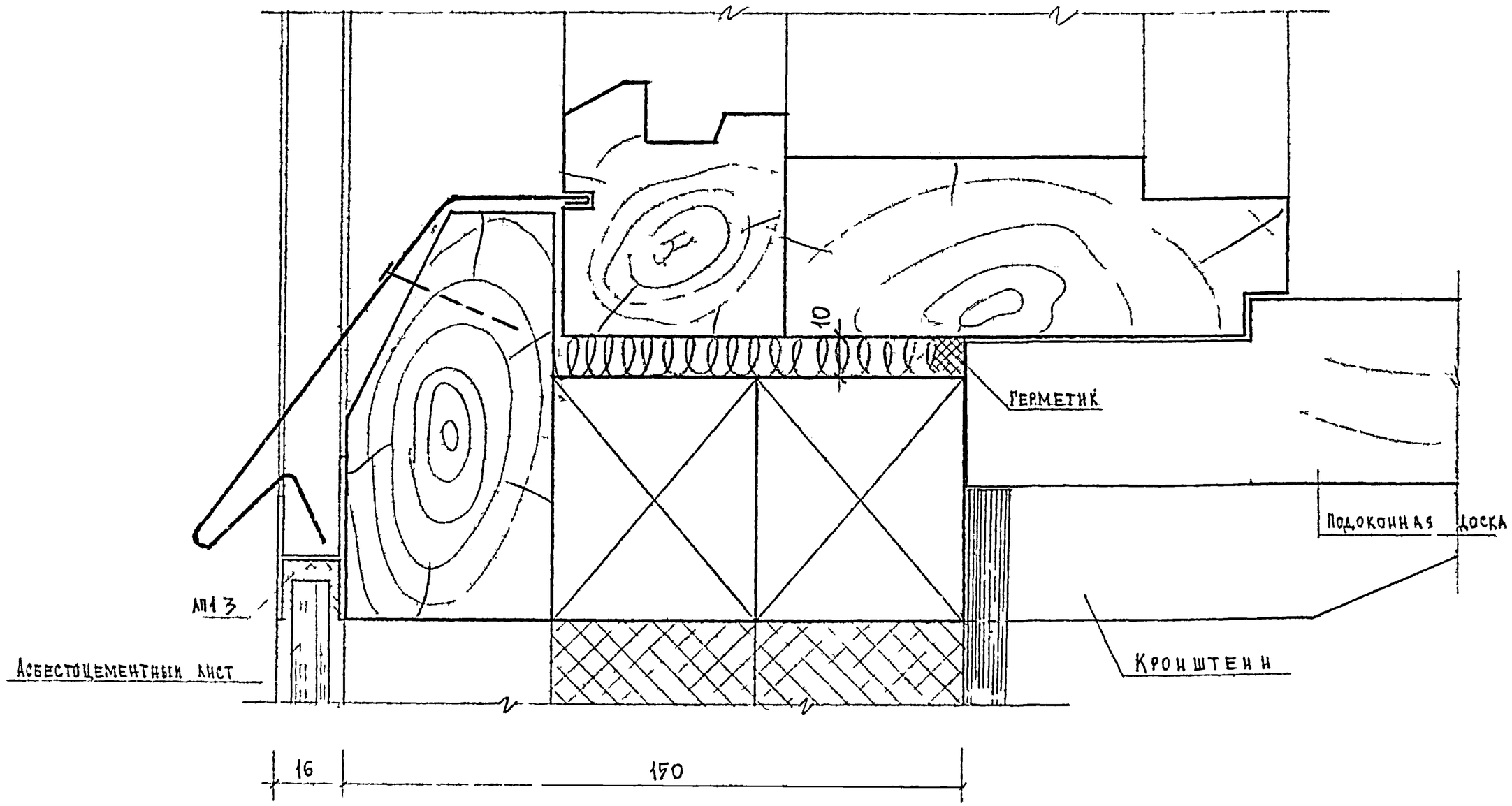

ЦНИИЭП ЖИЛИЩА г. Москва	1978	НАВЕСНАЯ ПАНЕЛЬ УЗЕЛ 9	ДОГОВОР 4761
			ЧАСТЬ 10 / РАЗДЕЛ 10.9-7
			ЛИСТ 20

| | | |

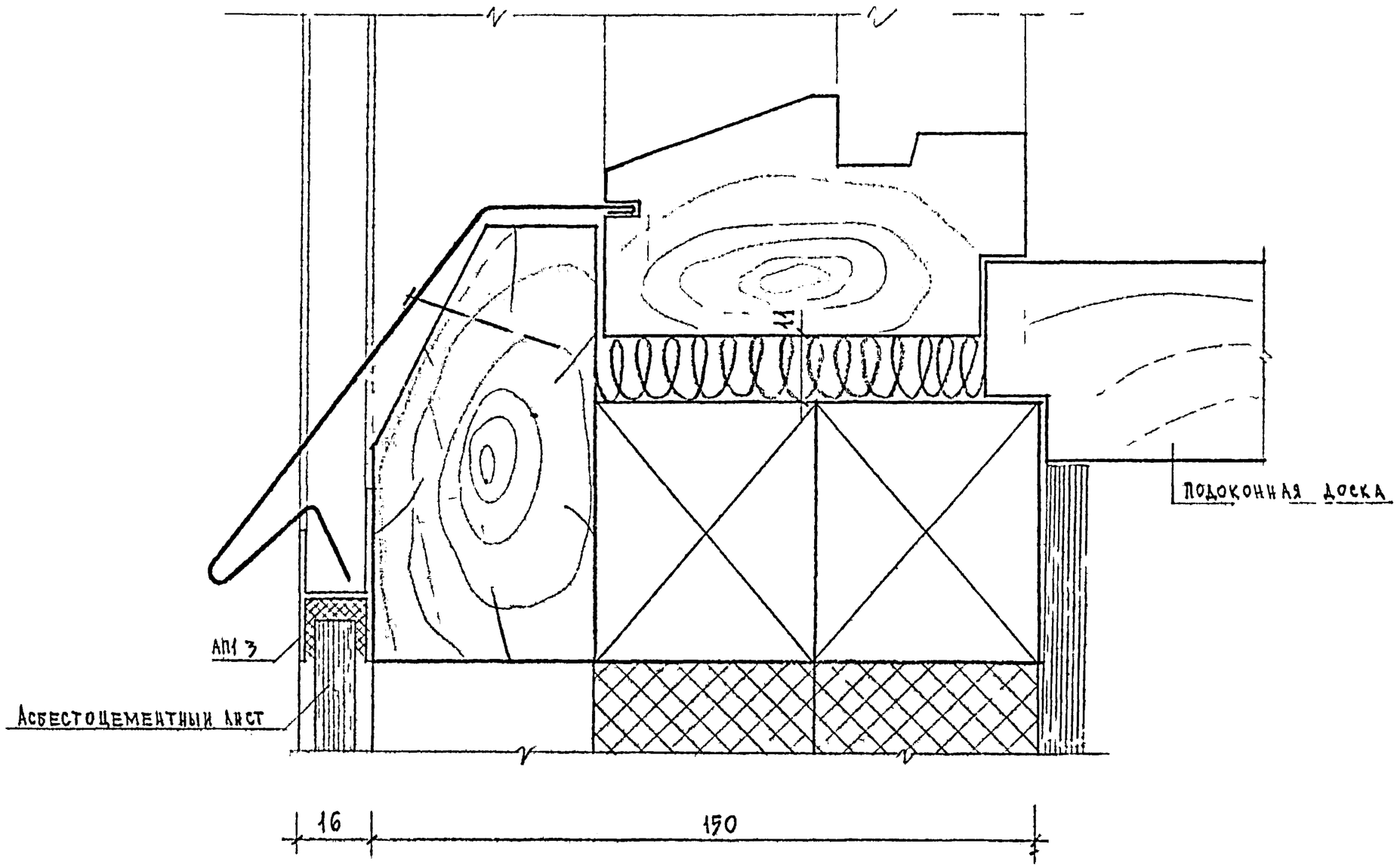

Рук.отд.№10	Кухтин	Инженер	Шакин
Гл.инж.отд.	Ежельский	Ст.техник	Воробьева
Гл.конст.	Мирайлов	Проверил	Щукерман
Гл.инж.проект.	Щукерман		Щукерман
Ст.инженер	Хаванский		

Согласовано

Дата

Инвент N

Взамен

ЦНИИЭП жилища г. Москва

1978

НАВЕСНАЯ ПАНЕЛЬ
УЗЕЛ 9'

Договор 4761

Часть 10

Раздел 10.9-7

Лист 21

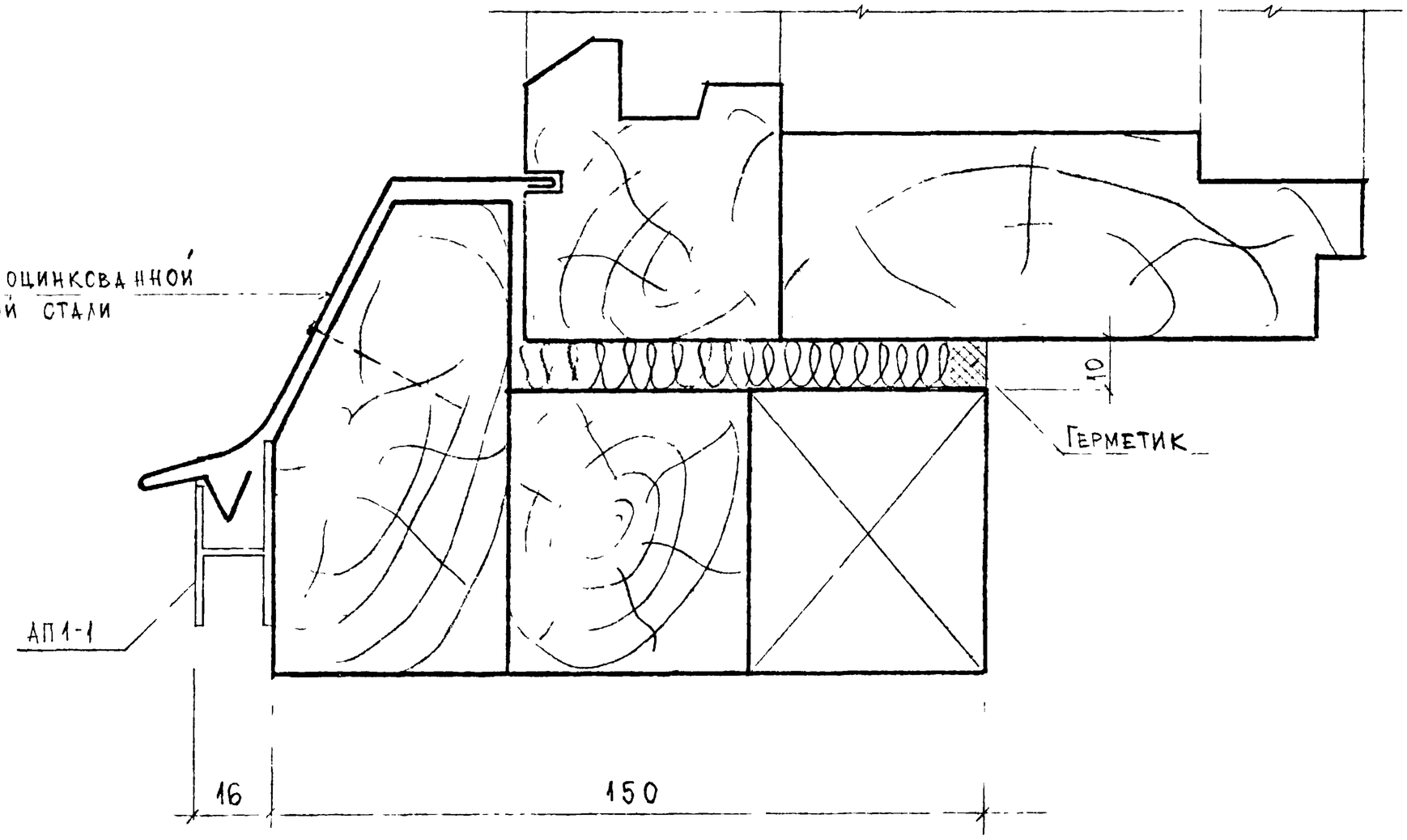

согласовано

Дата	
инвент.	
№	
взамен	

Рук. отдела		
Гл. инж. пр.		
Гл. констр.		
Ст. инженер		
Инженер	Дмитриев	Шестерман
Ст. техник	Проверил	Макаренко
Инженер	Ковальская	Шестерман

ЦНИИЭП жилища г. Москва

1978	Навесная панель Узел 10 /раздельная столярка/	договор 4761	часть 10 раздел 10.9-7	лист 22

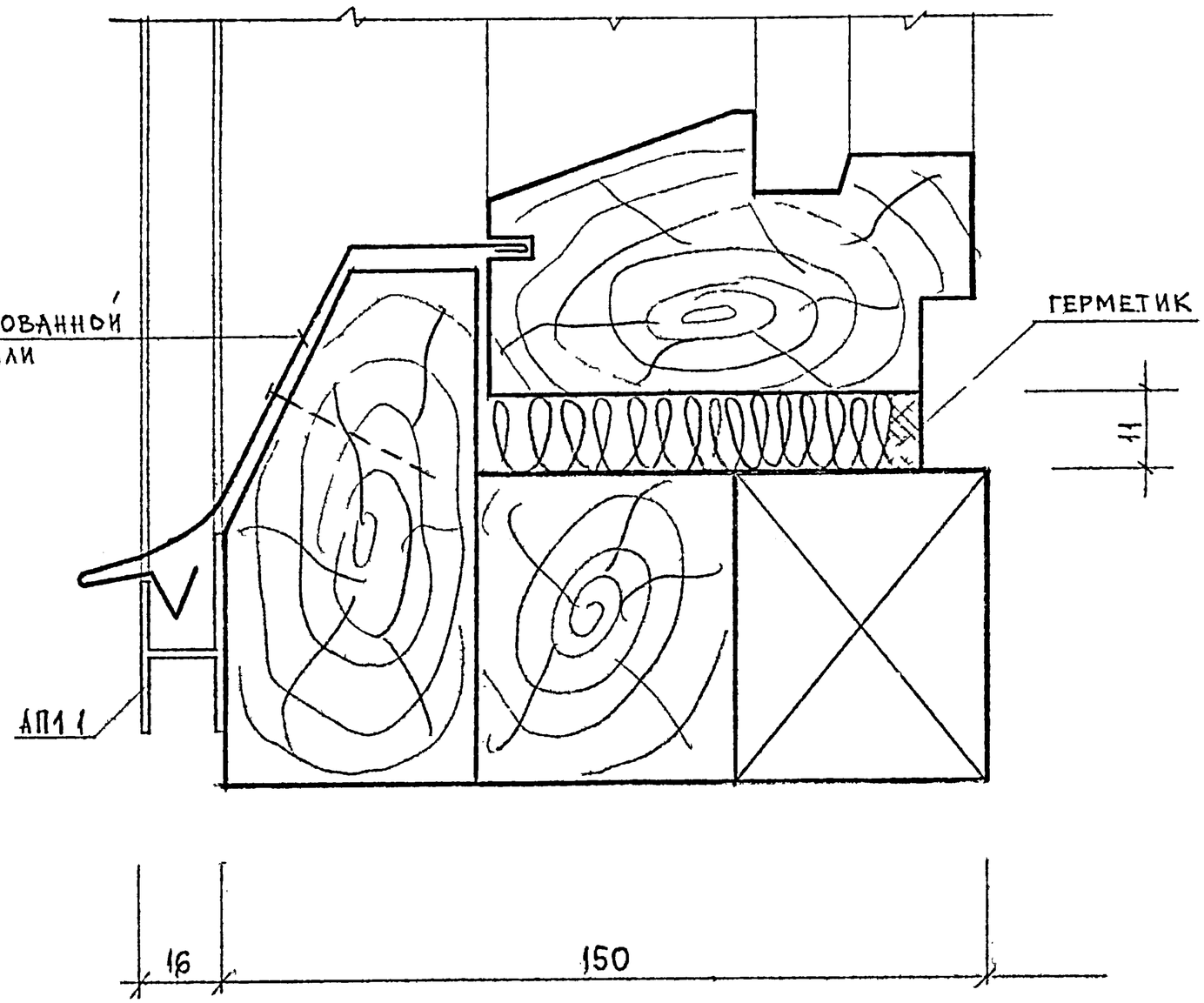

Рук отд		Элельман	Ст. техник	Королькова		согласовано	Дата
Гл. инж. отд		Замойлов	Проверил	Шкерман			Инвент. №
Гл. констр.		Шкерман					Взамен
Ст. инженер		Макоиенко					

ЦНИИЭП жилища г. Москва

1978	Навесная панель узел 10' /спаренная столярка/	Договор 4761	Часть 10 / Раздел 10.9-7	Лист 23

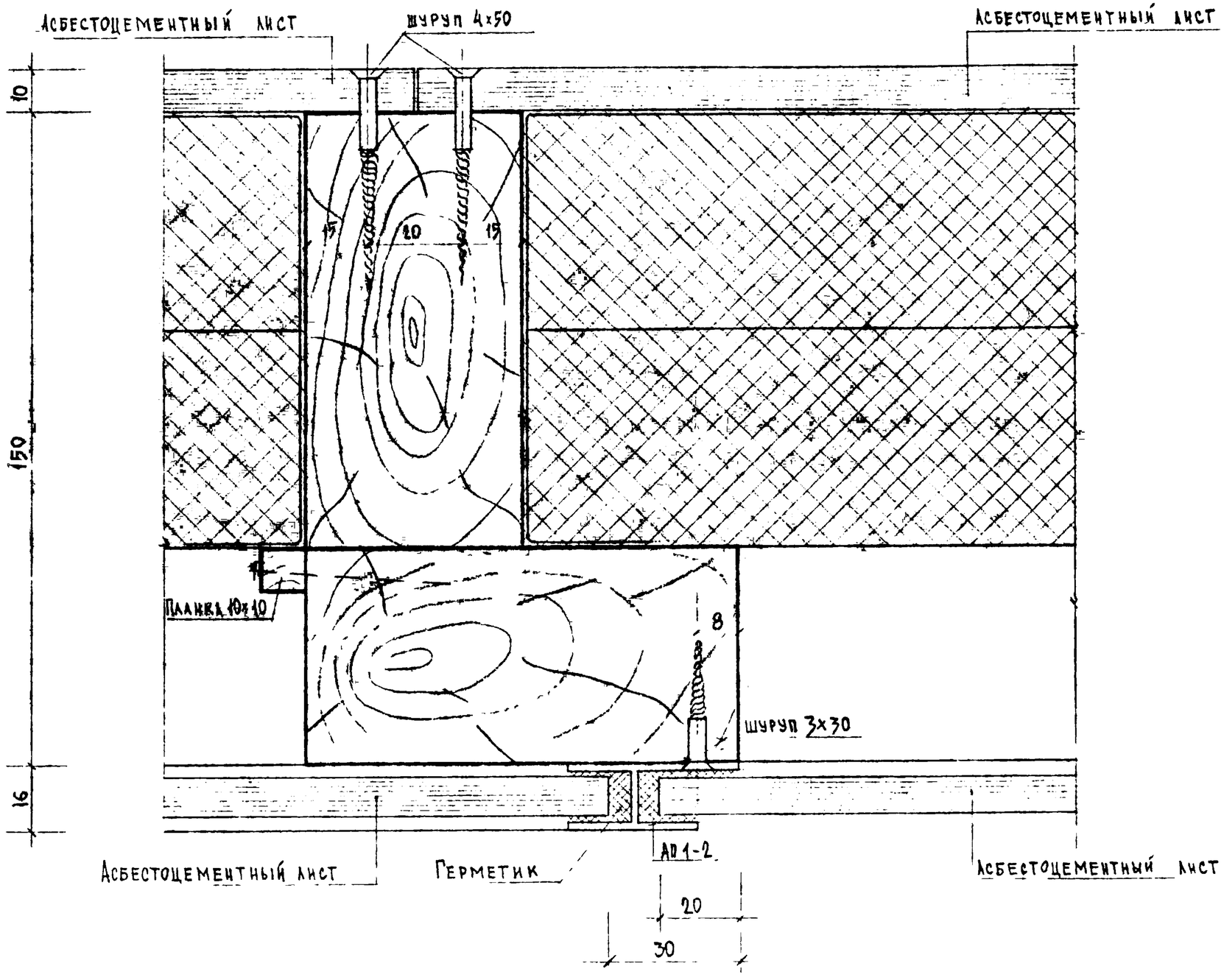

ЦНИИЭП жилища г. Москва	1978	Навесная панель Н2л (п) Узел 11	Договор 4761	часть 10 раздел 10.9-7	лист 24

Согласовано

Дата

Инвент. №

Взамен

Рук. мастерской Корешков

Гл. инж. мастерской Шахнович

Гл. конструктор Суперман

Гл. инженер Лакшинский

Гл. инженер проекта Сморкалов

Гл. инженер проекта Шувенко

ЦНИИЭП жилища г. Москва													
	Рук. маст. НТО		Эпельбаум	Ст. инженер		Лисиченко							Дата
	Гл. инж. отд.		Самойлов	Ст. техник		Королькова							Инвент
	Гл. констр.		Цукерман	Проверил		Цукерман							№
													взамен

1978

Навесная панель узел 12

Договор 4761

Часть 10 Раздел 10-7

Лист 25

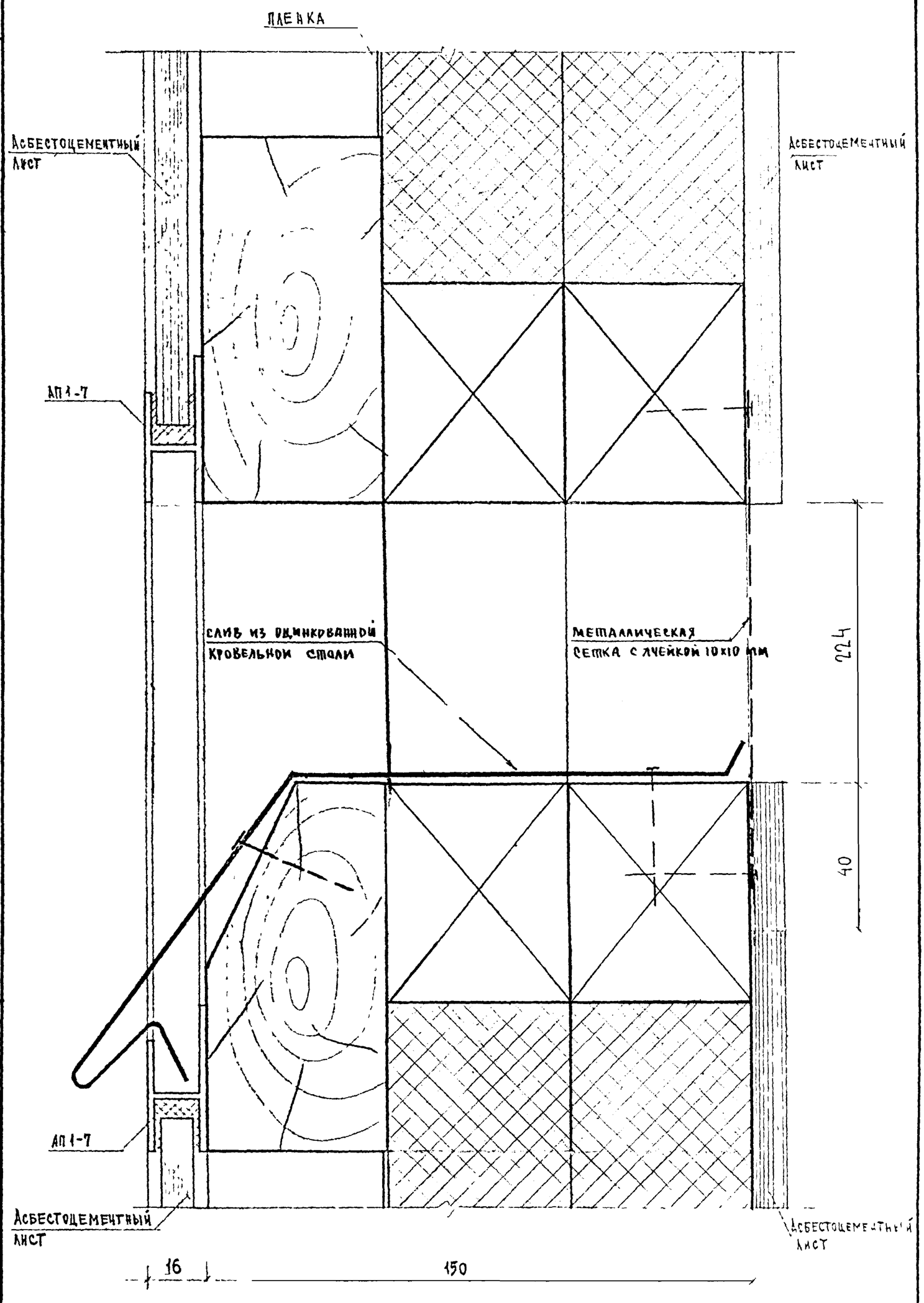

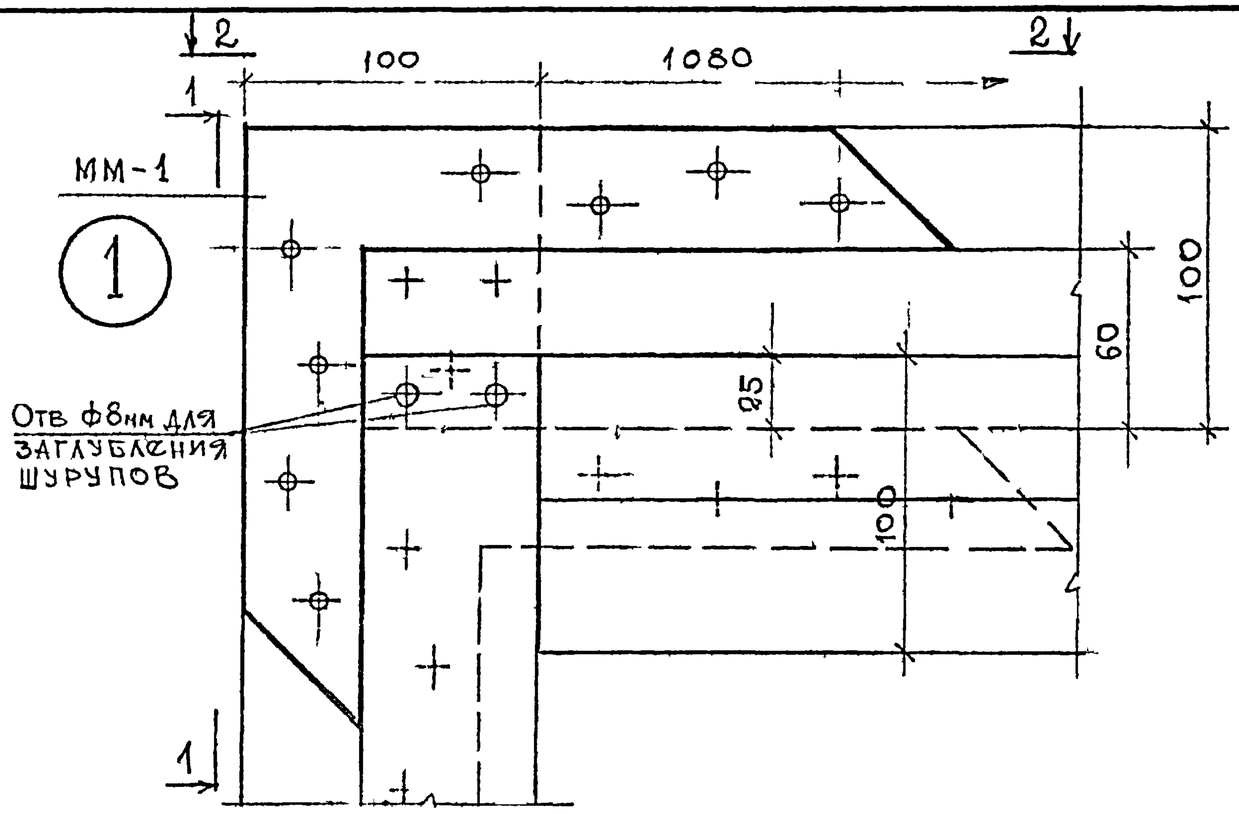

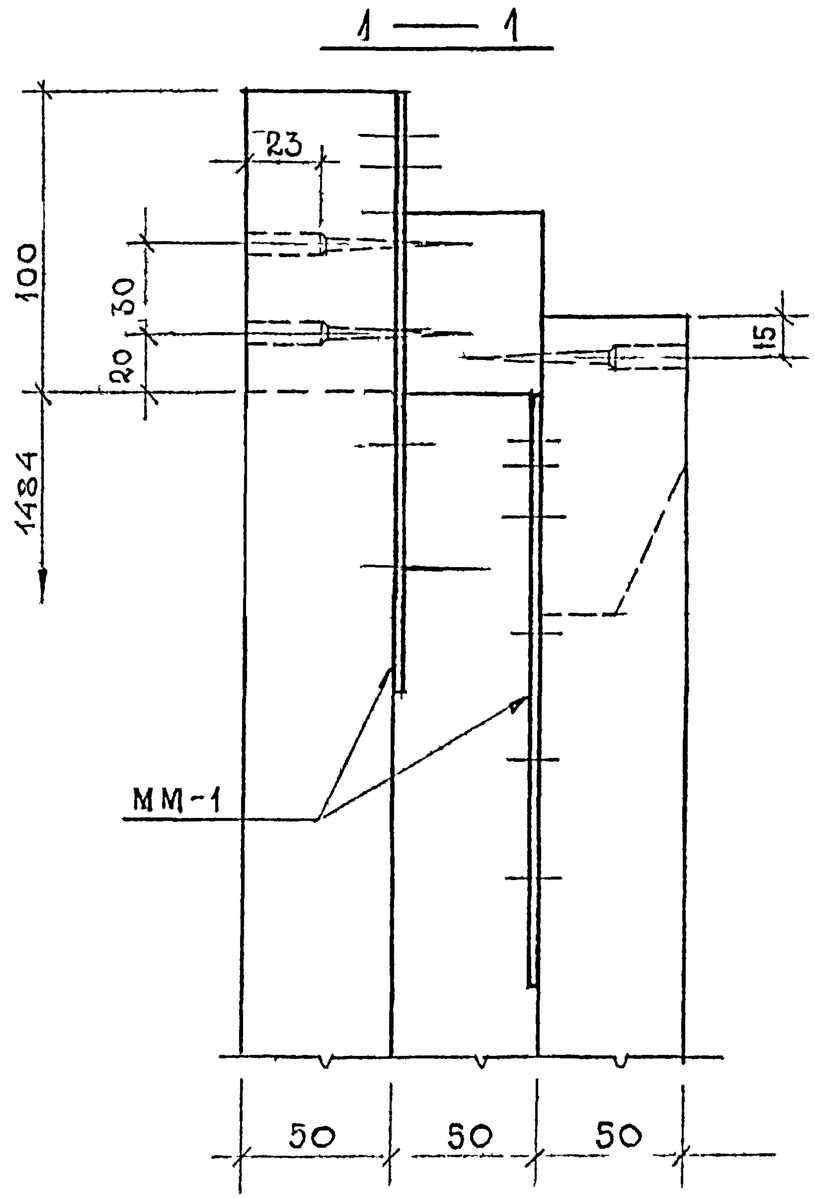

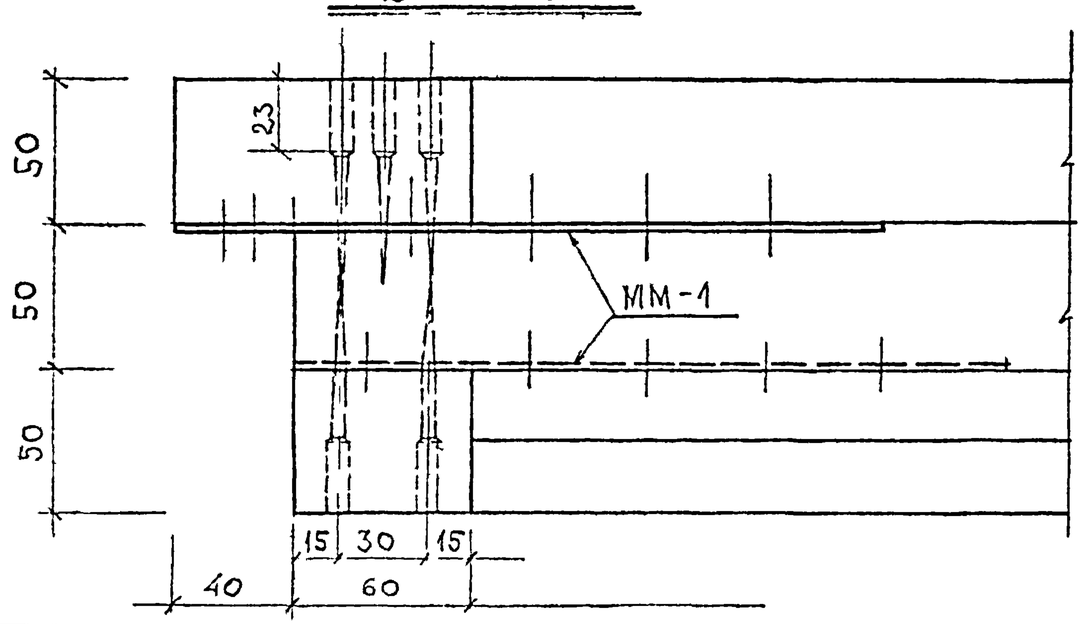

ММ-1 см на листе 37

Согласовано		Дата	
		Инвент №	
		Взамен	
Рук.мастерской	Брельбаум	Ст инж	Макоменко
Рук.гр.		Проверил	Щукерман
Гл.инж.пр.	Алмалов		
Гл.констр.	Щукерман		

ЦНИИЭП жилища г. Москва

1978

Узлы каркаса
Узел К-1

Договор 4761

Часть 10 | Раздел 109-7

Лист 26

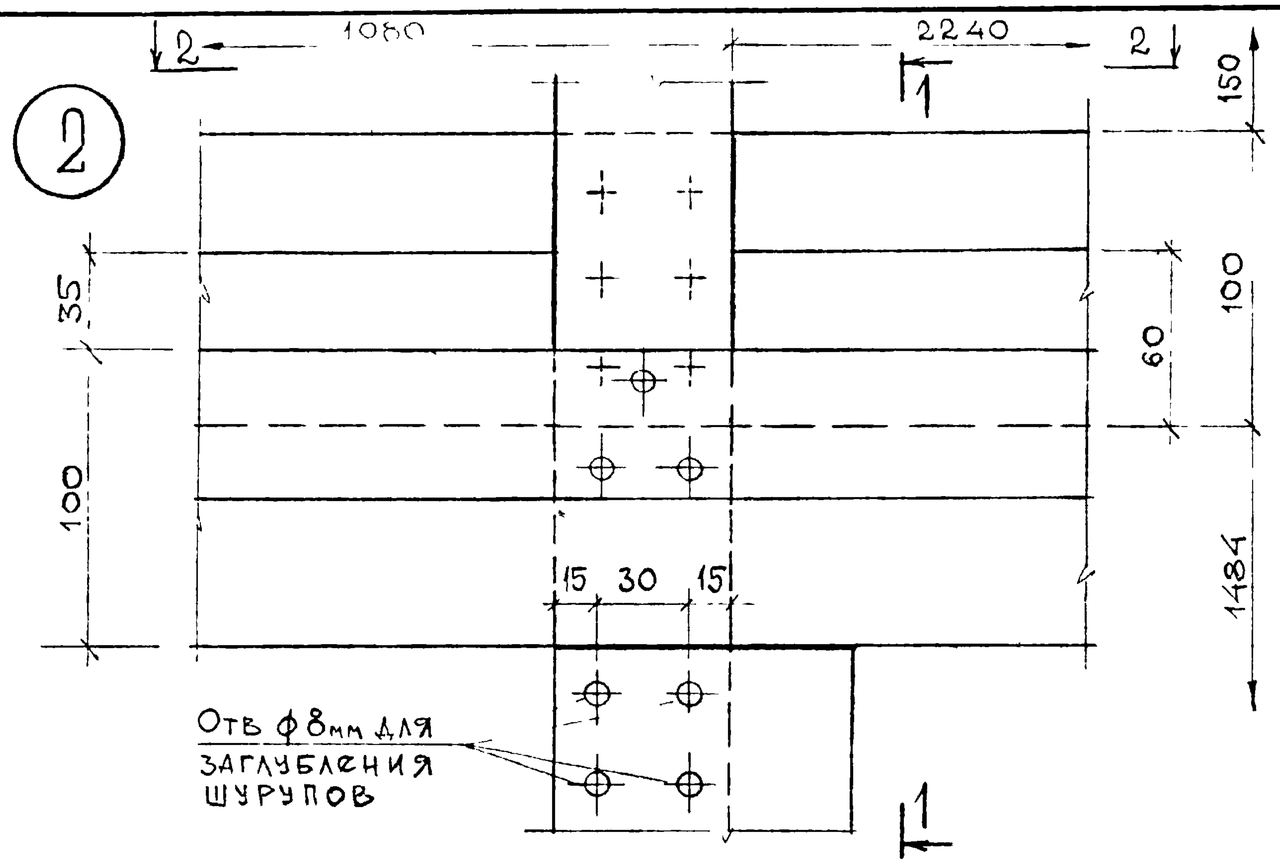

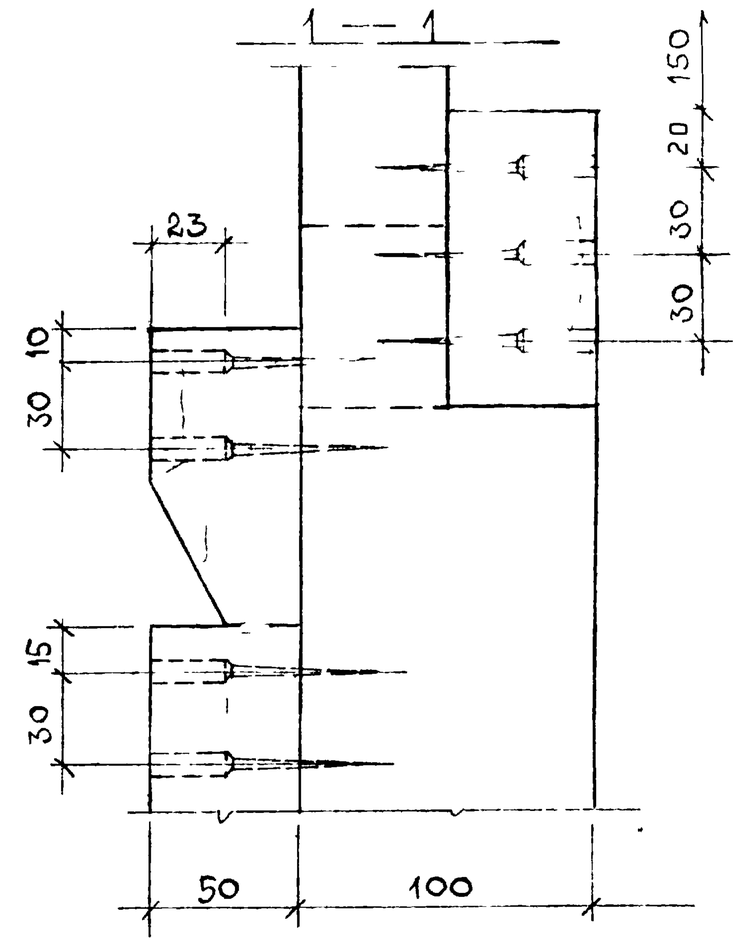

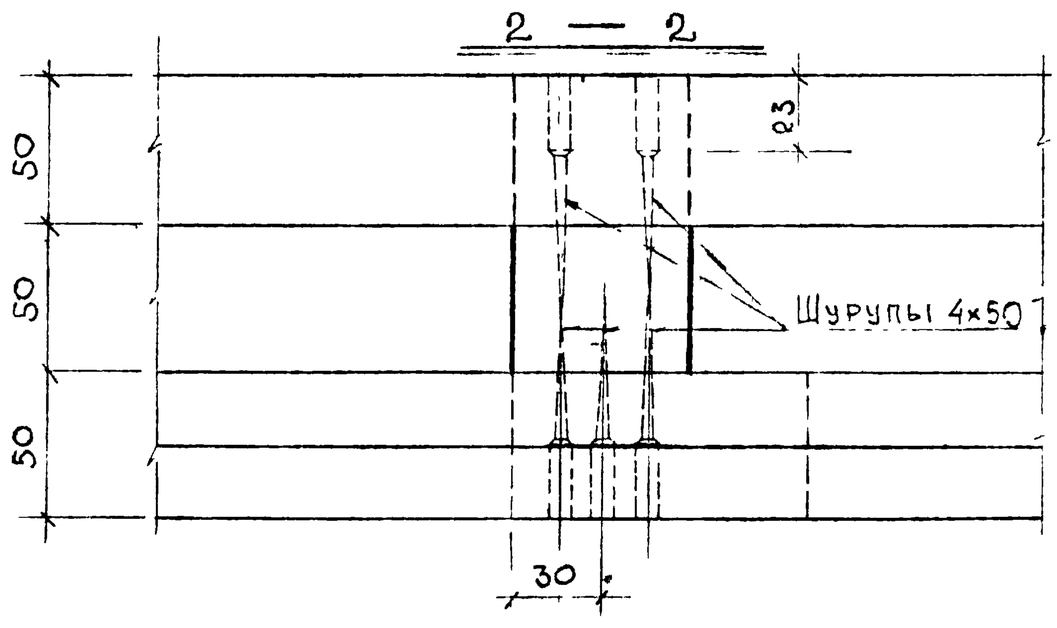

ЦНИИЭП жилища г. Москва	1978	Узлы каркаса Узел К-2	Договор 4761	Часть 10 Раздел 10.9-7	Лист 27

Согласовано

Инвент. №

Взамен

Дата

Гл. инж. проекта Максименко

Гл. инж. мастерской Шухерман

Нач. отдела Проверил

Гл. инж. мастерской

Гл. конструктор

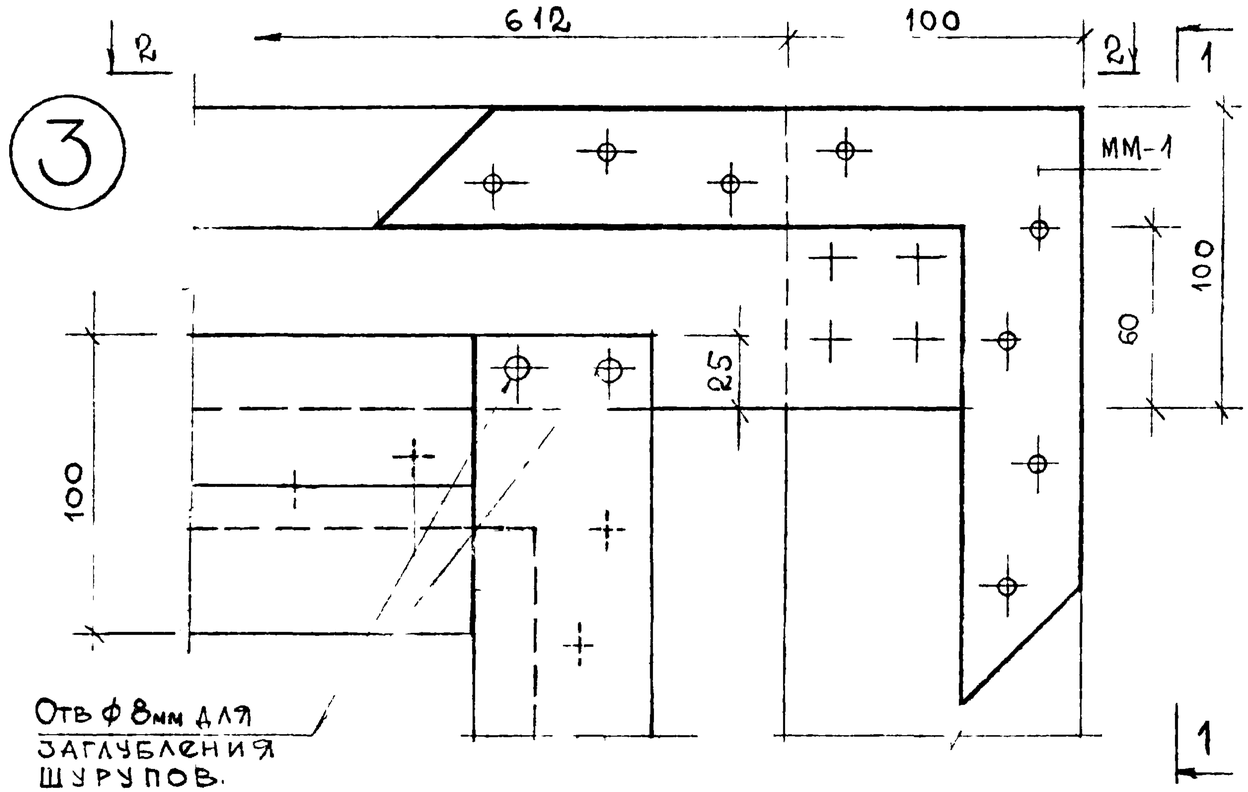

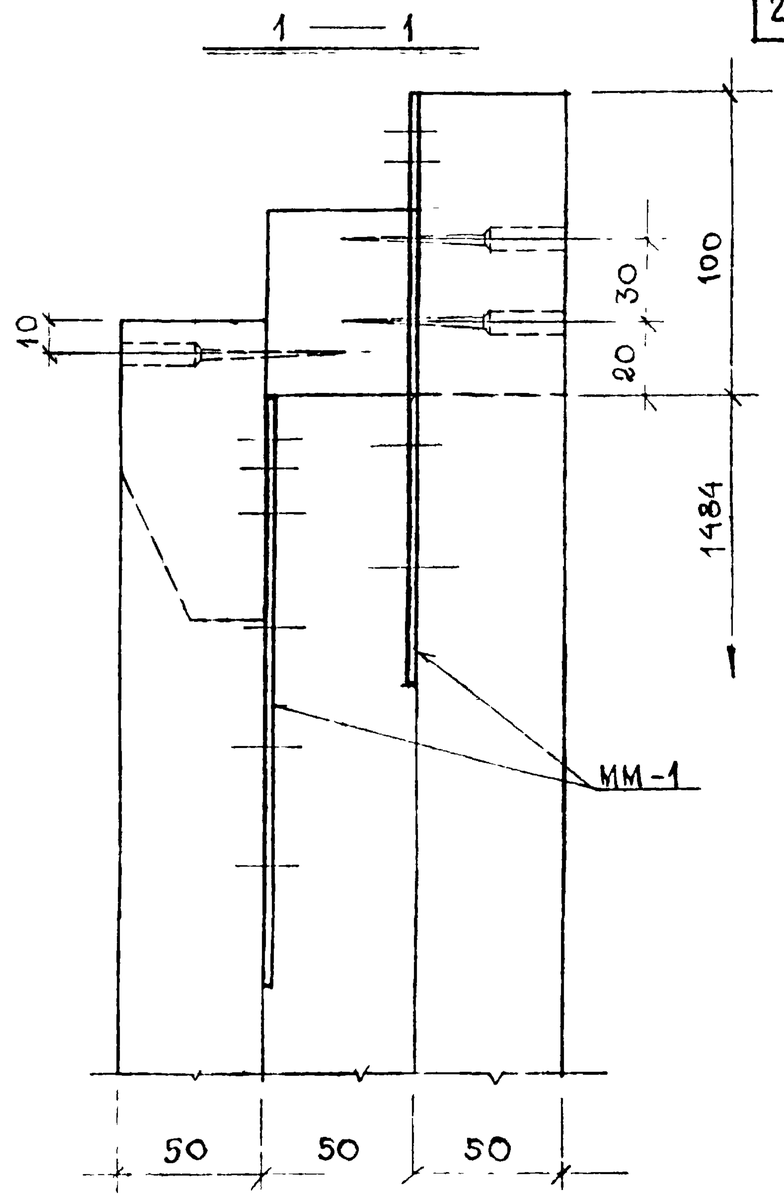

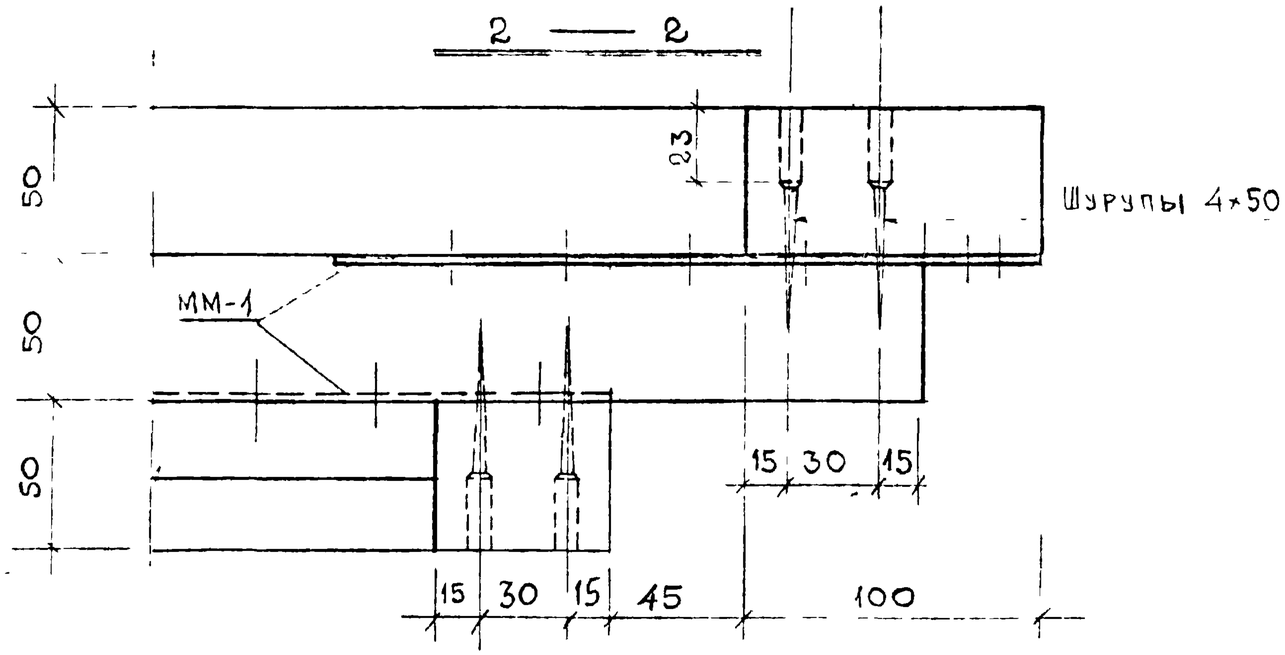

ММ-1 см. на листе 37

ЦНИИЭП жилища г. Москва	1978	Узлы каркаса Узел К-3	Договор 4761	Часть 10 Раздел 10.9.7	Лист 28

Согласовано

Дата | Инвент. № | Взамен

Рук. мастер. 10 — Ананьев | Элиж. — Шустенко | Гл. инж. мастер. — Самойлов | Гл. инж. — Прозерин | Гл. конструктор — Цукерман | Гл. конструктор — Цукерман

4

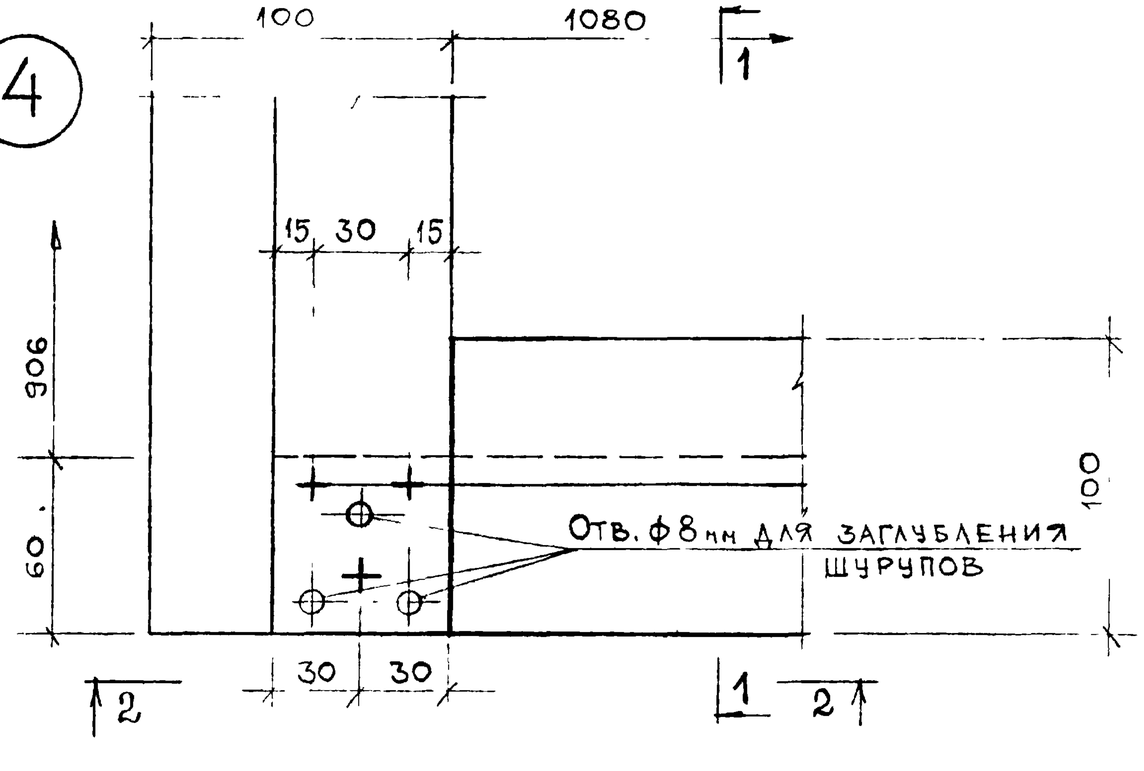

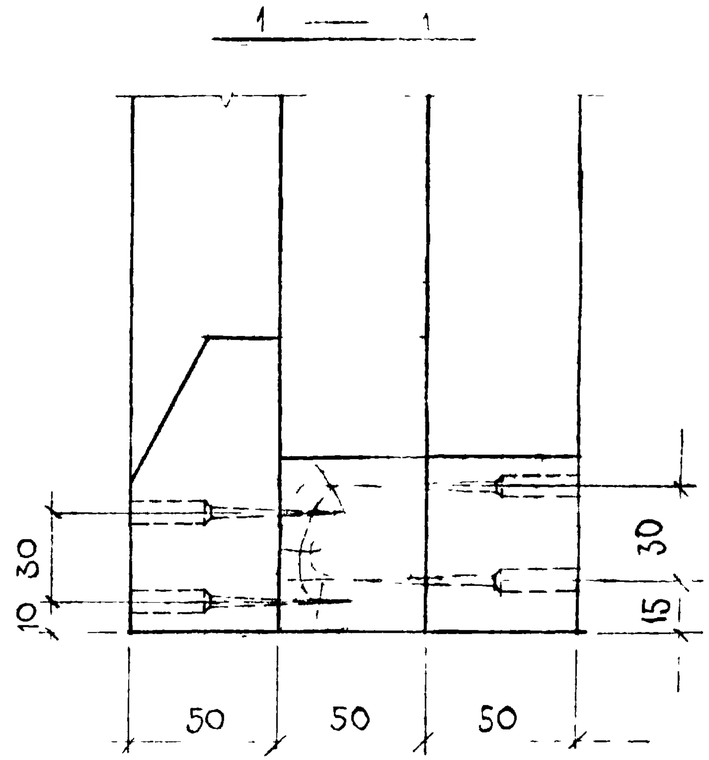

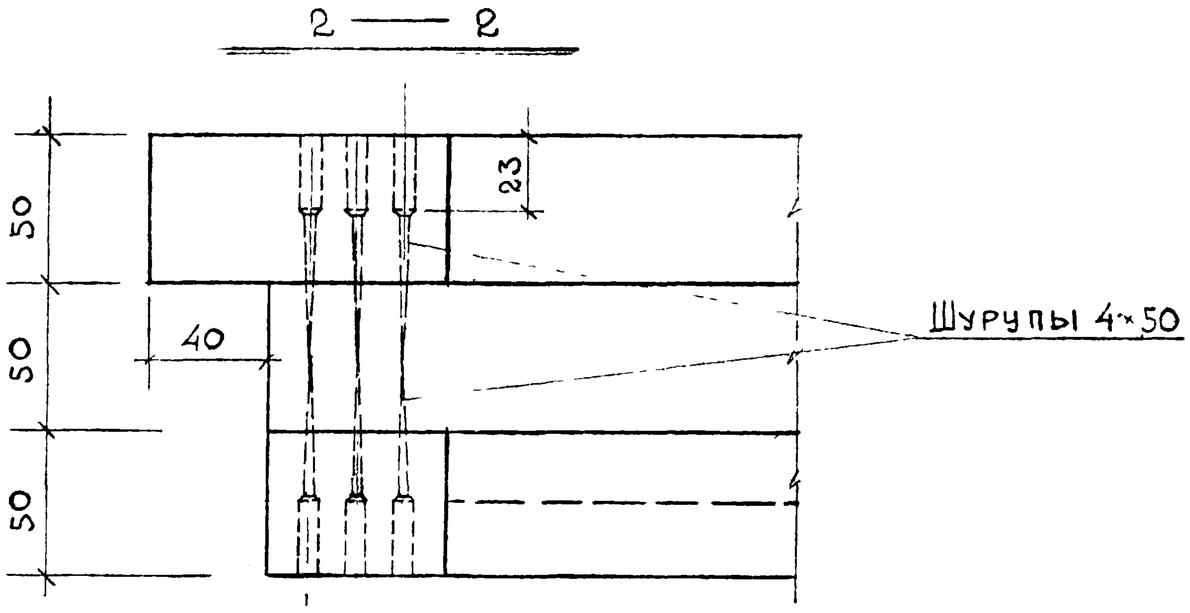

Рук. маст. №	Шельбаум	Гл. инженер	
Гл. инж. пр.	Самойлов	Проверил	Максимейко
Гл. констр.	Цукерман		Цукерман

Согласовано

Дата | Инвент. № | Взамен

ЦНИИЭП жилища г. Москва

1978

УЗЛЫ КАРКАСА
УЗЕЛ К-4

Договор 4761

Часть 10 | Раздел 10.9-7

Лист 29

5

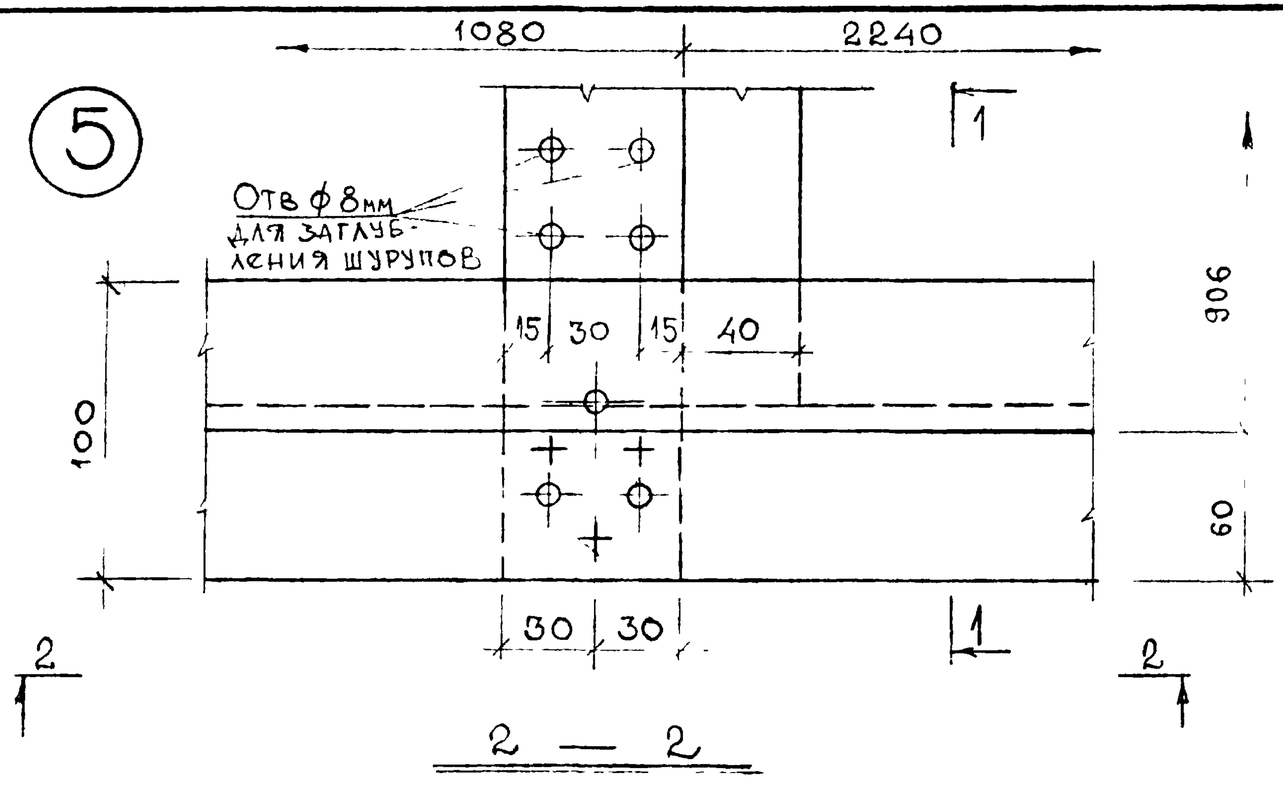

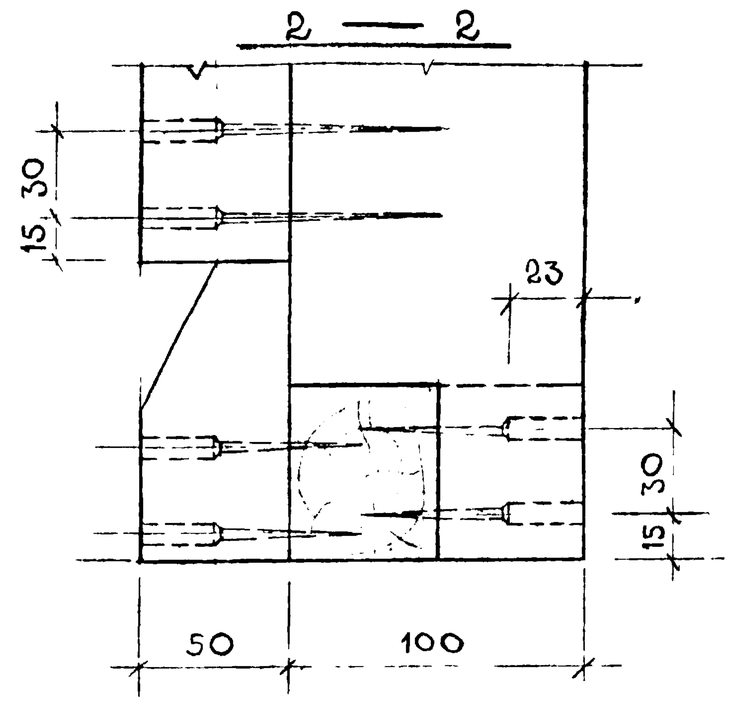

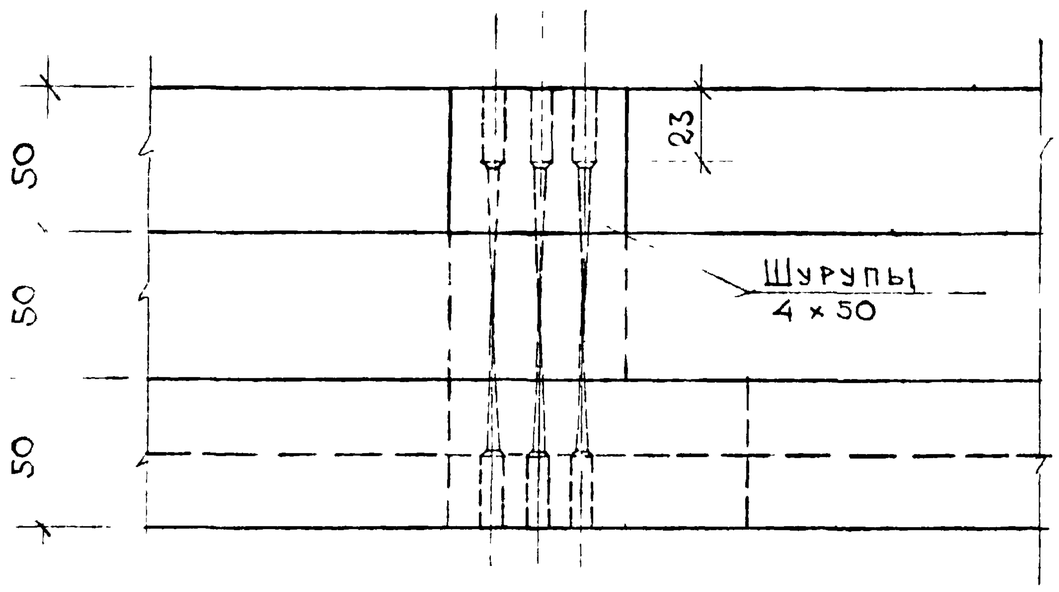

ЦНИИЭП жилища г. Москва	1978	Узлы каркаса Узел К-5	Договор 4761	Часть 10 / Раздел 10.9-7	Лист 30

Согласовано

Дата | Инвент. № | Взамен

Разработал Ермаков | Руководитель Ермаков | Главный инженер Ермаков | Главный специалист Ермаков | Руководитель Ермаков | Инженер Ермаков

6

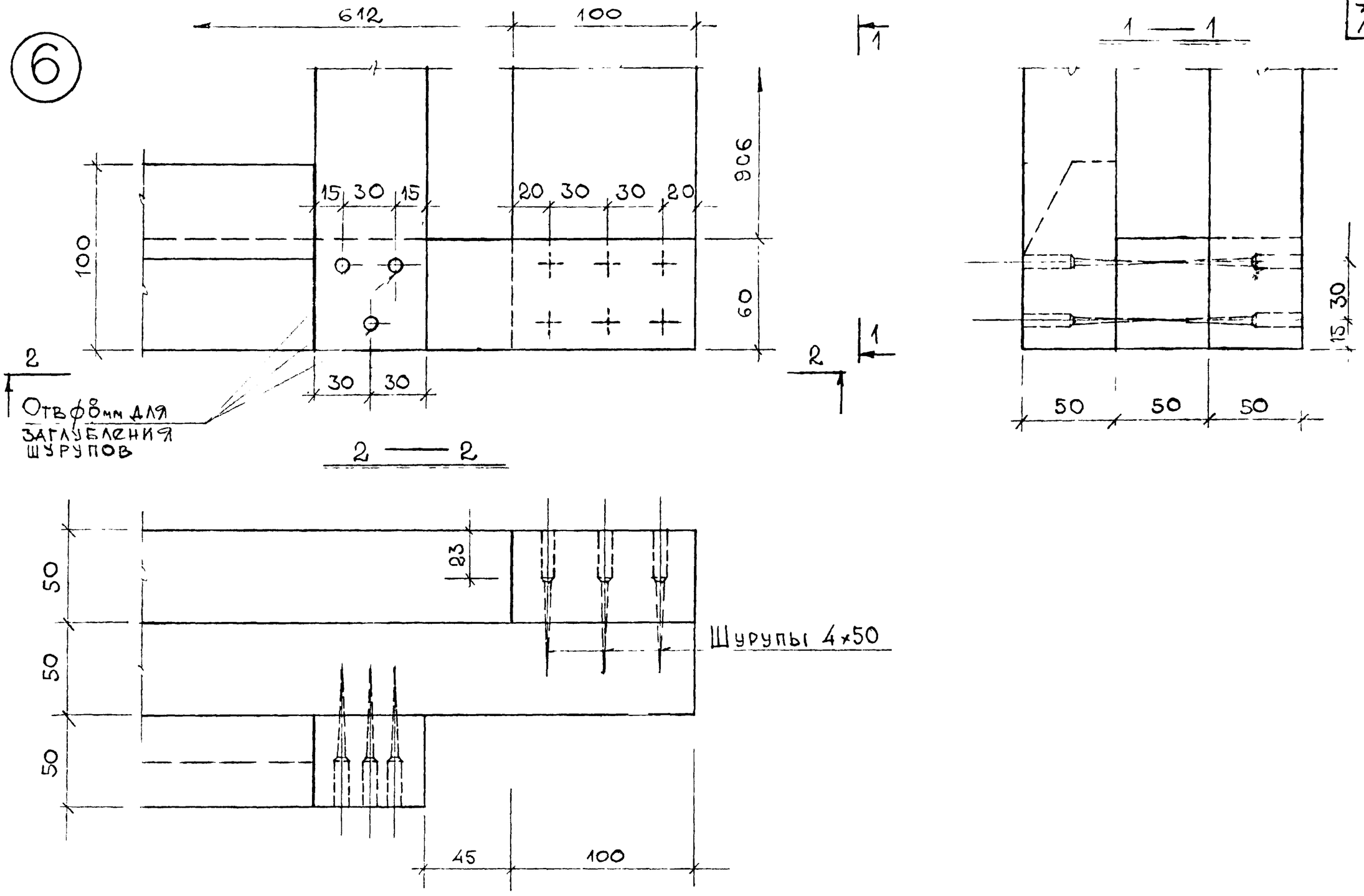

Согласовано	Дата	Инвент.	№ взамен
Рук. мастерс.	Гл. инж. пр-та	Гл. констр.	Макаренко / Шукерман
Ст. инженер	Проверил	Шукерман	
Ответ. исп.	Рамонов	Шукерман	

ЦНИИЭП жилища г. Москва

1978

Узлы каркаса
Узел К-6

Договор 4761

Часть 10 | Раздел 10.9-7

Лист 31

7

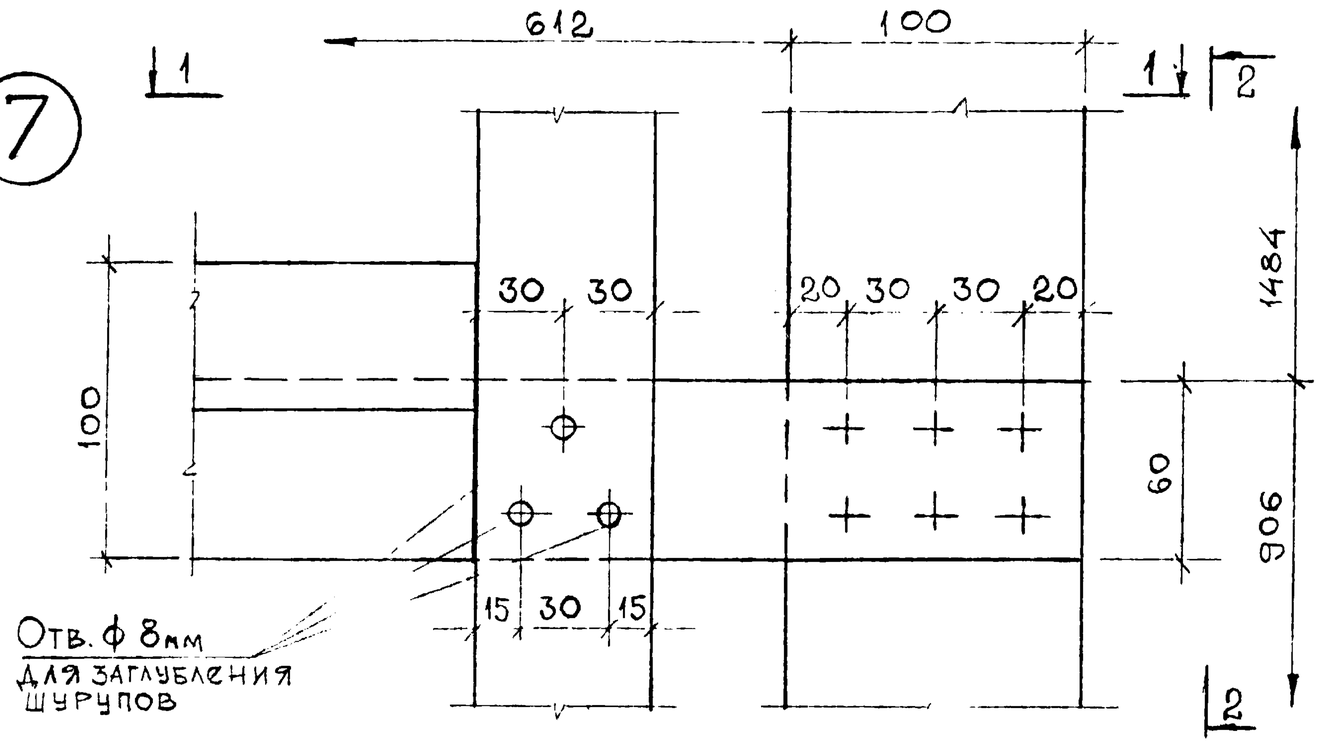

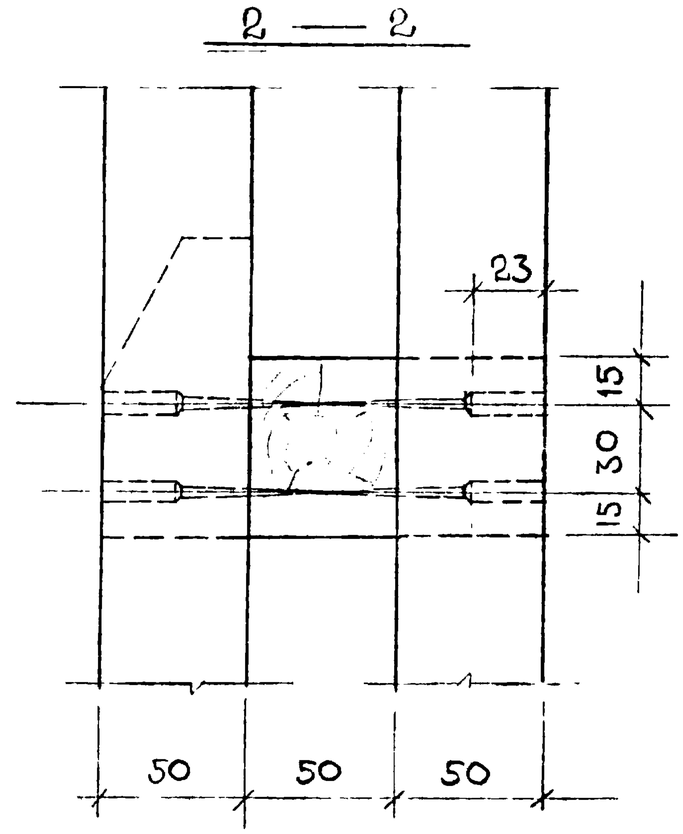

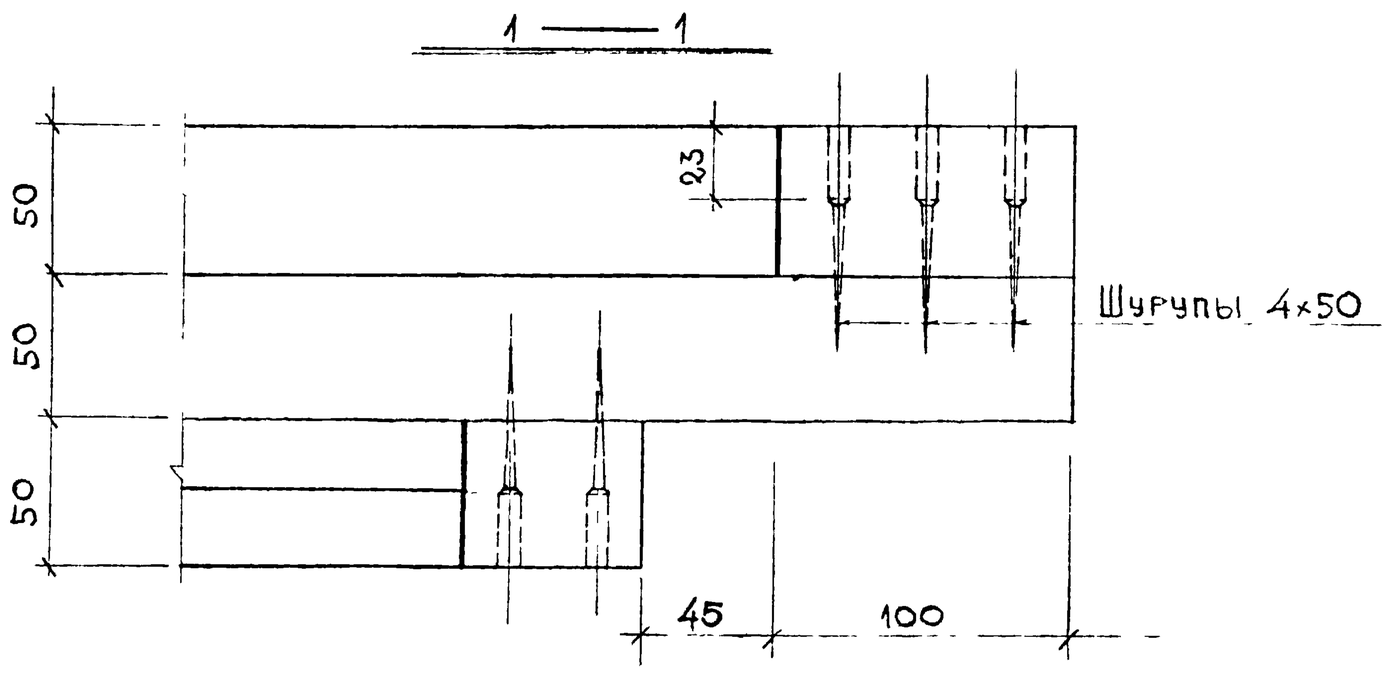

Дата	Инженер	Взамен	
Согласовано			
Рук. мастер			
Гл. инж. пр-та			
Гл. констр.			
Ст. инженер	Максименко		
Проверил	Цукерман		
Отдельная	Самойлов		
Конструкция	Цукерман		

ЦНИИЭП жилища г. Москва

1978

УЗЛЫ КАРКАСА

УЗЕЛ К-7

Договор 4761

Часть 10

Раздел 10.9-7

Лист 32

8

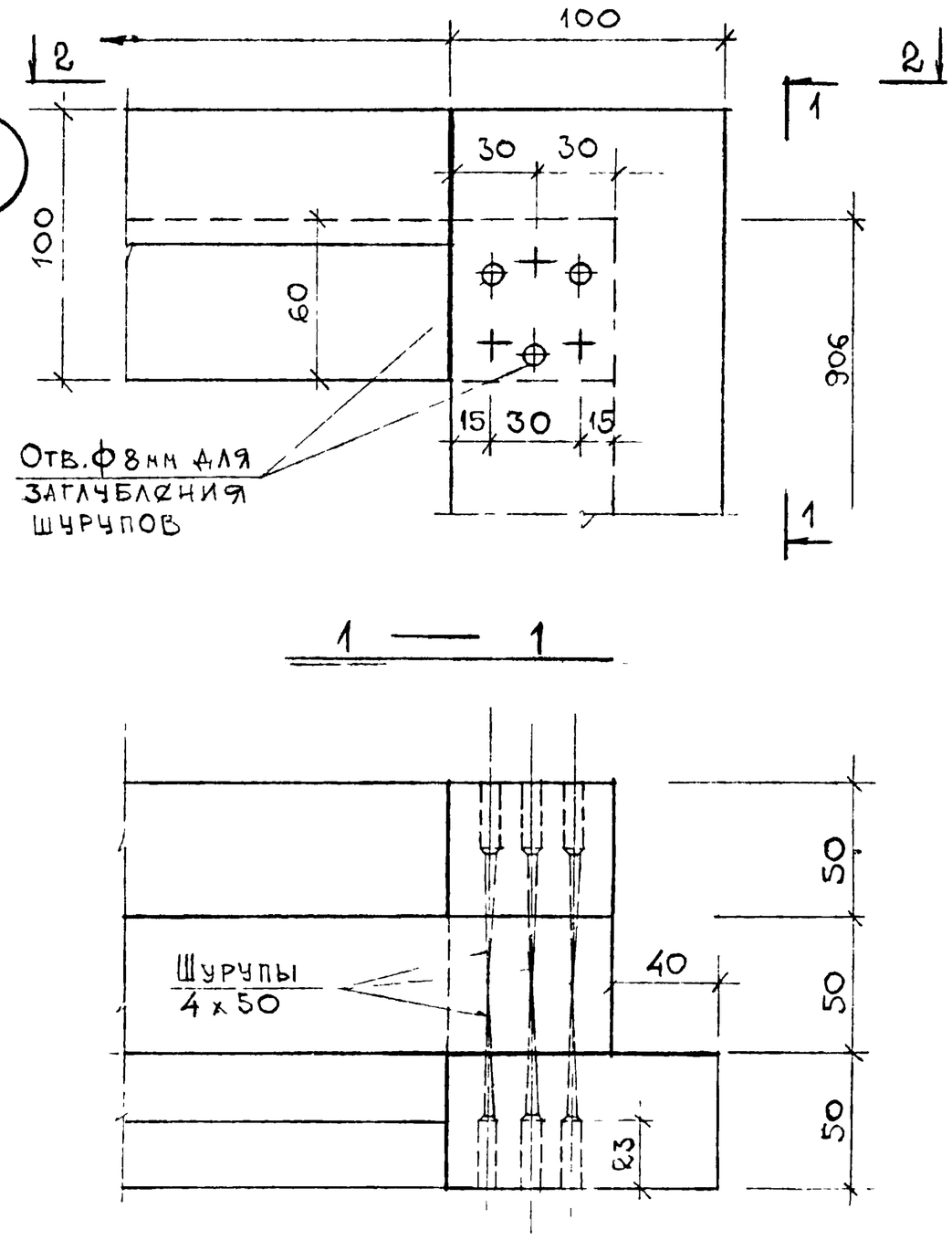

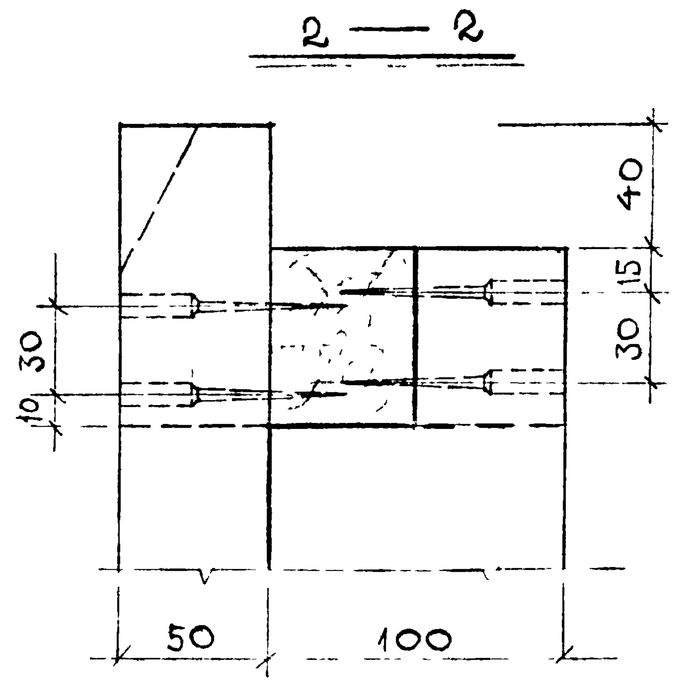

Согласовано		Дата	Инвент. № взамен
Гл. инженер проекта	Максименко		
Гл. инженер	Шкерина		
Зам. гл. инженера	Шкерина		
Гл. конструктор			

ЦНИИЭП жилища г. Москва

1978

УЗЛЫ КАРКАСА

УЗЕЛ К-8.

Договор 4761

часть 10 раздел 10 9-7

лист 33

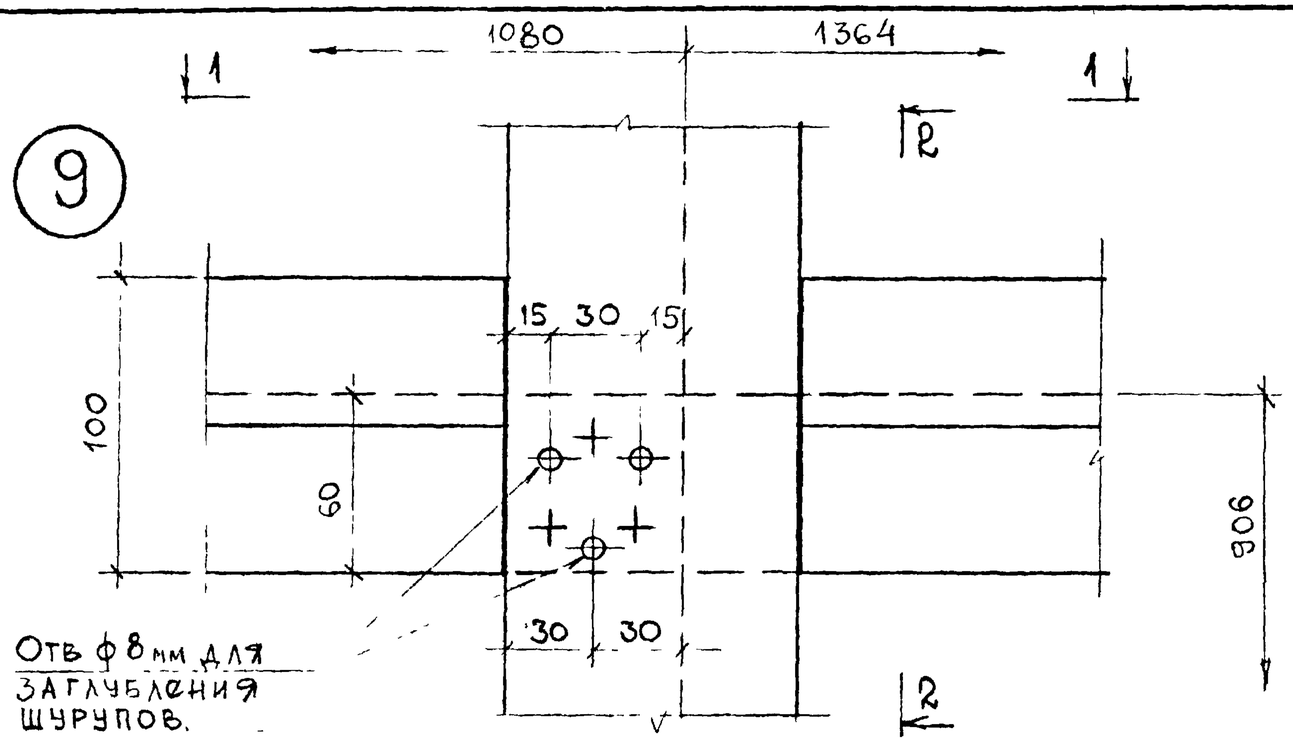

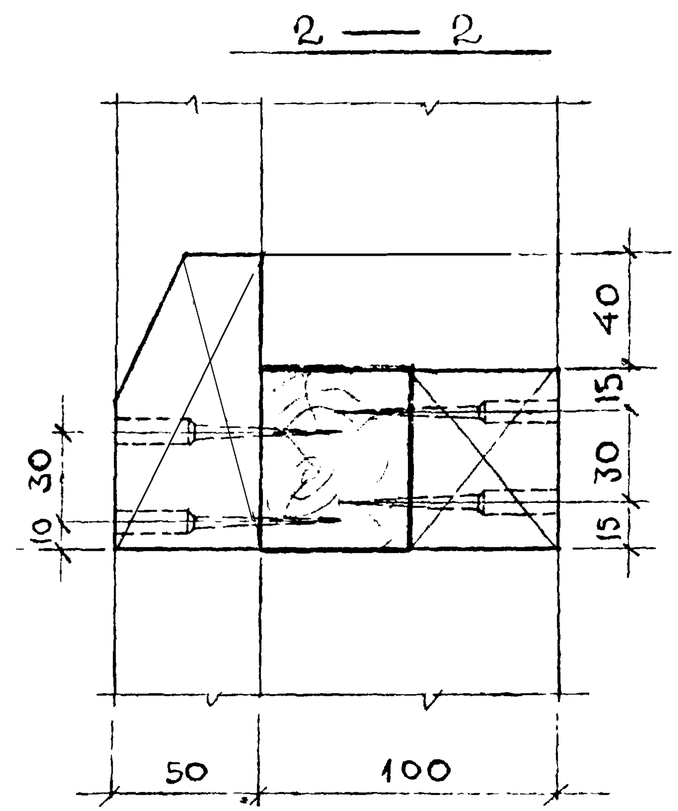

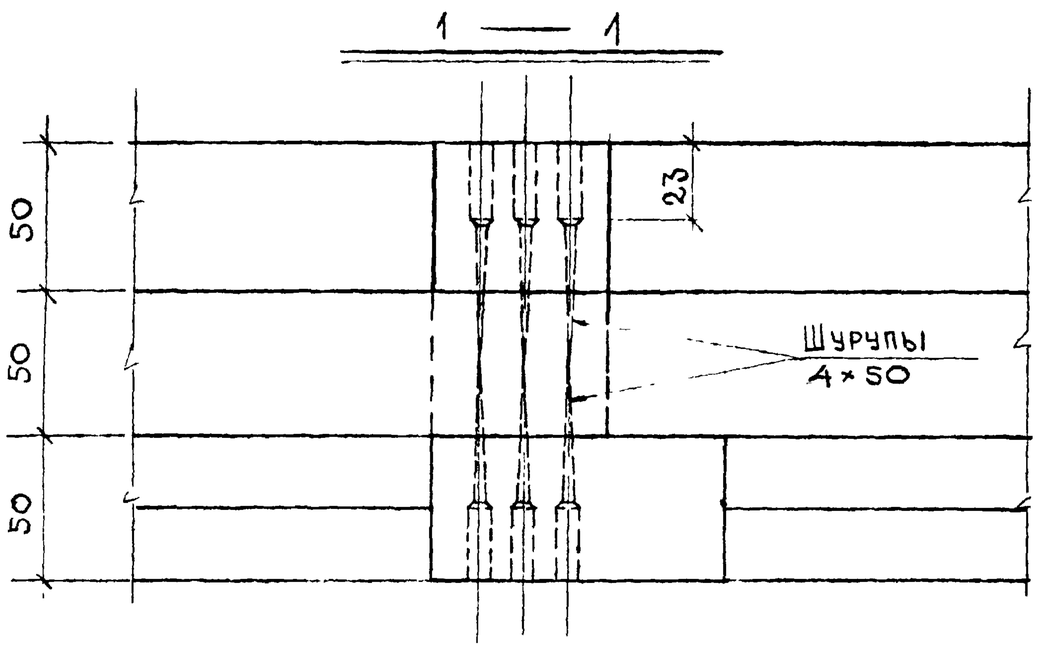

ЦНИИЭП жилища г. Москва	1978	Узлы каркаса Узел К-9	Договор 4761	часть 10 раздел 10.9-7	лист 34

Согласовано

Дата | Инвент. № | Взамен

Рук. мастер. | Элельбаум | Ст. техник | Ивам
Гл. инж. маст. | Самойлов | Проверил | Щеголев
Гл. констр. | Шжерман

Инженер

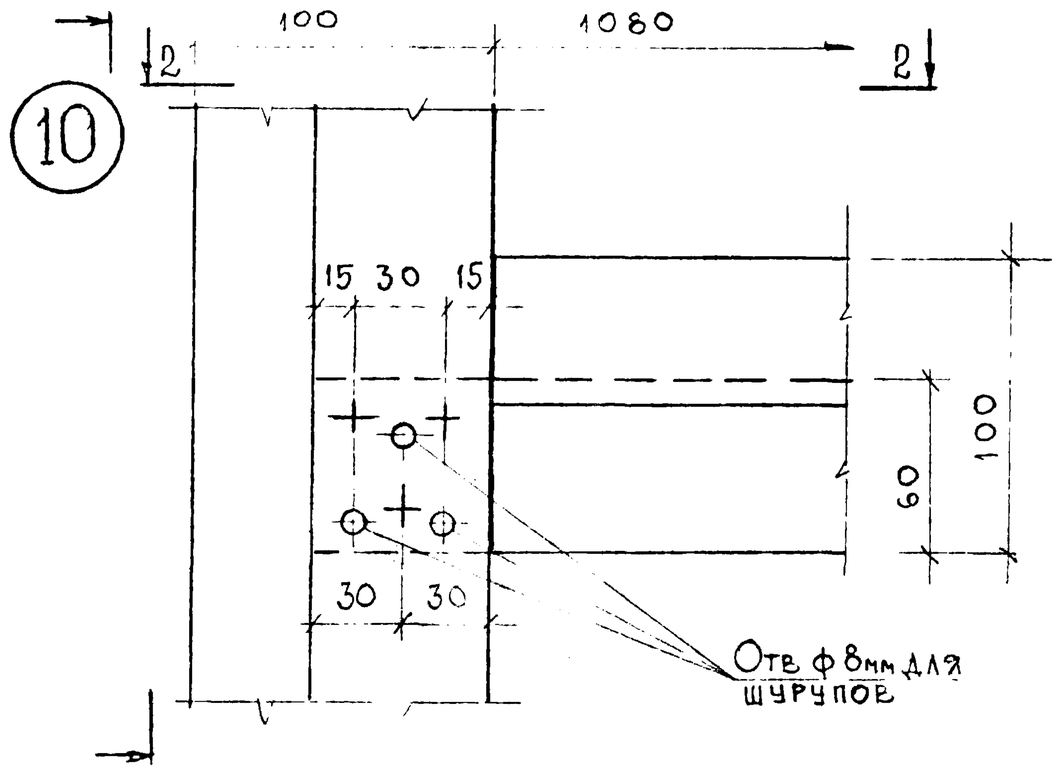

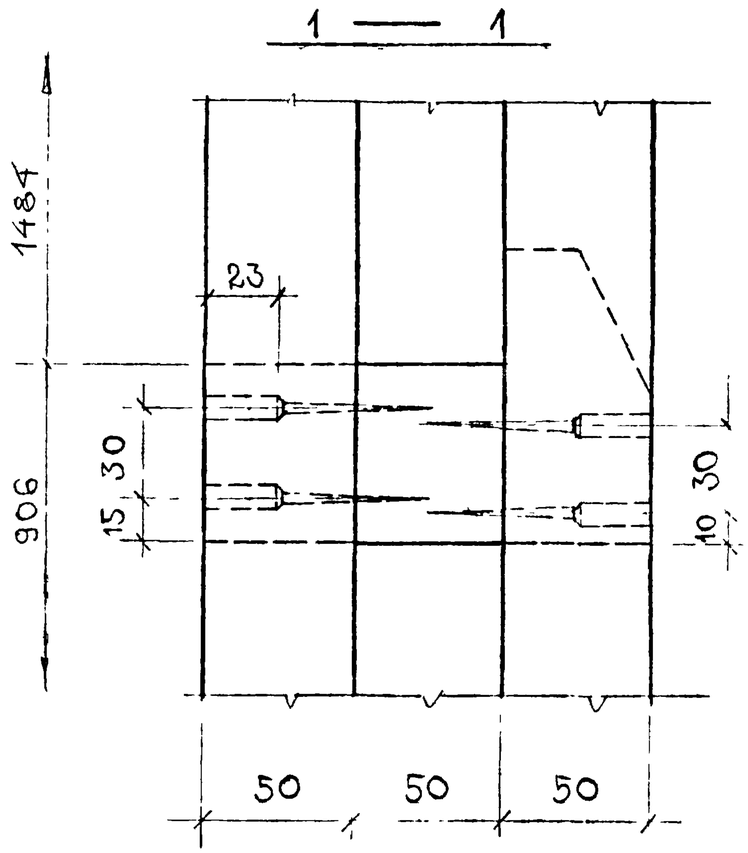

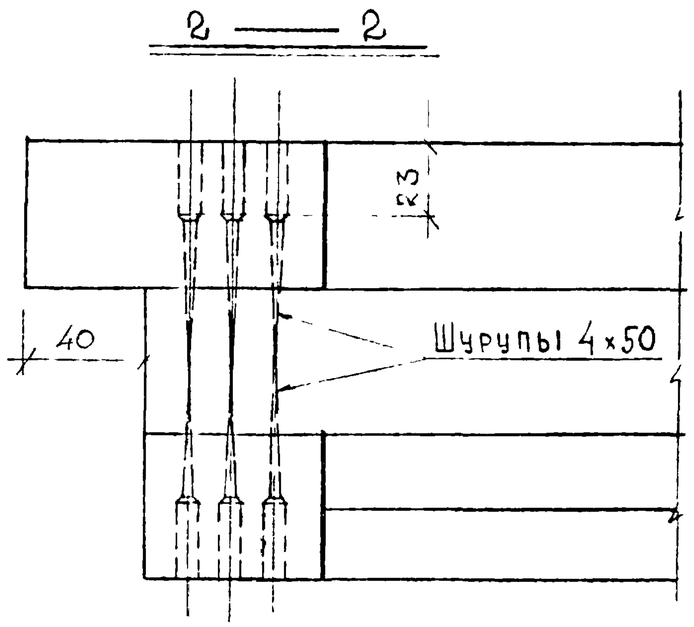

ЦНИИЭП жилища г. Москва	1978	Узлы каркаса Узел К-10	Договор 4761
		Часть 10	Лист 35
		Раздел 10.9-7	

Согласовано

Дата | Инвент № | Взамен

Разработано: Керман

Гл. инженер проекта: Роберман

Гл. специалист: Самойлов

Гл. конструктор: Цукерман

БД 1

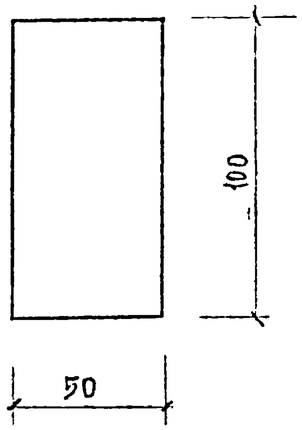

БД 1 1
БД 1 2
БД 1 3
БД 1 4
БД 1 5
БД 1 6
БД 1-7
БД 1 8
БД 1 10
БД 1-11

БД-2

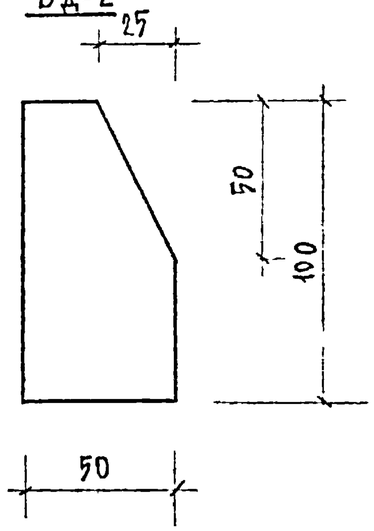

БД 2 1
БД 2 2
БД 2 3
БД 2 4
БД 2-5
БД 2-6

БД-3

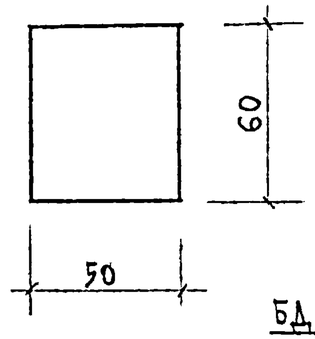

БД 3-1
БД 3-2
БД 3-3
БД 3-4
БД 3-5
БД 3-6
БД 3-7
БД 3-8
БД 3-9
БД 3-10
БД 3-11
БД 3-12
БД 3-13
БД 3-14
БД 3-15
БД 3-16
БД 3-17

БД 1-9

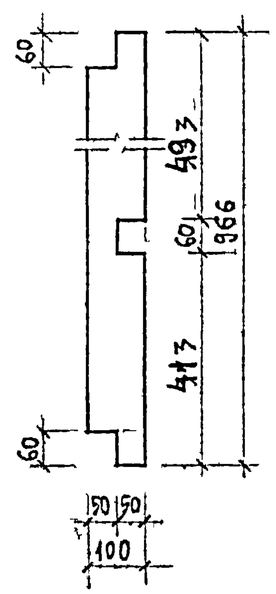

БД 1-3

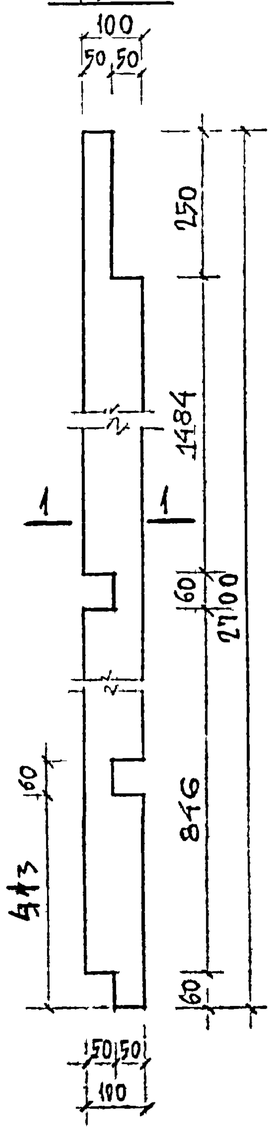

БД 1-7 / БД 1-11

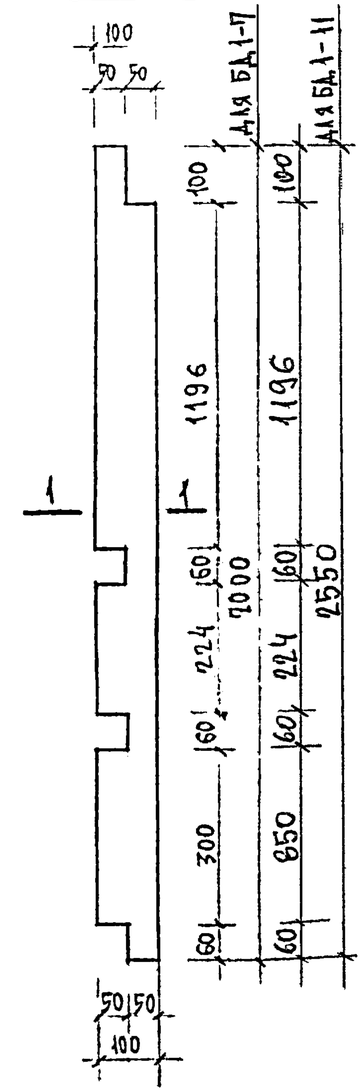

1 — 1

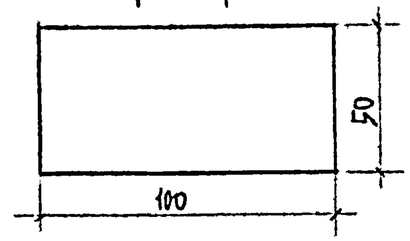

ЦНИИЭП жилища г. Москва	1978	НАВЕСНЫЕ ПАНЕЛИ СЕЧЕНИЯ ДЕРЕВЯННЫХ БРУСКОВ.	договор 4761	часть 10 / раздел 10.9-7	лист 36

согласовано

Дата | Инвент № | Взамен

Рук. мастер по | Рук. инж. мастер | Гл. инж. мастер | Гл. констр. | Гл. инженер проекта | Гл. инженер | Гл. архитектор | Гл. инженер | Гл. инженер

Дзенкевич | Комолов | Шкерман | Гитевич | Максимов | Ц. ВЕ МАН

ММ-1

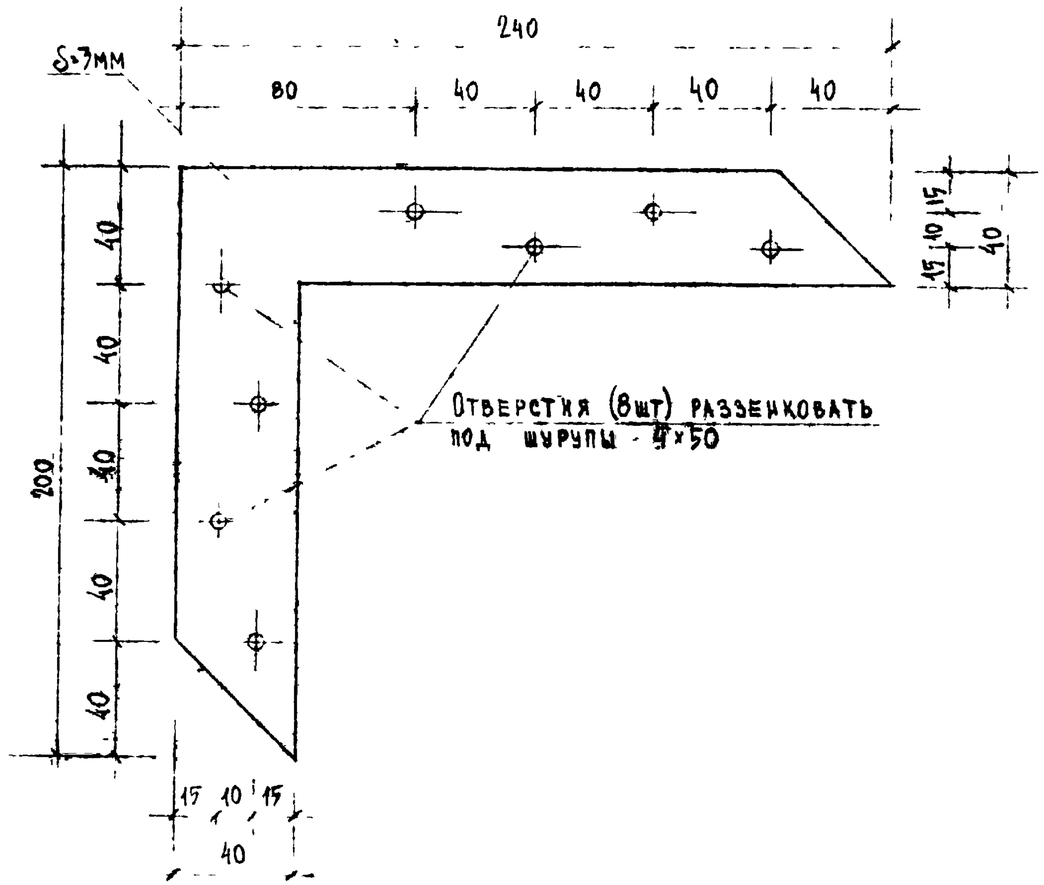

СХЕМА КРОЯ

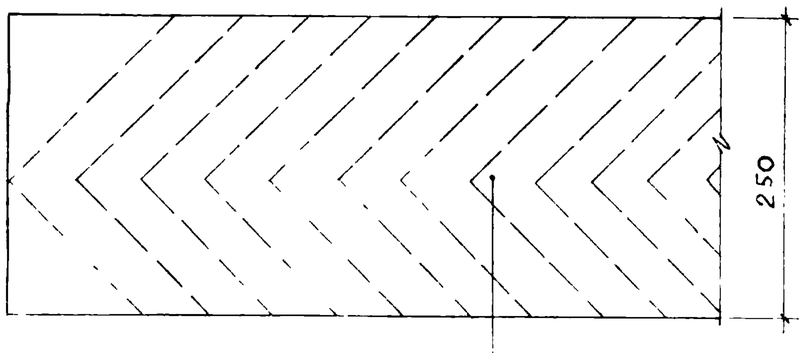

Сталь рулонная по ГОСТ 8597-57
δ = 3 мм в = 250 мм

ЦНИИЭП жилища г. Москва	1978	НАВЕСНЫЕ ПАНЕЛИ. Н1л(п), Н2л(п) МЕТАЛЛИЧЕСКИЕ ИЗДЕЛИЯ	Договор 4761
		ЧАСТЬ 10	ЛИСТ
		РАЗДЕЛ 10.9-7	37

Согласовано | Дата | Инвент. N | Взамен

Рук. мастер. | Рук. мастер. | Инженер | Инженер | Ст. техник | Ст. техник | Проверил | Проверил | Конструктор | Конструктор

Спецификация деревянных брусков

Марка сечения	Сечение	Марка изделия	Длина мм	Кол. шт. Н1 л/п	Кол. шт. Н2 л/п	Общая длина, м Н1 л/п	Общая длина, м Н2 л/п	Расход древесины Н1 л/п	Расход древесины Н2 л/п
БД-1	100×50	БД1-1	2000	—	2	—	4.00	0,34 м³	0,31 м³
		БД1-2	1725	—	4	—	6.90		
		БД1-3	2700	4	—	10.80	—		
		БД1-4	2780	1	1	5.78	5.78		
		БД1-5	2550	2	—	5.10	—		
		БД1-6	2275	4	—	9.10	—		
		БД1-7	2000	—	4	—	9.06		
		БД1-8	906	1	—	0.91	—		
		БД1-9	966	1	—	0.97	—		
		БД1-10	1273	—	2	—	2.57		
БД-2	100×50	БД2-1	5675	2	2	11.35	11.35		
		БД2-2	1273	1	2	1.27	2.54		
		БД2-3	1030	1	—	1.03	—		
		БД2-4	1264	1	—	1.26	—		
		БД2-5	375	1	—	0.38	—		
		БД2-6	457	1	—	0.46	—		
БД-3	50×60	БД3-1	1925	—	2	—	3.85		
		БД3-2	1090	1	1	1.09	1.09		
		БД3-3	1373	3	8	4.12	10.98		
		БД3-4	1242	—	2	—	2.48		
		БД3-5	622	1	1	0.62	0.62		
		БД3-6	1473	1	4	1.47	5.89		
		БД3-7	5940	1	1	5.94	5.94		
		БД3-8	562	2	1	1.12	0.56		
		БД3-9	2475	2	—	4.95	—		
		БД3-10	2240	1	—	2.24	—		
		БД3-11	375	3	—	1.13	—		
		БД3-12	2504	1	—	2.50	—		
		БД3-13	2560	1	—	2.56	—		
		БД3-14	1030	2	1	2.06	1.03		
		БД3-15	1314	2	—	2.63	—		
		БД3-16	876	1	—	0.88	—		
		БД3-17	1414	1	—	1.41	—		

Спецификация листов обшивки

Марка панели	Тип листов	Марка листа	Размеры листа мм: Длина	Ширина	Толщ	На марку: Площадь м²	Масса кг	На панель: Кол шт	Площадь м²	Масса кг
Н 1л (п)	Наружные	ЛН-1	2415	1130	10	2.73	46.4	1	2.73	46.4
		ЛН-2	2415	515	10	1.26	21.4	1	1.26	21.4
		ЛН-3	2415	587	10	1.42	24.1	1	1.42	24.1
		ЛН-4	1313	886	10	1.17	19.9	2	2.34	39.8
	Внутренние	ЛВ-1	2550	1155	10	2.95	50.2	1	2.95	50.2
		ЛВ-2	2550	425	10	1.08	18.4	2	2.16	36.8
		ЛВ-3	2550	637	10	1.62	27.5	1	1.62	27.5
		ЛВ-4	966	1423	10	1.37	23.3	2	2.74	46.6
		ЛВ-5	2550	70	10	0.18	3.1	2	0.36	6.2
Н 2л (п)	Наружные	ЛН-5	1865	1130	10	2.11	35.9	1	2.11	35.9
		ЛН-6	1865	1382	10	2.57	43.7	1	2.57	43.7
		ЛН-7	1865	587	10	1.10	18.7	1	1.10	18.7
		ЛН-8	1313	300	10	0.39	6.6	2	0.78	13.2
		ЛН-9	1313	1071	10	1.40	23.8	2	2.80	47.6
	Внутренние	ЛВ-6	2000	1155	10	2.31	39.3	1	2.31	39.3
		ЛВ-7	2000	1292	10	2.58	43.9	1	2.58	43.9
		ЛВ-8	2000	637	10	1.27	21.6	1	1.27	21.6
		ЛВ-9	1356	1423	10	1.93	32.8	2	3.86	65.6
		ЛВ-10	420	1423	10	0.60	10.2	2	1.20	20.4
		ЛВ-11	2000	70	10	0.14	2.4	2	0.28	4.8

Спецификация алюминиевых профилей и закладных деталей

Марка панели	Марка	Профиль	Сеч мм	Длина мм	Масса кг	Кол шт	Общая длина м	Общая масса кг
Н 1 л/п	АП1-1	ПС885-267	I	5795	2.01	2	11.6	4.0
	АП1-2	-"-	-"-	2395	0.83	6	14.4	5.0
	АП1-3	-"-	-"-	1364	0.47	1	1.4	0.5
	АП1-4	-"-	-"-	866	0.30	1	0.9	0.3
	АП1-5	-"-	-"-	1473	0.51	1	1.5	0.5
	ММ-1	Сталь рулонная ГОСТ 8597-57	см лист № 36		0.40	4	—	1.6
Н 2л/п	АП1-1	ПС885-267	I	5795	2.01	2	11.6	4.0
	АП1-6	-"-	-"-	1845	0.64	6	11.1	3.8
	АП1-7	-"-	-"-	1273	0.44	4	5.1	1.8
	ММ-1	Сталь рулонная ГОСТ 8597-57	см лист № 36		0.40	4	—	1.6

Марка	Н1 л	Н1 п
Оконный блок (ОС15-14), ОР15-14	1	1
Оконный блок (ОС15-14Н), ОР15-14Н	1	1
Дверной блок (ИБС23-09л) ИБР23-09л	1	—
Дверной блок (ИБР23-09) ИБР23-09	—	1

* Дверной блок ИБР23-09, ИБС23-09 изготавливать по чертежам дверных блоков БР22-09, БС22-09 с увеличением размера глухой части на 171 мм.

Согласовано

Дата | Инвент № | Взамен

Маскинтреф | Сергеев | Цукерман

Стенк | Техник | Ерма

Ведущ | Инж | Ценер

Рук отд №10 | Гл инж отд | Гл констр

ЦНИИЭП жилища г. Москва

1978

Навесные панели Н1 л/п, Н2 л/п

Спецификации материалов

Договор 4761

Часть 10 | Раздел 10.9-7

Лист 38