ТИПОВЫЕ КОНСТРУКЦИИ, ИЗДЕЛИЯ И УЗЛЫ ЗДАНИЙ И СООРУЖЕНИЙ

СЕРИЯ 1.823.1-2

КОЛОННЫ ЖЕЛЕЗОБЕТОННЫЕ ДЛЯ СЕЛЬСКОХОЗЯЙСТВЕННЫХ ПРОИЗВОДСТВЕННЫХ ЗДАНИЙ

ВЫПУСК 2

АРМАТУРНЫЕ И ЗАКЛАДНЫЕ ИЗДЕЛИЯ
РАБОЧИЕ ЧЕРТЕЖИ

ТИПОВЫЕ КОНСТРУКЦИИ, ИЗДЕЛИЯ И УЗЛЫ ЗДАНИЙ И СООРУЖЕНИЙ

СЕРИЯ 1.823.1-2

КОЛОННЫ ЖЕЛЕЗОБЕТОННЫЕ ДЛЯ СЕЛЬСКОХОЗЯЙСТВЕННЫХ ПРОИЗВОДСТВЕННЫХ ЗДАНИЙ

ВЫПУСК 2

АРМАТУРНЫЕ И ЗАКЛАДНЫЕ ИЗДЕЛИЯ
РАБОЧИЕ ЧЕРТЕЖИ

РАЗРАБОТАНЫ:
ГИПРОНИСЕЛЬХОЗ
ГЛ. ИНЖ. ИН-ТА Л.С. БУТАЕВ
ГЛ. ИНЖ. ПР-ТА Ф.Д. КИМ

НИИЖБ
ЗАМ. ДИРЕКТОРА Н.Н. КОРОВИН
РУК. ЛАБОРАТОРИИ А.П. ВАСИЛЬЕВ

ГИПРОНИСЕЛЬПРОМ
ЗАМ. ДИРЕКТОРА А.П. ШИПИЛОВ
ЗАВ. ЛАБОРАТОРИИ В.И. ЛУГАНСКИЙ

УТВЕРЖДЕНЫ
И ВВЕДЕНЫ В ДЕЙСТВИЕ
С 01.01 85
ПОСТАНОВЛЕНИЕМ ГОССТРОЯ СССР
ОТ 31.08.84 N 151

Обозначение	Наименование	Стр.
1.823.1-2.2 000ТО	Техническое описание	2
1.823.1-2.2 010	Каркас пространственный КП1...КП18	3
1.823.1-2.2 010СБ	Каркас пространственный КП1...КП18	
	Сборочный чертеж	5
1.823.1-2.2 020	Каркас пространственный КП19...КП45	6
1.823.1-2.2 020СБ	Каркас пространственный КП19...КП45	
	Сборочный чертеж	8
1.823.1-2.2 030	Каркас пространственный КП46...КП62	9
1.823.1-2.2 030СБ	Каркас пространственный КП46...КП62	
	Сборочный чертеж	11
1.823.1-2.2 040	Каркас плоский КР1...КР32	12
1.823.1-2.2 040СБ	Каркас плоский КР1...КР32	
	Сборочный чертеж	14
1.823.1-2.2 050	Каркас плоский КР33...КР66	15
1.823.1-2.2 050СБ	Каркас плоский КР33...КР66	
	Сборочный чертеж	18
1.823.1-2.2 060	Сетка арматурная С1...С7	19
1.823.1-2.2 060СБ	Сетка арматурная С1...С7	
	Сборочный чертеж	20
1.823.1-2.2 070	Изделие закладное М1...М8	20
1.823.1-2.2 070СБ	Изделие закладное М1...М8	
	Сборочный чертеж	21[н]
1.823.1-2.2 080	Изделие закладное М9, М10	22
1.823.1-2.2 080СБ	Изделие закладное М9, М10	
	Сборочный чертеж	22
1.823.1-2.2 090	Петля подъемная	23
1.823.1-2.2 001	Стержни арматурные	23

Исправления внесены 30.5.89г. Гл. спец. Ю А. Вислогузов

Взам. инв. № | Подпись и дата | Инв. № подл.

Нач. отд.	Гомзяков		1.823.1-2.2 000
Гл. констр.	Теляковский		Содержание
Н. контр.	Алексеенко		Стадия: Р; Лист: ; Листов: 1
Гл. спец.	Алексеенко		ГИПРОНИСЕЛЬХОЗ
Ст. инж.	Кулакова		

Копировал Формат А4

Настоящий выпуск содержит рабочие чертежи арматурных и закладных изделий, предназначенных для армирования сборных железобетонных колонн серии 1.823.1-2 выпуск 1 для сельскохозяйственных производственных зданий.

1. Техническое описание

1.1. Размеры сеток и каркасов даны по осям и торцам стержней.

1.2. Плоские каркасы и сетки должны изготовляться при помощи контактной точечной сварки во всех точках пересечения стержней.

1.3. Объединение плоских каркасов в пространственные производить в кондукторах при помощи электросварочных клещей.

1.4. Арматурные и закладные изделия должны отвечать требованиям ГОСТ 10922-75 „Арматурные изделия и закладные детали сварные для железобетонных конструкций. Технические требования и методы испытаний."

1.5 Сварку арматурных каркасов, сеток и закладных изделий следует производить в соответствии с ГОСТ 19292-73 „Соединения сварные элементов закладных деталей сборных железобетонных конструкций. Контактная и автоматическая сварка плавлением. Основные типы и конструктивные элементы" и „Инструкцией по сварке соединений арматуры и закладных деталей железобетонных конструкций" (СН 393-78).

Сварку круглых стержней с листовым прокатом закладных изделий выполнять под слоем флюса.

Взам. инв. № | Подпись и дата | Инв. № подл.

Нач. отд.	Гомзяков		1.823.1-2.2 000ТО
Гл. констр.	Теляковский		Техническое описание
Н. контр.	Алексеенко		Стадия: Р; Лист: 1; Листов: 2
Гл. спец.	Алексеенко		ГИПРОНИСЕЛЬХОЗ

Копировал 19999-04 3 Формат А4

Инв.N подл.	Подпись и дата	Взам.инв.N

1.6. Сетки косвенного армирования оголовка колонны крепить к продольным стержням арматуры и к анкерам закладных изделий скрутками или любым другим способом, обеспечивающим точность разбивки и стабильность положения при укладке и уплотнении бетона.

1.7. Продольные стержни каркасов приняты из горячекатаной стали периодического профиля класса А-III по ГОСТ 5781-82; поперечные из обыкновенной арматурной проволоки класса Вр-1 по ГОСТ 6727-80 и из горячекатанной стали периодического профиля класса А-III по ГОСТ 5781-82.

1.8. Материал прокатной стали закладных изделий принят по группе 3 таблица 50 СНиП II-23-81 для климатических районов $П_4$ ($-30°C>t>-40°C$) и $П_5$ и др. ($t\geq-30°C$)-марки ВСТ3пс6 по ГОСТ 380-71.

1.9. При необходимости изготовления монтажных петель их следует изготавливать из горячекатанной арматурной стали класса AI марки ВСТ3пс2 по ГОСТ 5781-82

1.10. Сварку стыков металлических изделий выполнять электродами типа Э42 по ГОСТ 9467-75.

1.11. Защита закладных изделий от коррозии должна назначаться в проекте здания и отвечать требованиям главы СНиП II-28.73.

1.823.1-2.2 ОООТО

Лист 2

Копировал: Шушакова Формат А4

Инв.N подл.	Подпись и дата	Взам.инв.N

Формат	Зона	Поз.	Обозначение	Наименование	Кол. на исполнение 1.823.1-2.2 010 —										Примечание
					—	01	02	03	04	05					
				Документация											
А4			1.823.1-2.2 010СБ	Сборочный чертеж											
А4			1.823.1-2.2 ОООТО	Техническое описание											
				Сборочные единицы											
А4		1	1.823.1-2.2 040	Каркас плоский Кр1	2										
			-01	Кр2		2									
			-02	Кр3			2								
			-03	Кр4				2							
			-04	Кр5					2						
			-05	Кр6						2					
				Детали											
Б4		2	1.823.1-2.2 001 -74	Стержень арматурный	32	32	36	36	38	38					

Нач.отд.	Гомзяков		
Гл.констр.	Теляковский		
Н.контр.	Алексеенко		
Гл.спец.	Алексеенко		
Ст.инж.	Кулакова		

1.823.1-2.2 010

Каркас пространственный КП1...КП18

Стадия	Лист	Листов
Р	1	3

ГИПРОНИСЕЛЬХОЗ

Копировал: Шушакова Формат А4

4 40-6669

3

Инв.N подл.	Подпись и дата	Взам.инв.N

Формат	Зона	Поз.	Обозначение	Наименование	Кол. на исполнение 1.823.1-2.2 010 — 06	07	08	09	10	11	12	13	14	15	Примечание
				Документация											
А4			1.823.1-2.2 010СБ	Сборочный чертеж											
А4			1.823.1-2.2 000ТО	Техническое описание											
				Сборочные единицы											
А4		1	1.823.1-2.2 040 -10	Каркас плоский Кр11	2										
			-12	Кр13		2									
			-13	Кр14			2								
			-14	Кр15				2							
			-15	Кр16					2						
			-16	Кр17						2					
			-17	Кр18							2				
			-18	Кр19								2			
			-19	Кр20									2		
			-20	Кр21										2	
				Детали											
Б4		2	1.823.1-2.2 001 -75	Стержень арматурный	28	30	32	34	38	40	42	44	46	50	

Копировал: Шушакова Формат А4

Инв.N подл.	Подпись и дата	Взам.инв.N

Формат	Зона	Поз.	Обозначение	Наименование	Кол. на исполнение. 1.823.1-2.2 010 — 16	17									Примечание
				Документация											
А4			1.823.1-2.2 010СБ	Сборочный чертеж											
А4			1.823.1-2.2 000ТО	Техническое описание											
				Сборочные единицы											
А4		1	1.823.1-2.2 040 -21	Каркас плоский Кр22	2										
			-26	Кр27		2									
				Детали											
Б4		2	1.823.1-2.2 001 -75	Стержень арматурный	52										
			-76			48									

Копировал: Шушакова Формат А4

5 40-66661

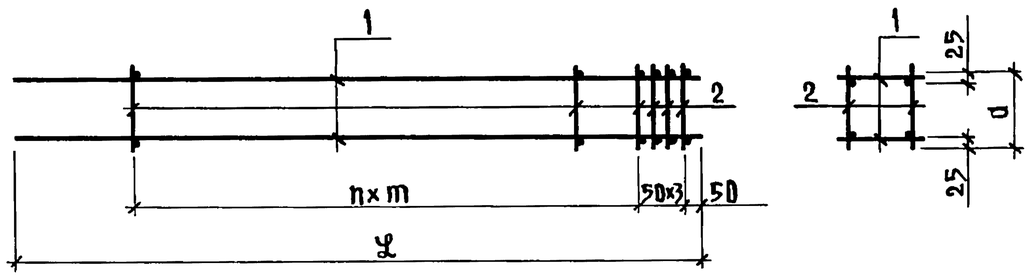

Обозначение	Марка изделия	Размеры, мм L	a	m	n	Масса, кг
1.823.1-2.2 010	КП1	3260	180	200	12	13,34
-01	КП2					22,35
-02	КП3	3560			14	14,64
-03	КП4					24,48
-04	КП5	3860			15	15,84
-05	КП6					26,47
-06	КП7	3260	280	250	10	18,17
-07	КП8	3560			11	19,79
-08	КП9	3860			12	21,42
-09	КП10	4160			13	23,09
-10	КП11	4460			15	24,84
-11	КП12	4760			16	26,44
-12	КП13	5060			17	28,07
-13	КП14	5360			18	29,70

Инв.N подл. | Подпись и дата | Взам.инв.N

Нач.отд.	Гомзяков		
Гл.констр.	Теляковский		
Н.контр.	Алексеенко		
Гл.спец.	Алексеенко		
Ст.инж.	Кулакова		

1.823.1-2.2 010СБ

Каркас пространственный КП1...КП18 Сборочный чертеж

Стадия	Масса	Масштаб
Р	см. табл.	
Лист 1	Листов 2	

ГИПРОНИСЕЛЬХОЗ

Копировал: Шушакова Формат А4

Обозначение	Марка изделия	Размеры, мм L	a	m	n	Масса, кг
1.823.1-2.2 010 -14	КП15	5660	280	250	19	31,30
-15	КП16	5960			21	33,12
-16	КП17	6260			22	34,72
-17	КП18	6860	380	300	20	48,91

Инв.N подл. | Подпись и дата | Взам.инв.N

1.823.1-2.2 010 СБ Лист 2

Копировал: Шушакова 19999-04 6 Формат А4

Инв.N подл.	Подпись и дата	Взам.инв.N

Формат	Зона	Поз.	Обозначение	Наименование	Кол. на исполнение 1.823.1-2.2 020 —										Примечание
					—	01	02	03	04	05	06				
				Документация											
А4			1.823.1-2.2 020СБ	Сборочный чертеж											
А4			1.823.1-2.2 000ТО	Техническое описание											
				Сборочные единицы											
А4		1	1.823.1-2.2 050	Каркас плоский Кр33	2										
			-01	Кр34		2									
			-02	Кр35			2								
			-03	Кр36				2							
			-04	Кр37					2						
			-05	Кр38						2					
			-06	Кр39							2				
				Детали											
Б4		2	1.823.1-2.2 001 -75	Стержень арматурный	30	32	34	30	38	32	40				

Нач.отд.	Гомзяков		
Гл.констр.	Теляковский		
Н.контр.	Алексеенко		
Гл.спец.	Алексеенко		
Ст.инж.	Кулакова		

1.832.1-2.2 020

Каркас пространственный КП19...КП45

Стадия	Лист	Листов
Р	1	4

ГИПРОНИСЕЛЬХОЗ

Копировал: Шушакова Формат А4

Инв.N подл.	Подпись и дата	Взам.инв.N

Формат	Зона	Поз.	Обозначение	Наименование	Кол. на исполнение 1.823.1-2.2 020 —										Примечание
					07	08	09	10	11	12	13	14	15	16	
				Документация											
А4			1.823.1-2.2 020СБ	Сборочный чертеж											
А4			1.823.1-2.2 000ТО	Техническое описание											
				Сборочные единицы											
А4		1	1.823.1-2.2 050 - 07	Каркас плоский Кр40	2										
			- 08	Кр41		2									
			- 09	Кр42			2								
			- 10	Кр43				2							
			- 11	Кр44					2						
			- 12	Кр.45						2					
			- 13	Кр46							2				
			- 14	Кр47								2			
			- 15	Кр48									2		
			- 16	Кр49										2	
				Детали											
Б4		2	1.823.1-2.2 001 -75	Стержень арматурный	34	42	36	44	38	46	40	50	42	52	

1.823.1-2.2 020

Лист 2

Копировал: Шушакова Формат А4

Инв.N подл.	Подпись и дата	Взам.инв.N

Формат	Зона	Поз.	Обозначение	Наименование	Кол. на исполнение 1.823.1-2.2 020 — 17	18	19	20	21	22	23				Примечание
				Документация											
А4			1.823.1-2.2 020СБ	Сборочный чертеж											
А4			1.823.1-2.2 000ТО	Техническое описание											
				Сборочные единицы											
А4		1	1.823.1-2.2 050 -17	Каркас плоский Кр50	2										
			-18	Кр51		2									
			-19	Кр52			2								
			-20	Кр53				2							
			-21	Кр54					2						
			-22	Кр55						2					
			-23	Кр56							2				
				Детали											
Б4		2	1.823.1-2.2 001	Стержень арматурный					40						
			-02			38									
			-75		44										
			-76				40	40		48	48				

1.823.1-2.2 020	Лист 3

Копировал: Шушакова Формат А4

Инв.N подл.	Подпись и дата	Взам.инв.N

Формат	Зона	Поз.	Обозначение	Наименование	Кол. на исполнение 1.823.1-2.2 020 — 24	25	26								Примечание
				Документация											
А4			1.823.1-2.2 020СБ	Сборочный чертеж											
А4			1.823.1-2.2 000ТО	Техническое описание											
				Сборочные единицы											
А4		1	1.823.1-2.2 050 -24	Каркас плоский Кр57	2										
			-25	Кр58		2									
			-26	Кр59			2								
				Детали											
Б4		2	1.823.1-2.2 001	Стержень арматурный	48	56	56								

1.823.1-2.2 020	Лист 4

Копировал: Шушакова Формат А4

8 40-66661

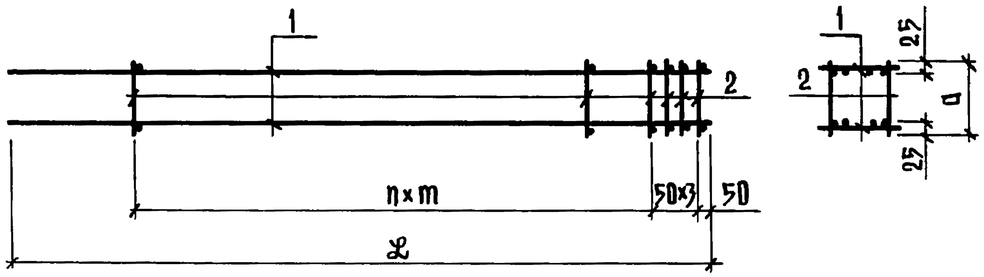

Обозначение	Марка изделия	Размеры, м ℓ	a	m	n	Масса, кг
1.823.1-2.2 020	КП19	3560	280	250	11	29,33
-01	КП20	3860			12	31,70
-02	КП21	4160			13	34,05
-03	КП22			300	11	43,25
-04	КП23	4460		250	15	36,65
-05	КП24			300	12	46,26
-06	КП25	4760		250	16	38,90
-07	КП26			300	13	49,25
-08	КП27	5060		250	17	41,27
-09	КП28			300	14	52,29
-10	КП29	5360		250	18	43,62
-11	КП30			300	15	54,14

Обозначение	Марка изделия	Размеры, мм ℓ	a	m	n	Масса, кг
1.823.1-2.2 020 -12	КП31	5660	280	250	19	45,94
-13	КП32			300	16	58,28
-14	КП33	5960		250	21	48,48
-15	КП34			300	17	61,33
-16	КП35	6260		250	22	50,82
-17	КП36			300	18	64,34
-18	КП37	4460	380	150	15	89,99
-19	КП38	5660		300	16	59,54
-20	КП39					90,40
-21	КП40					145,82
-22	КП41	6860			20	71,82
-23	КП42					109,08
-24	КП43					175,94
-25	КП44	8060			24	84,14
-26	КП45					127,78

Инв.№ подл. | Подпись и дата | Взам.инв.№

Нач.отд.	Гомзяков	
Гл.констр.	Теляковский	
Н.контр.	Алексеенко	
Гл.спец.	Алексеенко	
Ст.инж.	Кулакова	

1.823.1-2.2 020СБ

Каркас пространственный КП19...КП45 Сборочный чертеж

Стадия	Масса	Масштаб
Р	см. табл.	

Лист 1 | Листов 2

ГИПРОНИСЕЛЬХОЗ

Копировал: Шушакова | Формат А4

Инв.№ подл. | Подпись и дата | Взам.инв.№

1.823.1-2.2 020СБ

Лист 2

Копировал: Шушакова 19999-04 9 | Формат А4

Инв.N подл.	Подпись и дата	Взам.инв.N

Формат	Зона	Поз.	Обозначение	Наименование	Кол. на исполнение 1.823.-2.2 030-										Примечание
					—	01	02								
				Документация											
А4			1.823.1-2.2 030СБ	Сборочный чертеж											
А4			1.823.1-2.2 000ТО	Техническое описание											
				Сборочные единицы											
А4		1	1.823.1-2.2 040 -06	Каркас плоский Кр7	2										
			-07	Кр8		2									
			-08	Кр9			2								
А4		2	1.823.1-2.2 050 -05	Каркас плоский Кр38	2										
			-09	Кр42		2									
			-13	Кр46			2								
				Детали											
Б4		3	1.823.1-2.2 001 -75	Стержень арматурный	8	10	12								

Нач.отд.	Гомзяков		
Гл.констр.	Теляковский		
Н.контр.	Алексеенко		
Гл.спец.	Алексеенко		
Ст.инж.	Кулакова		

1.823.1-2.2 030

Каркас пространственный КП46...КП62

Стадия	Лист	Листов
Р	1	4

ГИПРОНИСЕЛЬХОЗ

Копировал: Шушакова Формат А4

Инв.N подл.	Подпись и дата	Взам.инв.N

Формат	Зона	Поз.	Обозначение	Наименование	Кол. на исполнение 1.823.1-2.2 030-										Примечание
					03	04	05	06							
				Документация											
А4			1.823.1-2.2 030	Сборочный чертеж											
А4			1.823.1-2.2 000ТО	Техническое описание											
				Сборочные единицы											
А4		1	1.823.1-2.2 040 -09	Каркас плоский Кр10	2										
			-11	Кр12		2									
			-22	Кр23			2								
			-23	Кр24				2							
А4		2	1.823.1-2.2 050 -15	Каркас плоский Кр48	2										
			-17	Кр50		2									
			-18	Кр51			2								
			-20	Кр53				2							
				Детали											
Б4		3	1.823.1-2.2 001 -02	Стержень арматурный			14								
			-75		14	16									
			-76					12							

1.823.1-2.2 030

Лист 2

Копировал: Шушакова Формат А4

Инв.N подл.	Подпись и дата	Взам.инв.N

Формат	Зона	Поз.	Обозначение	Наименование	Кол. на исполнение 1.823.1-2.2 030— 07	08	09	10	11						Примечание
				Документация											
А4			1.823.1-2.2 030СБ	Сборочный чертеж											
А4			1.823.1-2.2 000ТО	Техническое описание											
				Сборочные единицы											
А4		1	1.823.1-2.2 040 - 24	Каркас плоский Кр25	2	2									
			- 25	Кр26			2								
			- 27	Кр28				2							
			- 28	Кр29					2						
А4		2	1.823.1-2.2 050 - 23	Каркас плоский Кр56	2										
			- 24	Кр57		2									
			- 26	Кр59			2								
			- 27	Кр60				2							
			- 28	Кр61					2						
				Детали											
Б4		3	1.823.1-2.2 001	Стержень арматурный		18									
			- 03					22	22						
			- 76		18		20								

1.823.1-2.2 030	Лист 3

Копировал: Шушакова Формат А4

Инв.N подл.	Подпись и дата	Взам.инв.N

Формат	Зона	Поз.	Обозначение	Наименование	Кол. на исполнение 1.823.1-2.2 030— 12	13	14	15	16						Примечание
				Документация											
А4			1.823.1-2.2 030СБ	Сборочный чертеж											
А4			1.823.1-2.2 000ТО	Техническое описание											
				Сборочные единицы											
А4		1	1.823.1-2.2 040 - 29	Каркас плоский Кр30	2	2									
			- 30	Кр31			2								
			- 31	Кр32				2	2						
А4		2	1.823.1-2.2 050 - 29	Каркас плоский Кр62	2										
			- 30	Кр63		2									
			- 31	Кр64			2								
			- 32	Кр65				2							
			- 33	Кр66					2						
				Детали											
Б4		3	1.823.1-2.2 001 - 01	Стержень арматурный					20						
			- 06		34	34									
			- 77				20	20							

1.823.1-2.2 030	Лист 4

Копировал: Шушакова Формат А4

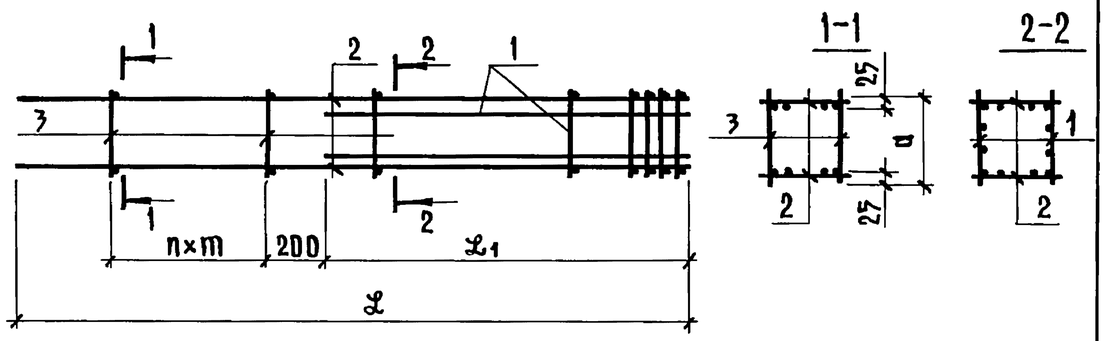

Обозначение	Марка изделия	Размеры, мм L	L1	a	m	n	Масса, кг
1.823.1-2.2 030	КП46	4460	2430	280	300	3	61,54
-01	КП47	5060	2730			4	69,45
-02	КП48	5660	3030			5	77,32
-03	КП49	5960	3180			6	81,30
-04	КП50	6260	3330			7	85,35
-05	КП51	4460	2430	380	150	6	116,76
-06	КП52	5660	3030		300	5	120,16
-07	КП53	6860	3630			8	144,89
-08	КП54						211,74
-09	КП55	8060	4230			9	169,37
-10	КП56	5660	3030	480	150	10	114,86
-11	КП57						156,48

Обозначение	Марка изделия	Размеры, мм L	L1	a	m	n	Масса, кг
1.823.1-2.2 030 -12	КП58	6860	3630	480	150	16	291,59
-13	КП59						332,71
-14	КП60	8060	4230		300	9	171,06
-15	КП61						268,75
-16	КП62						323,43

Нач.отд.	Гомзяков		
Гл.констр.	Теляковский		
Н.контр.	Алексеенко		
Гл.спец.	Алексеенко		
Ст.инж.	Кулакова		

1.823.1-2.2 030СБ

Каркас пространственный КП46...КП62
Сборочный чертеж

Стадия	Масса	Масштаб
Р	см. табл.	
Лист 1	Листов 2	

ГИПРОНИСЕЛЬХОЗ

Инв.№ подл. | Подпись и дата | Взам.инв.№

Копировал: Шушакова Формат А4

Инв.№ подл. | Подпись и дата | Взам.инв.№

1.823.1-2.2 030СБ Лист 2

Копировал. Шушакова 19999-04 12 Формат А4

Инв.N подл.	Подпись и дата	Взам.инв.N

Формат	Зона	Поз.	Обозначение	Наименование	Кол. на исполнение 1.823.1-2.2 040- —	01	02	03	04	05	06	07			Примечание
				Документация											
А4			1.823.1-2.2 040СБ	Сборочный чертеж											
А4			1.823.1-2.2 000ТО	Техническое описание											
				Детали											
Б4		1	1.823.1-2.2 001 -07	Стержень арматурный	2										
			-08				2								
			-09						2						
			-32								2				
			-34									2			
			-38			2									
			-40					2							
			-42							2					
Б4		2	1.823.1-2.2 001 -74	Стержень арматурный	16	16	18	18	19	19					
			-75								11	12			

Нач.отд.	Гомзяков			1.823.1-2.2 040
Гл.констр.	Теляковский			Каркас плоский Кр1...Кр32
Н.контр.	Алексеенко			Стадия: Р; Лист: 1; Листов: 4
Гл.спец.	Алексеенко			ГИПРОНИСЕЛЬХОЗ
Ст.инж.	Кулакова			

Копировал: Шушакова Формат А4

Инв.N подл.	Подпись и дата	Взам.инв.N

Формат	Зона	Поз.	Обозначение	Наименование	Количество на исполнение 1.823.1-2.2 040- 08	09	10	11	12	13	14	15	16	17	Примечание
				Документация											
А4			1.823.1-2.2 040СБ	Сборочный чертеж											
А4			1.823.1-2.2 000ТО	Техническое описание											
				Детали											
Б4		1	1.823.1-2.2 001 -19	Стержень арматурный			2								
			-21						2						
			-22							2					
			-23								2				
			-24									2			
			-25										2		
			-26											2	
			-36		2										
			-37			2									
			-39					2							
Б4		2	1.823.1-2.2 001 -75	Стержень арматурный	13	13	14	14	15	16	17	19	20	21	

1.823.1-2.2 040 Лист 2

Копировал: Шушакова Формат А4

19999-04 13

Инв. N подл.	Подпись и дата	Взам. инв. N

Формат	Зона	Поз.	Обозначение	Наименование	Кол. на исполнение 1.823.1-2.2 040-18	19	20	21	22	23	24	25	26		Примечание
				Документация											
А4			1.823.1-2.2 040СБ	Сборочный чертеж											
А4			1.823.1-2.2 000ТО	Техническое описание											
				Детали											
Б4		1	1.823.1-2.2 001 -27	Стержень арматурный	2										
			-28			2									
			-29				2								
			-30					2							
			-52										2		
			-56						2						
			-57							2					
			-58								2				
			-59									2			
Б4		2	1.823.1-2.2 001 -02	Стержень арматурный					18						
			-75		22	23	25	26							
			-76							13	15	17	24		

1.823.1-2.2 040

Лист 3

Копировал: Шушакова Формат А4

Инв. N подл.	Подпись и дата	Взам. инв. N

Формат	Зона	Поз.	Обозначение	Наименование	Кол. на исполнение 1.823.1-2.2 040-27	28	29	30	31						Примечание
				Документация											
А4			1.823.1-2.2 040СБ	Сборочный чертеж											
А4			1.823.1-2.2 000ТО	Техническое описание											
				Детали											
Б4		1	1.823.1-2.2 001 -36	Стержень арматурный	2										
			-57			2									
			-59					2							
			-65				2								
			-66						2						
Б4		2	1.823.1-2.2 001 -01	Стержень арматурный					17						
			-03		22	22									
			-06				26								
			-77					17							

1.823.1-2.2 040

Лист 4

Копировал: Шушакова Формат А4

19999-04 14

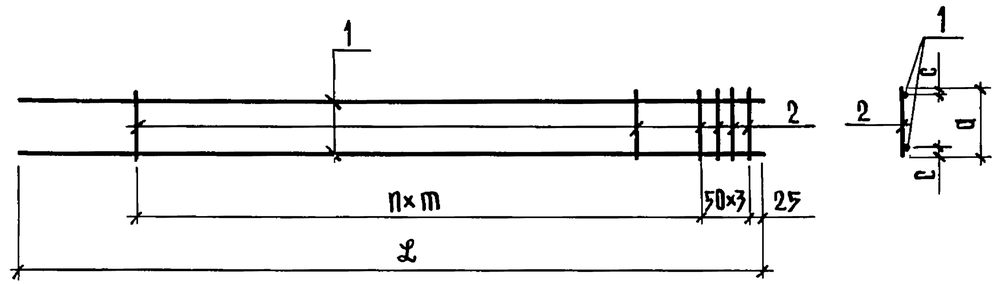

Обозначение	Марка изделия	Размеры, мм L	a	m	c	n	Масса, кг
1.823.1-2.2 040	Кр1	3260	180	200	25	12	6,23
- 01	Кр2						10,73
- 02	Кр3	3560				14	6.82
- 03	Кр4						11,74
- 04	Кр5	3860				15	7,39
- 05	Кр6						12,71
- 06	Кр7	2430	280	300	120	7	8,13
- 07	Кр8	2730				8	9,14
- 08	Кр9	3030				9	10,12
- 09	Кр10	3180				9	10,59
- 10	Кр11	3260		250	25	10	8,48

Инв.№ подл. | Подпись и дата | Взам.инв.№

Нач.отд.	Гомзяков		
Гл.констр.	Теляковский		
Н.контр.	Алексеенко		
Гл.спец.	Алексеенко		
Ст.инж.	Кулакова		

1.823.1-2.2 040СБ

Каркас плоский Кр1...Кр32 Сборочный чертеж

Стадия	Масса	Масштаб
Р	см. табл.	
Лист 1	Листов 2	

ГИПРОНИСЕЛЬХОЗ

Копировал: Шушакова Формат А4

Обозначение	Марка изделия	Размеры, мм L	a	m	c	n	Масса, кг
1.823.1-2.2 040 - 11	Кр12	3330	280	300	120	10	11,11
- 12	Кр13	3560		250	25	11	9,25
- 13	Кр14	3860				12	10,02
- 14	Кр15	4160				13	10,78
- 15	Кр16	4460				15	11,60
- 16	Кр17	4760				16	12,36
- 17	Кр18	5060				17	13,13
- 18	Кр19	5360				18	13,90
- 19	Кр20	5660				19	14,66
- 20	Кр21	5960				21	15,48
- 21	Кр22	6260				22	16,24
- 22	Кр23	2430	380	150	120	14	16,20
- 23	Кр24	3030		300		9	15,70
- 24	Кр25	3630				11	18,78
- 25	Кр26	4230				13	21,85
- 26	Кр27	6860			25	20	23,05
- 27	Кр28	3030	480	150	120	18	16,08
- 28	Кр29						21,46
- 29	Кр30	3630				22	39,03
- 30	Кр31	4230		300		13	22,12
- 31	Кр32						35,79

Инв.№ подл. | Подпись и дата | Взам.инв.№

1.823.1-2.2 040СБ

Лист 2

Копировал: Шушакова 19999-04 15 Формат А4

Инв.N подл.	Подпись и дата	Взам.инв.N

Формат	Зона	Поз.	Обозначение	Наименование	Кол. на исполнение 1.823.1-2.2 050—										Примечание
					—	01	02	03							
				Документация											
А4			1.823.1-2.2 050СБ	Сборочный чертеж											
А4			1.823.1-2.2 000ТО	Техническое описание											
				Детали											
Б4		1	1.823.1-2.2 001 -21	Стержень арматурный	2										
			-22			2									
			-23				2								
			-43					2							
Б4		2	1.823.1-2.2 001 -10	Стержень арматурный	2										
			-11			2									
			-12				2								
			-31					2							
Б4		3	1.823.1-2.2 001 -75	Стержень арматурный											

Нач.отд.	Гомзяков			1.823.1-2.2 050
Гл.констр.	Теляковский			Каркас плоский Кр33...Кр66
Н.контр.	Алексеенко			Стадия: Р; Лист: 1; Листов: 7
Гл.спец.	Алексеенко			ГИПРОНИСЕЛЬХОЗ
Ст.инж.	Кулакова			

Копировал: Шушакова Формат А4

Инв.N подл.	Подпись и дата	Взам.инв.N

Формат	Зона	Поз.	Обозначение	Наименование	Кол. на исполнение 1.823.1-2.2 050—										Примечание
					04	05	06	07	08	09					
				Документация											
А4			1.823.1-2.2 050СБ	Сборочный чертеж											
А4			1.823.1-2.2 000ТО	Техническое описание											
				Детали											
Б4		1	1.823.1-2.2 001 -24	Стержень арматурный	2										
			-25				2								
			-26						2						
			-45			2									
			-46					2							
			-47							2					
Б4		2	1.823.1-2.2 001 -13	Стержень арматурный	2										
			-14				2								
			-15						2						
			-32			2									
			-33					2							
			-34							2					
Б4		3	1.823.1-2.2 001 -75	Стержень арматурный	19	16	20	17	21	18					

1.823.1-2.2 050	Лист 2

Копировал: Шушакова Формат А4

91 40-66661

Инв.N подл.	Подпись и дата	Взам.инв.N

Формат	Зона	Поз.	Обозначение	Наименование	Кол. на исполнение 1.823.1-2.2 050 — 10	11	12	13	14	15					Примечание
				Документация											
А4			1.823.1-2.2 050СБ	Сборочный чертеж											
А4			1.823.1-2.2 000ТО	Техническое описание											
				Детали											
Б4		1	1.823.1-2.2 001 -27	Стержень арматурный	2										
			-28				2								
			-29						2						
			-48			2									
			-49					2							
			-50							2					
Б4		2	1.823.1-2.2 001 -16	Стержень арматурный	2										
			-17				2								
			-18						2						
			-35			2									
			-36					2							
			-37							2					
Б4		3	1.823.1-2.2 001 -75	Стержень арматурный	22	19	23	20	25	21					

1.823.1-2.2 050

Лист 3

Копировал: Шушакова

Формат А4

Инв.N подл.	Подпись и дата	Взам.инв.N

Формат	Зона	Поз.	Обозначение	Наименование	Кол. на исполнение 1.823.1-2.2 050 — 16	17	18	19	20						Примечание
				Документация											
А4			1.823.1-2.2 050СБ	Сборочный чертеж											
А4			1.823.1-2.2 000ТО	Техническое описание											
				Детали											
Б4		1	1.823.1-2.2 001 -30	Стержень арматурный	2										
			-49					2							
			-51			2									
			-60				2								
			-61						2						
Б4		2	1.823.1-2.2 001 -20	Стержень арматурный	2										
			-36					2							
			-39			2									
			-56				2								
			-57						2						
Б4		3	1.823.1-2.2 001 -75	Стержень арматурный	26	22									
			-76					20	20						
			-02				28								

1.823.1-2.2 050

Лист 4

Копировал: Шушакова

Формат А4

Инв.N подл.	Подпись и дата	Взам.инв.N

Формат	Зона	Поз.	Обозначение	Наименование	Кол. на исполнение 1.823.1-2.2 050— 21	22	23	24	25						Примечание
				Документация											
А4			1.823.1-2.2 050СБ	Сборочный чертеж											
А4			1.823.1-2.2 000ТО	Техническое описание											
				Детали											
Б4		1	1.823.1-2.2 001 -52	Стержень арматурный		2									
			-53						2						
			-62				2								
			-67		2										
			-68					2							
Б4		2	1.823.1-2.2 001 -41	Стержень арматурный		2									
			-44						2						
			-58				2								
			-64		2										
			-65					2							
Б4		3	1.823.1-2.2 001	Стержень арматурный	20			24							
			-76			24	24		28						

1.823.1-2.2 050

Лист 5

Копировал: Шушакова

Формат А4

Инв.N подл.	Подпись и дата	Взам.инв.N

Формат	Зона	Поз.	Обозначение	Наименование	Кол. на исполнение 1.823.1-2.2 050— 26	27	28	29	30	31	32	33			Примечание
				Документация											
А4			1.823.1-2.2 050СБ	Сборочный чертеж											
А4			1.823.1-2.2 000ТО	Техническое описание											
				Детали											
Б4		1	1.823.1-2.2 001 -49	Стержень арматурный		2									
			-61				2								
			-63		2					2					
			-68					2							
			-69								2				
			-72						2						
			-73									2			
Б4		2	1.823.1-2.2 001 -36	Стержень арматурный		2									
			-57				2								
			-59		2					2					
			-65					2							
			-66								2				
			-70						2						

1.823.1-2.2 050

Лист 6

Копировал: Шушакова

Формат А4

Инв.N подл.	Подпись и дата	Взам.инв.N

Формат	Зона	Поз.	Обозначение	Наименование	Кол. на исполнение 1.823.1-2.2 050 — 26	27	28	29	30	31	32	33			Примечание
				Детали											
Б4		2	1.823.1-2.2 001 -71	Стержень арматурный								2			
Б4		3	1.823.1-2.2 001 -01	Стержень арматурный								28			
			-03			36	36								
			-06					44	44						
			-76		28										
			-77							28	28				

1.823.1-2.2 050	Лист 7

Копировал: Шушакова Формат А4

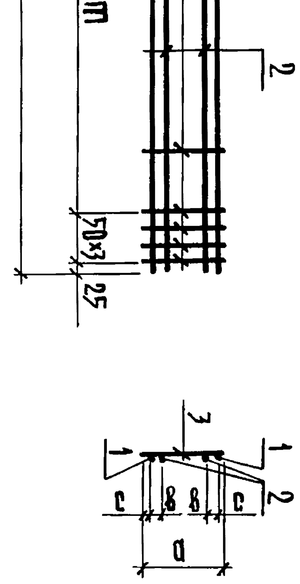

Обозначение	Марка изделия	L	a	m	c	b	n	Масса, кг
1.823.1-2.2 050	Кр33	3560	280	250	35	75	11	14,02
-01	Кр34	3860					12	15,16
-02	Кр35	4460		300			13	16,29
-03	Кр36						14	20,98
-04	Кр37	4460		250			15	17,47
-05	Кр38			300			12	22,44
-06	Кр39	4760		250			16	18,59
-07	Кр40			300			13	23,89
-08	Кр41	5060		250			17	19,73
-09	Кр42			300			14	25,57
-10	Кр43	5360		250			18	20,86
-11	Кр44			300			15	26,54

Нач.отд.	Гомзяков	1.823.1-2.2 050СБ		
Гл.констр.	Телятковский	Каркас плоский Кр33...Кр66 Сборочный чертеж	Стадия	Масса	Масштаб
Н.контр.	Алексеенко		Р	см. табл.	
Гл.спец.	Алексеенко		Лист 1	Листов 2	
Ст.инж.	Кулакова		ГИПРОНИСЕЛЬХОЗ		

Копировал: Шушакова 19999-04 Формат А4

Инв. N подл	Подпись и дата	Взам. инв N

Обозначение	Марка изделия	Размеры, мм ℓ	a	m	c	в	п	Масса, кг
1.823.1-2.2 050 - 12	КР45	5660	280	250	35	75	19	21,98
-13	КР46			300			16	28,28
-14	КР47			250			21	23,16
-15	КР48	5960		300			17	29,76
-16	КР49	6260		250			22	24,29
-17	КР50			300			18	31,22
-18	КР51	4460		150			24	40,54
-19	КР52							28,60
-20	КР53	5660						44,03
-21	КР54						16	69,91
-22	КР55		380	300	45	80		34,51
-23	КР56	6860					20	53,14
-24	КР57							84,37
-25	КР58	8060					24	40,43
-26	КР59							62,25
-27	КР60							38,09
-28	КР61	5660					32	53,52
-29	КР62							99,52
-30	КР63	6860	480	150			40	120,08
-31	КР64							62,67
-32	КР65	8060		300			24	96,69
-33	КР66							124,03

1.823.1-2.2 050 СБ

Лист 2

Формат А4

Инв. N подл.	Подпись и дата	Взам. инв. N

Формат	Зона	Поз	Обозначение	Наименование	Кол. на исполнение 1.823.1-2.2 060- —	01	02	03	04	05	06				Примечание
				Документация											
А4			1.823.1-2.2 060 СБ	Сборочный чертеж											
А4			1.823.1-2.2 00ТО	Техническое описание											
				Детали											
А4		1	1.823.1-2.2 001 -74	Стержень арматурный	4										
			-75	Стержень арматурный			6								
			-76	Стержень арматурный		8		8	8						
			-77	Стержень арматурный						10	10				
А4		2	1.823.1-2.2 001 -74	Стержень арматурный	4	4									
			-75	Стержень арматурный			6	6							
			-76	Стержень арматурный					8	8					
			-77	Стержень арматурный							10				

Нач.отд.	Гомзяков	
Гл.констр	Теляковский	
Н контр	Алексеенко	
Гл спец	Алексеенко	
Ст.инж.	Кулакова	

1.823.1-2.2 060

Сетки арматурные С1...С7

Стадия	Лист	Листов
Р		1

ГИПРОНИСЕЛЬХОЗ

Формат А4

19999-04 20

Инв.N подл.	Подпись и дата	Взам.инв.N

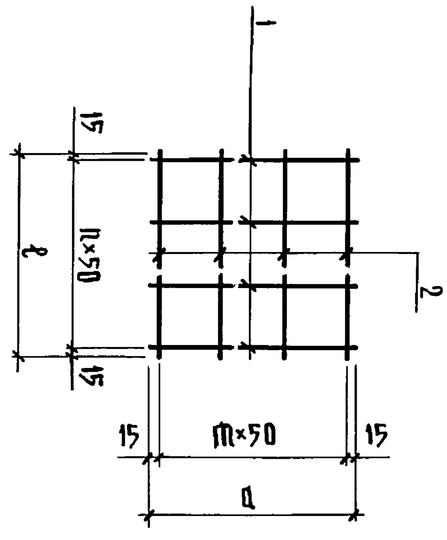

Обозначение	Марка изделия	Размеры, мм ℓ	Размеры, мм a	n	m	Масса, кг
1.823.1-2.2 060	С1	180	180	3	3	0,22
-01	С2	380		7	3	0,46
-02	С3	280		5	5	0,52
-03	С4	380	280	7	5	0,70
-04	С5	380		7	7	0,94
-05	С6	480	380	9	7	1,09
-06	С7	480	480	9	9	1,48

Нач.отд.	Гомзяков		
Гл.констр.	Теляковский		
Н.контр.	Алексеенко		
Гл.спец.	Алексеенко		
Ст.инж.	Кулакова		

1.823.2-2.2 060 СБ

Сетки арматурные С1...С7

Сборочный чертеж

Стадия	Масса	Масштаб
Р	см. табл.	
Лист	Листов 1	

ГИПРОНИСЕЛЬХОЗ

Копировал: Шушакова

Формат А4

Инв.N подл.	Подпись и дата	Взам.инв.N

Формат	Зона	Поз.	Обозначение	Наименование	Кол. на исполнение 1.823.1-2.2 070 —										Примечание
					—	01	02	03	04	05	06	07			
				Документация											
А4			1.823.1-2.2 070 СБ	Сборочный чертеж											
А4			1.823.1-2.2 000 ТО	Техническое описание											
				Детали											
Б4		1		Полоса 140×14 ГОСТ 103-76 / ВСт3кп2 ГОСТ 535-79											
			1.823.1-2.2 002	ℓ=190	1										
			-01	ℓ=290		1									
			-02	ℓ=390			1								
				Полоса 390×14 ГОСТ 103-76 / ВСт3кп2 ГОСТ 535-79											
			1.823.1-2.2 003	ℓ=190				1							
			-01	ℓ=290					1						
			-02	ℓ=390						1					

Нач.отд.	Гомзяков		
Гл.констр.	Теляковский		
Н.контр.	Алексеенко		
Гл.спец.	Алексеенко		
Ст.инж.	Кулакова		

1.823.1-2.2 070

Изделие закладное М1...М8

Стадия	Лист	Листов
Р	1	2

ГИПРОНИСЕЛЬХОЗ

Копировал: Шушакова

Формат А4

19999-04 21

Рис. 1

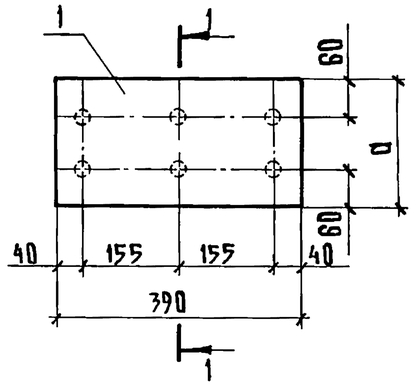

1-1

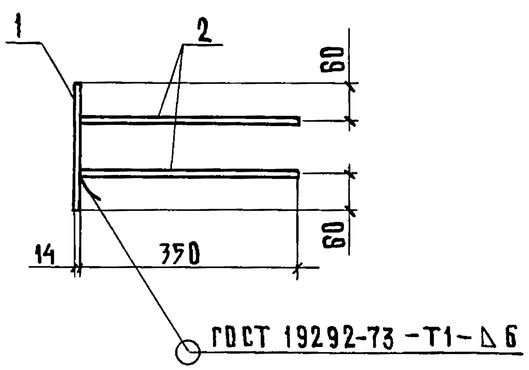

Рис. 2

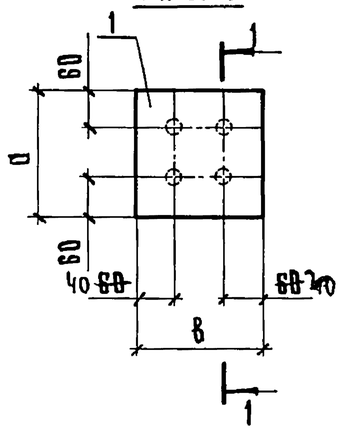

Обозначение	Марка изделия	Рис.	а	в	Масса, кг
1.823.1-2.2 070	М1	2	190	140	4,18
-01	М2		290		5,72
-02	М3		390		7,26
-03	М4	1	190	–	10,01
-04	М5		290		14,30
-05	М6		390		18,59
-06	М7	2	290	160	6,35
-07	М8		390		8,11

Изменения внесены 30.5.89 г.

Гл. специалист Ю. А Вислогузов

Инв.№ подл.	Подпись и дата	Взам.инв.№

Нач.отд.	Гомзяков	
Гл.констр.	Теляковский	
Н.контр.	Алексеенко	
Гл.спец.	Алексеенко	
Ст.инж.	Кулакова	

1.832.1-2.2 070СБ

Изделие закладное М1...М8 Сборочный чертеж

Стадия	Масса	Масштаб
Р	см. табл.	
Лист	Листов 1	

ГИПРОНИСЕЛЬХОЗ

Копировал: Шушакова 19999-04 22 Формат А4

Инв.№ подл.	Подпись и дата	Взам.инв.№

Кол. на исполнение 1.823.1-2.2 070 —																								Примечание
Наименование	Обозначение	—	01	02	03	04	05	06	07															
Детали																								
Полоса $\frac{160\times14\ ГОСТ\ 103-76}{ВСт3кп2\ ГОСТ\ 535-79}$																								
ℓ=290	1.823.1-2.2 004							1																
ℓ=390	-01								1															
Стержень арматурный	1.823.1-2.2 001 -05	4	4	4	6	8	6	4	4															
Формат	Зона	Поз.																						
БЧ		1																						
БЧ		2																						

1.823.1-2.2 070

Лист 2

Копировал: Шушакова Формат А4

Инв.N подл.	Подпись и дата	Взам.инв.N

Формат	Зона	Поз.	Обозначение	Наименование	Кол. на исполнение 1.823.1-2.2 080— —	01									Примечание
				Документация											
А4			1.823.1-2.2 080СБ	Сборочный чертеж											
А4			1.823.1-2.2 000ТО	Техническое описание											
				Детали											
Б4		1	1.823.1-2.2 004	Полоса $\frac{190\times14\ ГОСТ\ 103-76}{ВСт3кп2\ ГОСТ\ 535-79}$											
				ℓ=300	1										
			1.823.1-2.2 005	Полоса $\frac{290\times14\ ГОСТ\ 103-76}{ВСт3кп2\ ГОСТ\ 535-79}$											
				ℓ=300		1									
Б4		2	1.823.1-2.2 006	Полоса $\frac{50\times14\ ГОСТ\ 103-76}{ВСт3кп2\ ГОСТ\ 535-79}$											
				ℓ=50		6									
			1.823.1-2.2 007	ℓ=70	4										
Б4		3	1.823.1-2.2 001 -54	Стержень арматурный	4										
			-55			6									

Нач.отд.	Гомзяков		
Гл.констр.	Теляковский		
Н.контр.	Алексеенко		
Гл.спец.	Алексеенко		
Ст.инж.	Кулакова		

1.823.1-2.2 080

Изделие закладное М9, М10

Стадия	Лист	Листов
Р		1

ГИПРОНИСЕЛЬХОЗ

Копировал: Шушакова Формат А4

Инв.N подл.	Подпись и дата	Взам.инв.N

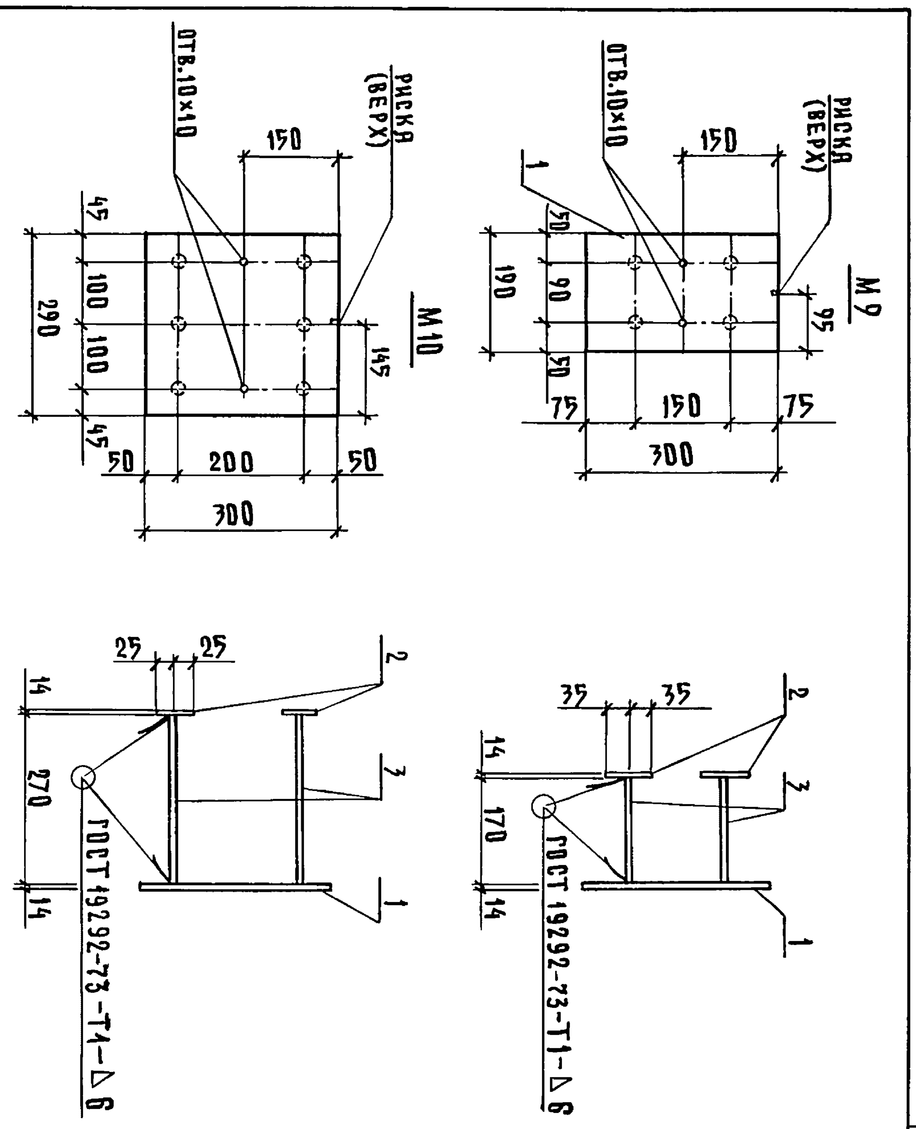

Обозначение	Марка изделия	Масса, кг
1.823.1-2.2 080	М9	9,2
-01	М10	14,2

Нач.отд.	Гомзяков		
Гл.констр.	Теляковский		
Н.контр.	Алексеенко		
Гл.спец.	Алексеенко		
Ст.инж.	Кулакова		

1.823.1-2.2 080СБ

Изделие закладное М9, М10 Сборочный чертеж

Стадия	Масса	Масштаб
Р	см. табл.	1:10
Лист	Листов 1	

ГИПРОНИСЕЛЬХОЗ

Копировал: Шушакова 19999-04 23 Формат А4

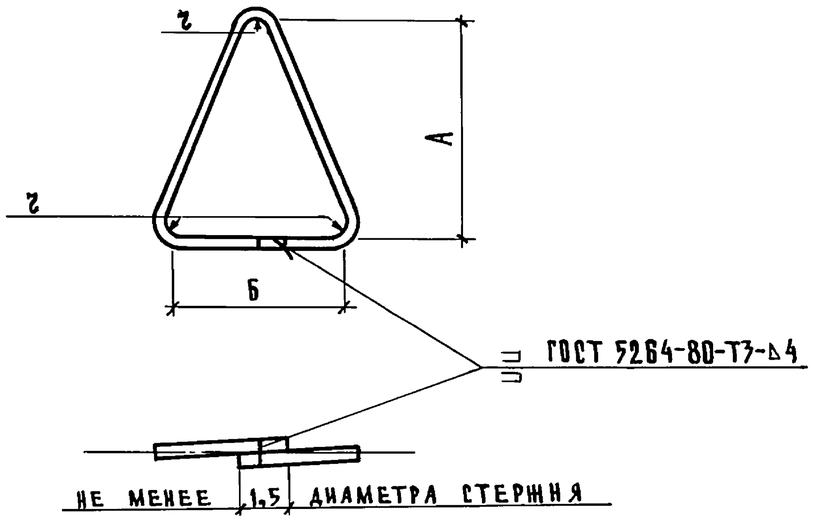

Обозначение	Марка петли	⌀ мм	Геометрические размеры, мм			Длина, мм	Масса, кг
			А	Б	r		
1.823.1-2.2 090	М10-150	10АI	230	165	30	700	0,43
-01	М12-150	12АI	230	165	30	710	0,63
-02	М14-150	14АI	230	165	30	730	0,90
-03	М16-200	16АI	280	200	30	880	1,39
-04	М18-250	18АI	330	240	30	1030	2,06
-05	М20-250	20АI	350	250	40	1090	2,69

Петли изготавливать из горячекатанной арматурной стали класса А-I марок ВСт.3 СП2 и ВСт.3 ПС2 или класса А-II марки 10 ГТ по ГОСТ 5781-82

Инв. N подл. | Подпись и дата | Взам. инв. N

Нач.отд.	Гомзяков		
Гл.констр.	Теляковский		
Н.контр.	Алексеенко		
Гл.спец.	Алексеенко		
Ст.инж.	Кулакова		

1.823.1-2.2 090

Петля подъемная

Стадия	Масса	Масштаб
Р	см. табл.	
Лист	Листов 1	

ГИПРОНИСЕЛЬХОЗ

Копировал: Шушакова Формат А4

Обозначение	⌀, мм	Длина, мм	Масса, кг
1.823.1-2.2 001		380	0,15
-01	8АIII	480	0,19
-02	10АIII	380	0,23
-03		480	0,30
-04	12АIII	170	0,15
-05		350	0,31
-06		480	0,43
-07		3260	2,89
-08		3560	3,16
-09		3860	3,43
-10	14АIII	1980	2,39
-11		2130	2,57
-12		2280	2,75
-13		2430	2,94
-14		2580	3,12
-15		2730	3,30
-16		2880	3,48
-17		3030	3,66
-18		3180	3,84
-19		3260	3,94
-20		3330	4,02
-21		3560	4,30
-22		3860	4,66
-23		4160	5,03
-24		4460	5,39

Обозначение	⌀, мм	Длина, мм	Масса, кг
1.823.1-2.2 001 -25		4760	5,75
-26		5060	6,11
-27	14АIII	5360	6,47
-28		5660	6,84
-29		5960	7,20
-30		6260	7,56
-31		2280	3,60
-32		2430	3,85
-33		2580	4,07
-34		2730	4,31
-35		2880	4,54
-36	16АIII	3030	4,78
-37		3180	5,02
-38		3260	5,14
-39		3330	5,25
-40		3560	5,62
-41		3630	5,73
-42		3860	6,09
-43		4160	6,56
-44		4230	6,68
-45		4460	7,04
-46		4760	7,51
-47		5060	7,98
-48		5360	8,46
-49		5660	8,93

Инв. N подл. | Подпись и дата | Взам. инв. N

Нач.отд.	Гомзяков		
Гл.констр.	Теляковский		
Н.контр.	Алексеенко		
Гл.спец.	Алексеенко		
Ст.инж.	Кулакова		

1.823.1-2.2 001

Стержень арматурный

Стадия	Масса	Масштаб
Р	см. табл.	
Лист 1	Листов 2	

ГИПРОНИСЕЛЬХОЗ

Копировал: Шушакова 19999-04 24 Формат А4

Обозначение	φ, мм	Длина, мм	Масса, кг
1.823.1-2.2 001-50	16АIII	5960	9,40
-51		6260	9,88
-52		6860	10,83
-53		8060	12,72
-54	18АIII	170	0,34
-55		270	0,54
-56	20АIII	2430	5,99
-57		3030	7,47
-58		3630	8,95
-59		4230	10,43
-60		4460	11,00
-61		5660	13,96
-62		6860	16,92
-63		8060	19,88

Обозначение	φ, мм	Длина, мм	Масса, кг
1.823.1-2.2 001-64	25АIII	3030	11,67
-65		3630	13,98
-66		4230	16,29
-67		5660	21,79
-68		6860	26,41
-69		8060	31,03
-70	28АIII	3630	17,53
-71		4230	20,43
-72		6860	33,13
-73		8060	38,93
-74	5ВрI	180	0,027
-75		280	0,043
-76		380	0,059
-77		480	0,074

Инв.№подл. | Подпись и дата | Взам.инв.№

1.823.1-2.2 001

Лист 2

Копировал: Шушакова

Формат А4