ГОСУДАРСТВЕННЫЙ КОМИТЕТ СОВЕТА МИНИСТРОВ СССР ПО ДЕЛАМ СТРОИТЕЛЬСТВА
(ГОССТРОЙ СССР)

ТИПОВЫЕ КОНСТРУКЦИИ И ДЕТАЛИ ЗДАНИЙ И СООРУЖЕНИЙ

СЕРИЯ 1.423-3

ЖЕЛЕЗОБЕТОННЫЕ КОЛОННЫ ПРЯМОУГОЛЬНОГО СЕЧЕНИЯ ДЛЯ ОДНОЭТАЖНЫХ ПРОИЗВОДСТВЕННЫХ ЗДАНИЙ БЕЗ МОСТОВЫХ КРАНОВ ВЫСОТОЙ ДО 9,6 м

ВЫПУСК 2

АРМАТУРНЫЕ И ЗАКЛАДНЫЕ ИЗДЕЛИЯ
РАБОЧИЕ ЧЕРТЕЖИ

14770-04
ЦЕНА 2-43

0

ГОСУДАРСТВЕННЫЙ КОМИТЕТ СОВЕТА МИНИСТРОВ СССР ПО ДЕЛАМ СТРОИТЕЛЬСТВА
(ГОССТРОЙ СССР)

ТИПОВЫЕ КОНСТРУКЦИИ И ДЕТАЛИ ЗДАНИЙ И СООРУЖЕНИЙ

СЕРИЯ 1.423-3

ЖЕЛЕЗОБЕТОННЫЕ КОЛОННЫ ПРЯМОУГОЛЬНОГО СЕЧЕНИЯ ДЛЯ ОДНОЭТАЖНЫХ ПРОИЗВОДСТВЕННЫХ ЗДАНИЙ БЕЗ МОСТОВЫХ КРАНОВ ВЫСОТОЙ ДО 9,6 м

ВЫПУСК 2

АРМАТУРНЫЕ И ЗАКЛАДНЫЕ ИЗДЕЛИЯ
РАБОЧИЕ ЧЕРТЕЖИ

РАЗРАБОТАНЫ
ГПИ ПРОМСТРОЙПРОЕКТ
С УЧАСТИЕМ ЦНИИПРОМЗДАНИЙ
НИИЖБ И ГИПРОСТРОММАШ

УТВЕРЖДЕНЫ
И ВВЕДЕНЫ В ДЕЙСТВИЕ
С 1 ЯНВАРЯ 1978г
ПОСТАНОВЛЕНИЕМ ГОССТРОЯ СССР
ОТ 5 ИЮЛЯ 1977г № 89

Рук. отдела	Костенко						
Гл. инж. пр-та	Гузенко	Гл. инж. пр-та	Шпиро				
Гл. спец.	Дрожпив	Гл. спец.	Ковальчук				
Инж. пр-та	Григорьев						

	Лист	Стр.
Содержание	А,Б,В,Г,Д	1÷5
Пояснительная записка	Е,Ж	6,7
Колонны высотой 3,0 м		
Каркасы КП1 ÷ КП5	1	
Колонны высотой 3,0 м		
Каркасы КП6 ÷ КП9	2	8
Колонны высотой 3,6 м		
Каркасы КП10 ÷ КП14	3	
Колонны высотой 3,6 м		
Каркасы КП 15 ÷ КП17	4	9
Колонны высотой 4,2 м		
Каркасы КП18 ÷ КП23	5	
Колонны высотой 4,2 м		
Каркасы КП 24 ÷ КП 28	6	10
Колонны высотой 5,4 м		
Каркасы КП 29 ÷ КП35	7	
Колонны высотой 5,4 м		
Каркасы КП 36 – КП 41	8	11
Колонны высотой 3,0 м		
Каркасы КР 1 ÷ КР 5	9	
Колонны высотой 3,0 м и 3,6 м		
Каркасы КР6, КР7, КР13	10	12
Колонны высотой 3,6 м		
Каркасы КР8 ÷ КР 12, КР 14	11	
Колонны высотой 4,2 м		
Каркасы КР 15 ÷ КР 20	12	13
Колонны высотой 5,4 м		
Каркасы КР 22 ÷ КР 28	13	
Колонны высотой 4,2 м и 5,4 м		
Каркасы КР 21, КР 29 ÷ КР 31	14	14
Колонны высотой 4,8 м		
Каркасы КП1 ÷ КП4	15	
Колонны высотой 4,8 м		
Каркасы КП 5 ÷ КП 7	16	15
Колонны высотой 4,8 м		
Каркасы КП8 ÷ КП 12	17	
Колонны высотой 4,8 м		
Каркасы КП 13 ÷ КП 16	18	16
Колонны высотой 4,8 м		
Каркасы КП 17 ÷ КП 25	19	
Колонны высотой 4,8 м		
Каркасы КП 26 ÷ КП 30	20	17
Колонны высотой 4,8 м		
Каркасы КП31, КП39	21	
Колонны высотой 4,8 м		
Каркасы КП 32 ÷ КП 36	22	18
Колонны высотой 4,8 м		
Каркасы КП 37, КП38, КП40	23	
Колонны высотой 4,8 м		
Каркасы КП 41 ÷ КП 44	24	19
Колонны высотой 4,8 м		
Каркасы КП 45 ÷ КП 47; КП 49	25	
Колонны высотой 4,8 м		
Каркасы КП 48, КП 50	26	20
Колонны высотой 4,8 м		
Каркасы КР 1 ÷ КР 5	27	
Колонны высотой 4,8 м		
Каркасы КР6 ÷ КР 9	28	21
Колонны высотой 4,8 м		
Каркасы КР10 ÷ КР16	29	

	Лист	Стр
Колонны высотой 4,8 м		
Каркасы КР 17 ÷ КР 20	30	22
Колонны высотой 4,8 м		
Каркасы КР 21 ÷ КР 25	31	
Колонны высотой 4,8 м		
Каркасы КР 26 ÷ КР 29	32	23
Колонны высотой 4,8 м		
Каркасы КР 30 ÷ КР 34	33	
Колонны высотой 4,8 м		
Отдельные стержни	34	24
Колонны высотой 6,0 м		
Каркасы КП 1 ÷ КП 5	35	
Колонны высотой 6,0 м		
Каркасы КП 6 ÷ КП 9, КП 45	36	25
Колонны высотой 6,0 м		
Каркасы КП 10 ÷ КП 12, КП 14 ÷ КП 17	37	
Колонны высотой 6,0 м		
Каркасы КП 13, КП 18 ÷ КП 21, КП 23, КП 37, КП 38	38	26
Колонны высотой 6,0 м		
Каркасы КП 22, КП 24, КП 32 ÷ КП 34	39	
Колонны высотой 6,0 м		
Каркасы КП 25 ÷ КП 31	40	27
Колонны высотой 6,0 м		
Каркасы КП 35, КП 36, КП 39 ÷ КП 41	41	
Колонны высотой 6,0 м		
Каркасы КП 42 ÷ КП 44	42	28
Колонны высотой 6,0 м		
Каркасы КР 1 ÷ КР 7	43	
Колонны высотой 6,0 м		
Каркасы КР 8 ÷ КР 13	44	29
Колонны высотой 6,0 м		
Каркасы КР 14 ÷ КР 19	45	
Колонны высотой 6,0 м		
Каркасы КР 20 ÷ КР 25	46	30
Колонны высотой 6,0 м		
Каркасы КР 26 ÷ КР 31	47	
Колонны высотой 6,0 м		
Каркасы КР 32 ÷ КР 35, КР 40 ÷ КР 42	48	31
Колонны высотой 6,0 м		
Каркасы КР 36 ÷ КР 39	49	
Колонны высотой 6,0 м		
Отдельные стержни	50	32
Колонны высотой 7,2 м		
Каркасы КП 1 ÷ КП 4	51	
Колонны высотой 7,2 м		
Каркасы КП 5 ÷ КП 8, КП 10	52	33
Колонны высотой 7,2 м		
Каркасы КП 9, КП 11	53	
Колонны высотой 7,2 м		
Каркасы КП 13 ÷ КП 16	54	3
Колонны высотой 7,2 м		
Каркасы КП 17 ÷ КП 21	55	
Колонны высотой 7,2 м		
Каркас КП 43	56	35
Колонны высотой 7,2 м		
Каркасы КП 24, КП 25, КП 34, КП 35	57	

ПРОМСТРОЙПРОЕКТ г. Москва

Гл. инж. пр. Григорьев
Рук. бригады Акишина
Дата выпуска 1976г.

ТК 1976

Содержание

Серия 1.423-3
Выпуск 2 Лист Б

	Лист	Стр.
Колонны высотой 7,2 м		
Каркасы КП 26 ÷ КП 28, КП 30, КП 36 ÷ КП 38, КП 40	58	36
Колонны высотой 7,2 м		
Каркасы КП 29, КП 31, КП 32	59	
Колонны высотой 7,2 м		
Каркасы КП 22, КП 23, КП 39, КП 41, КП 42, КП 44	60	37
Колонны высотой 7,2 м		
Каркасы КР 1 ÷ КР 7	61	
Колонны высотой 7,2 м		
Каркасы КР 8 ÷ КР 13	62	38
Колонны высотой 7,2 м		
Каркасы КР 14 ÷ КР 19	63	
Колонны высотой 7,2 м		
Каркасы КР 20 ÷ КР 24, КР 34	64	39
Колонны высотой 7,2 м		
Каркасы КР 25 ÷ КР 27	65	
Колонны высотой 7,2 м		
Каркасы КР 28 ÷ КР 31	66	40
Колонны высотой 7,2 м		
Каркасы КР 32, КР 33	67	
Колонны высотой 7,2 м		
Отдельные стержни	68	41
Колонны высотой 8,4 м		
Каркасы КП 1 ÷ КП 4, КП 13	69	
Колонны высотой 8,4 м		
Каркасы КП 14 ÷ КП 16	70	42
Колонны высотой 8,4 м		
Каркасы КП 5 ÷ КП 9	71	
Колонны высотой 8,4 м		
Каркасы КП 10, КП 11, КП 17, КП 18, КП 52	72	43
Колонны высотой 8,4 м		
Каркасы КП 19 ÷ КП 21, КП 33, КП 34, КП 54, КП 55	73	
Колонны высотой 8,4 м		
Каркасы КП 22 ÷ КП 25, КП 27, КП 35 ÷ КП 37	74	44
Колонны высотой 8,4 м		
Каркасы КП 26, КП 28 ÷ КП 30	75	
Колонны высотой 8,4 м		
Каркасы КП 31, КП 32, КП 43, КП 53	76	45
Колонны высотой 8,4 м		
Каркасы КП 38, КП 39, КП 46 ÷ КП 49	77	
Колонны высотой 8,4 м		
Каркасы КП 40 ÷ КП 42, КП 50, КП 51	78	46
Колонны высотой 8,4 м		
Каркасы КП 56 ÷ КП 60	79	
Колонны высотой 8,4 м		
Каркасы КП 67 ÷ КП 70	80	47
Колонны высотой 8,4 м		
Каркасы КП 61 ÷ КП 65	81	
Колонны высотой 8,4 м		
Каркасы КП 71 ÷ КП 74	82	48
Колонны высотой 8,4 м		
Каркасы КР 1 ÷ КР 8	83	
Колонны высотой 8,4 м		
Каркасы КР 9 ÷ КР 12, КР 14	84	49
Колонны высотой 8,4 м		
Каркасы КР 13, КР 15 ÷ КР 17, КР 19 ÷ КР 22	85	
Колонны высотой 8,4 м		
Каркасы КР 35 ÷ КР 39, КР 44	86	50
Колонны высотой 8,4 м		
Каркасы КР 23, КР 24, КР 27 ÷ КР 30	87	

	Лист	Стр.
Колонны высотой 8,4 м		
Каркасы КР 25, КР 26, КР 31 ÷ КР 34	88	51
Колонны высотой 8,4 м		
Каркасы КР 18, КР 41 ÷ КР 43	89	
Колонны высотой 8,4 м		
Каркасы КР 48 ÷ КР 52	90	52
Колонны высотой 8,4 м		
Каркасы КР 54 ÷ КР 58	91	
Колонны высотой 8,4 м		
Отдельные стержни	92	53
Колонны высотой 9,6 м		
Каркасы КП 1 ÷ КП 4	93	
Колонны высотой 9,6 м		
Каркасы КП 8 ÷ КП 10	94	54
Колонны высотой 9,6 м		
Каркасы КП 5, КП 6	95	
Колонны высотой 9,6 м		
Каркасы КП 11 ÷ КП 15	96	55
Колонны высотой 9,6 м		
Каркасы КП 16, КП 17, КП 55 ÷ КП 58	97	
Колонны высотой 9,6 м		
Каркасы КП 18 ÷ КП 21	98	56
Колонны высотой 9,6 м		
Каркасы КП 22 ÷ КП 25	99	
Колонны высотой 9,6 м		
Каркасы КП 49, КП 50, КП 52 ÷ КП 54	100	57
Колонны высотой 9,6 м		
Каркасы КП 26 ÷ КП 30	101	
Колонны высотой 9,6 м		
Каркасы КП 37, КП 38, КП 40 ÷ КП 42	102	58
Колонны высотой 9,6 м		
Каркасы КП 31 ÷ КП 33	103	
Колонны высотой 9,6 м		
Каркасы КП 34 ÷ КП 36	104	59
Колонны высотой 9,6 м		
Каркасы КП 43 ÷ КП 45	105	
Колонны высотой 9,6 м		
Каркасы КП 46 ÷ КП 48	106	60
Колонны высотой 9,6 м		
Каркасы КР 1 – КР 4, КР 8 ÷ КР 10, КР 39	107	
Колонны высотой 9,6 м		
Каркасы КР 5 ÷ КР 7, КР 13, КР 16 ÷ КР 19	108	61
Колонны высотой 9,6 м		
Каркасы КР 11, КР 12, КР 25 ÷ КР 28, КР 45	109	
Колонны высотой 9,6 м		
Каркасы КР 14, КР 15, КР 20, КР 21, КР 23, КР 24, КР 40	110	62
Колонны высотой 9,6 м		
Каркасы КР 22, КР 29, КР 30, КР 44	111	
Колонны высотой 9,6 м		
Каркасы КР 31 ÷ КР 38	112	63
Колонны высотой 9,6 м		
Каркасы КР 41 ÷ КР 43, КР 46, КР 47	113	
Колонны высотой 9,6 м		
Отдельные стержни	114	64
Сетки С1, С2, С3	115	
Сетки С4, С5, С6	116	65
Сетки С7, С8	117	
Сетки С9, С10	118	66

ЦНИИТУСЛ г. Москва

Гл. инж. пр. Григорьев

Рук. бригады Акишина

Дата выпуска 1976 г.

	Лист	Стр.
Каркасы КП80, КП81	119	
Каркасы КП82÷КП84	120	67
Каркасы КП85÷КП87	121	
Каркас КП88	122	68
Каркасы КП89, КП90	123	
Каркас КП91	124	69
Закладные изделия М2-1, М2-2	125	
Закладные изделия М2-4, М2-5	126	70
Закладные изделия М2-6, М2-7	127	
Закладные изделия М2-8, М2-8-1	128	71
Закладное изделие М2-10	129	
Закладное изделие М2-11	130	72
Закладное изделие М2-12	131	
Закладные изделия М2-13, М2-13-1	132	73
Закладное изделие М2-14	133	
Закладное изделие М2-15	134	74
Закладные изделия НМ1-1÷НМ1-3	135	
Закладные изделия НМ1-4÷НМ1-6, НМ1-4-1÷НМ1-6-1	136	75
Закладные изделия НМ1-7÷НМ1-9, НМ1-7-1÷НМ1-9-1	137	
Закладные изделия НМ1-10÷НМ1-12	138	76
Закладные изделия НМ1-13÷НМ1-15, НМ1-13-1÷НМ1-15-1	139	
Закладные изделия М1-12, М1-12-1, М1-12-2	140	77
Закладные изделия М1-13, М1-14, М1-15	141	
Петли	142	78

1. Серия 1.423-3 „Железобетонные колонны прямоугольного сечения для одноэтажных производственных зданий без мостовых кранов высотой до 9,6 м" состоит из следующих выпусков:

Выпуск 0-1 „Материалы для проектирования".

Выпуск 0-2 „Указания по применению колонн в зданиях с расчетной сейсмичностью 7, 8 и 9 баллов".

Выпуск 1 „Рабочие чертежи колонн".

Выпуск 2 „Арматурные и закладные изделия".

Настоящий выпуск содержит рабочие чертежи арматурных и закладных изделий для колонн.

2. Арматурные и закладные изделия должны отвечать требованиям ГОСТ 10922-75. „Арматурные изделия и закладные детали сварные для железобетонных конструкций. Технические требования и методы испытания"

3. Плоские каркасы и сетки следует изготовлять при помощи контактной точечной сварки. Сварку каркасов производить во всех точках пересечения стержней; при изготовлении сеток сварке подлежат все узлы пересечений двух крайних стержней по периметру сетки.

4. Размеры сеток и каркасов даны по осям и торцам стержней.

5. Объединение плоских каркасов в пространственные производить в кондукторах при помощи электросварочных клещей.

6. Сварку следует производить в соответствии с ГОСТ 19292-73 „Соединения сварных элементов закладных деталей сборных железобетонных конструкций" и с „Указаниями по сварке соединений арматуры и закладных деталей железобетонных конструкций" СН 393-69.

7. Объединение плоских каркасов в пространственные с применением контактной точечной электросварки на заводах средней мощности (выпуск колонн около 100 тыс.м пог.в год) следует осуществлять на установке для изготовления арматурных каркасов колонн типа СМЖ-331 и клещей К-243.В. При изготовлении каркасов на заводах меньшей мощности пространственные каркасы могут быть образованы из отдельных продольных стержней и замкнутых хомутов. В том и другом случае предусматривается соединение всех точек пересечения — контактной точечной сваркой или вязкой.

8. Для точного соблюдения всех размеров взаимного расположения продольных стержней изготовление плоских и образование пространственных каркасов следует производить в кондукторах.

9. В пространственных каркасах колонн имеющих 12 продольных стержней, отдельные стержни не входящие в состав плоских каркасов привязываются к поперечным стержням пространственного каркаса. (В крайних колоннах привязка этих стержней должна производиться после установки закладных деталей для крепления стеновых панелей.)

10. При укрупнительной сборке каркасов, сеток и закладных изделий крайних колонн, имеющих квадратное сечение, сторона каркаса, по которой расположено большее число стержней, устанавливается у стороны на которой расположены закладные изделия для крепления стен.

Торцы сеток в оголовке колонны, помеченные к. кой, также располагаются со стороны этих закладных.

11. Сетки косвенного армирования оголовка колонны, входящие в состав КП, крепятся к анкерам или продольным стержням арматуры скрутками, либо любым другим способом, обеспечивающим точность разбивки и стабильность положения при укладке и уплотнении бетона.

1976 г. Дата выпуска г. Мо...

12. При применении колонн в районах с расчетной зимней температурой ниже минус 40°С каркасы и сетки из стали марки 35ГС класса А-III изготовляются вязаными. При этом продольные стержни и их размещение должны строго соответствовать чертежам данного выпуска, а диаметр замкнутых хомутов и их шаг — требованиям действующих нормативных документов.

13. Сварку тавровых соединений круглых стержней с листовым прокатом закладных изделий выполнять под слоем флюса. Сварку выполнять в соответствии с „Указаниями по сварке соединений арматуры и закладных деталей железобетонных конструкций" СН 393-69 и ГОСТ 19292-73.

14. Закладные изделия для крепления и опирания стеновых панелей должны быть защищены от коррозии цинковым покрытием во всех случаях, остальные закладные изделия — только в случае применения колонн в зданиях с агрессивной средой.

15. На нижних концах арматурных стержней в необходимых случаях для улучшения анкеровки стержней предусмотрены высаженные в горячем состоянии головки. В спецификациях длина этих стержней дана с учетом дополнительной длины необходимой для образования головки. Вместо высаженных головок могут применяться анкерующие шайбы размером 50×50×10.

16. Продольная арматура каркасов принята из арматурной стали периодического профиля класса А-III по ГОСТ 5781-75, поперечная — класса А-I по ГОСТ 5781-75.

17. В каркасах, продольные стержни которых имеют диаметр ≤ 20 мм, допускается замена поперечных стержней диаметром 6мм из стали класса А-I на стержни диаметром 5мм из стали класса В-I по ГОСТ 6727-53*.

18. Материал прокатной стали закладных изделий принят марки ВСт.3 кп 2 для сварных конструкций по ГОСТ 380-71*.
При применении колонн в районах с расчетной зимней температурой минус 40°С и ниже марки стали для закладных изделий следует принимать согласно указаниям п.19 вып. 0-1.

19. В качестве петель для строповки колонн применены петли разработанные проектным институтом № 1 совместно с НИИЖБ Госстроя СССР „Унифицированные монтажные петли для подъема сборных бетонных и железобетонных изделий, рабочие чертежи замкнутых петель и указания по применению."

20. Петли изготовляются из стали класса А-I марок ВСт.3 пс 2, ВСт.3 сп 2 или из стали класса А-II марки 10ГТ. В случае, если возможен монтаж колонн при температуре минус 40°С и ниже не допускается изготовлять петли из стали марки ВСт.3 пс 2.

21. При централизованном изготовлении сеток следует предусмотреть возможность использования многоточечных машин с дополнительной приваркой на одноточечных машинах отдельных стержней.

22. Арматурные каркасы колонн, в пределах каждой высоты, замаркированы начиная с КП-1 и КР-1.
При централизованном изготовлении каркасов для колонн различной высоты следует к маркам каркасов вводить дополнительные индексы, характеризующие высоту колонн, например: КП-7-72, Кр-3-72 — для колонн высотой 7,2 м.

23. Условный термин „высота колонны" соответствует расстоянию от пола до низа стропильной конструкции на опоре.

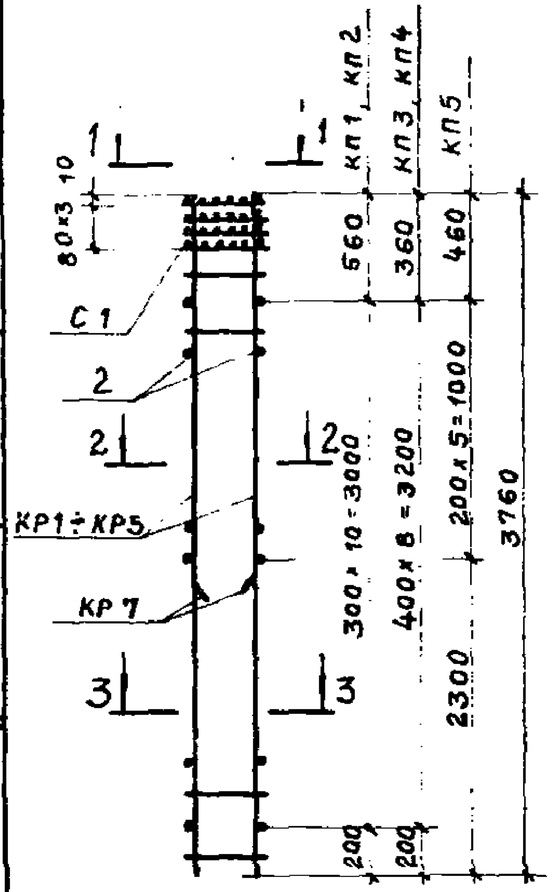

Марка каркаса	Марка изделия	Кол. шт	№ листа	Вес кг
КП 1	КР1	2	9	31,1
	2	22	14	
	С1	4	115	
КП 2	КР2	2	9	37,3
	2	22	14	
	С1	4	115	
КП 3	КР3	2	9	43,7
	2	18	14	
	С1	4	115	
КП 4	КР5	2	9	65,3
	2	18	14	
	С1	4	115	
КП 5	КР4	2	9	80,3
	КР7	2	10	
	2	12	14	
	С1	4	115	

1-1

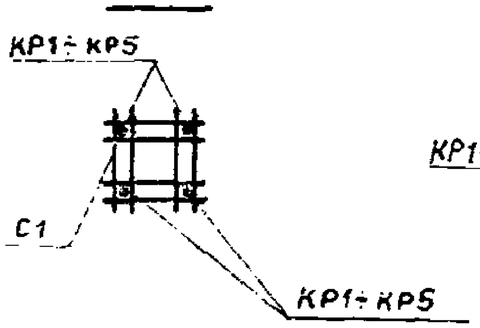

2-2

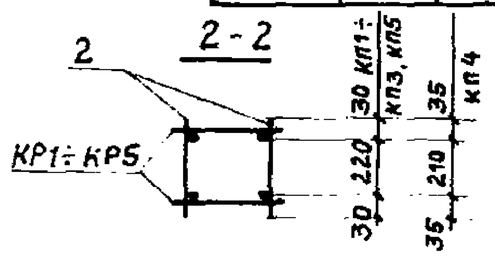

3-3

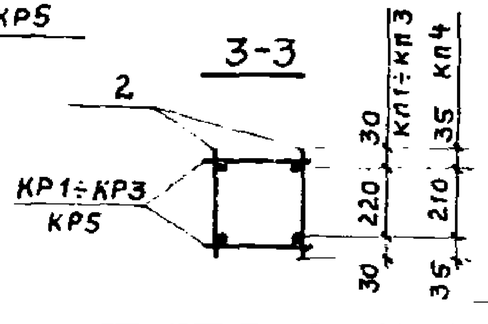

3-3

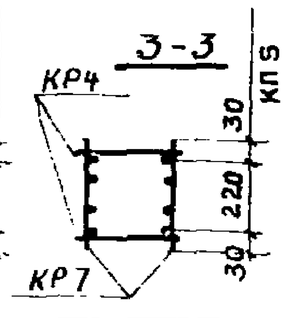

ТК	Колонны высотой 3,0 м	Серия 1.423-3
1976	Каркасы КП1 ÷ КП5	Выпуск 2 / Лист 1

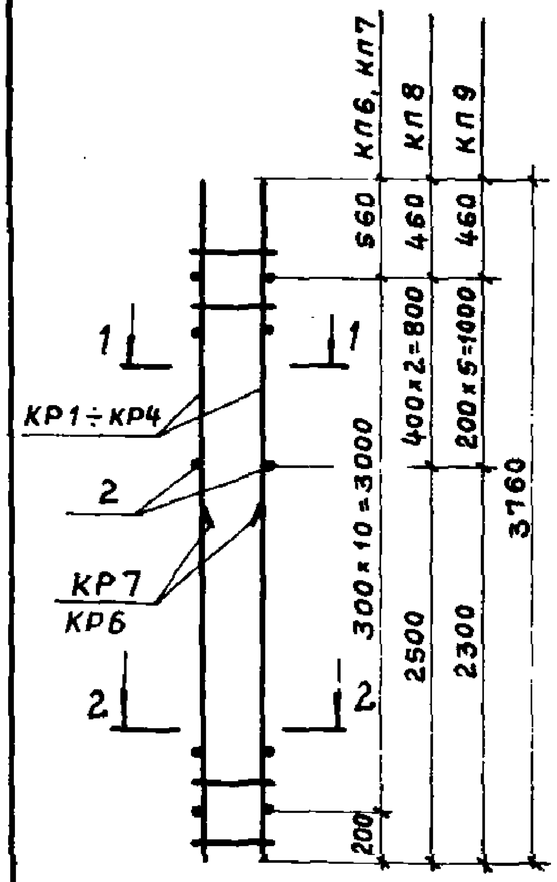

Марка каркаса	Марка изделия	Кол шт.	№ листа	Вес кг
КП 6	КР 1	2	9	26,7
	2	22	14	
КП 7	КР 2	2	9	32,9
	2	22	14	
КП 8	КР 3	2	9	61,6
	КР 6	2	10	
	2	6	14	
КП 9	КР 4	2	9	75,9
	КР 7	2	10	
	2	12	14	

1-1

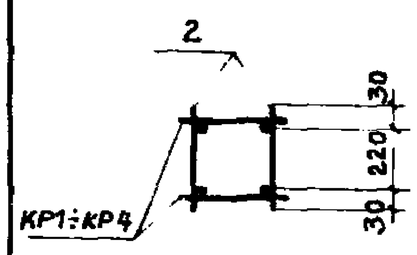

2-2

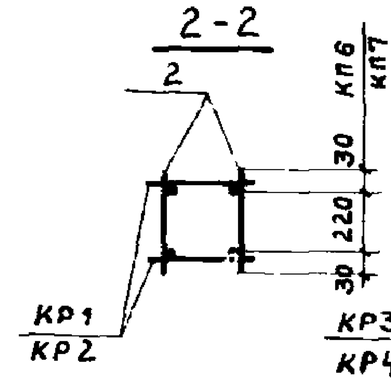

2-2

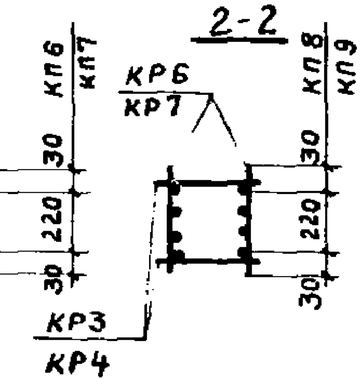

ТК	Колонны высотой 3,0 м	Серия 1.423-3
1976	Каркасы КП 6 ÷ КП9	Выпуск 2 / Лист 2

Рук. бригады Акишина
Дата выпуска
г. Москва

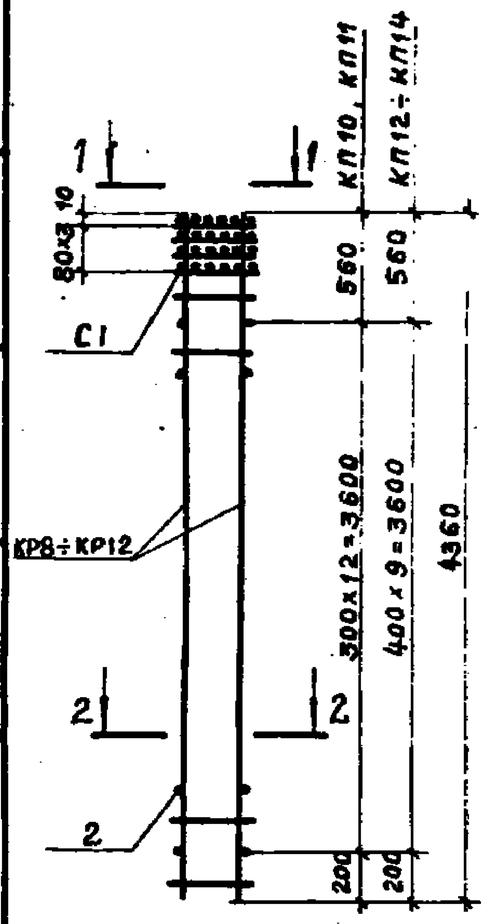

Марка каркаса	Марка изделия	Кол. шт.	№ листа	Вес кг
КП 10	КР 8	2	11	35,2
	2	26	14	
	С1	4	115	
КП 11	КР9	2	11	42,6
	2	26	14	
	С1	4	115	
КП 12	КР10	2	11	50,0
	2	20	14	
	С1	4	115	
КП 13	КР11	2	11	58,8
	2	20	14	
	С1	4	115	
КП 14	КР12	2	11	74,6
	2	20	14	
	С1	4	115	

1-1

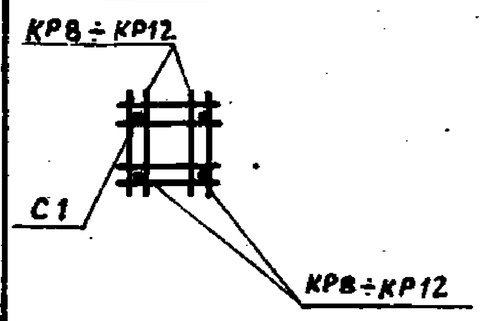

2-2

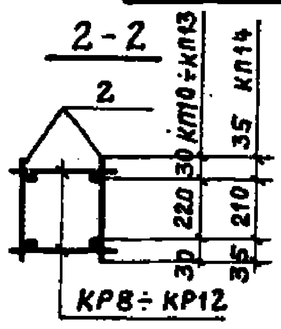

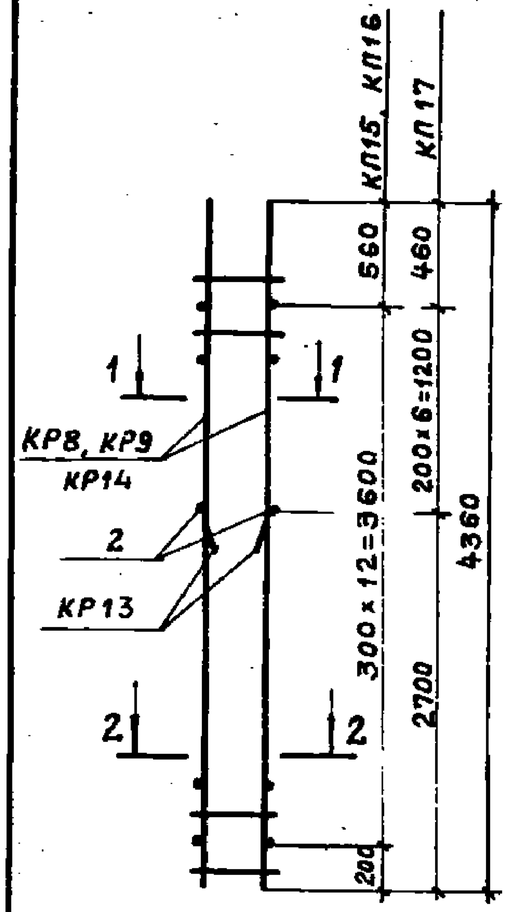

Марка каркаса	Марка изделия	Кол. шт.	№ листа	Вес кг
КП 15	КР 8	2	11	30,8
	2	26	14	
КП 16	КР9	2	11	38,2
	2	26	14	
КП 17	КР13	2	10	88,2
	КР14	2	11	
	2	14	14	

1-1

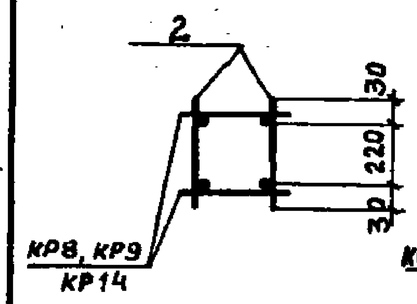

2-2

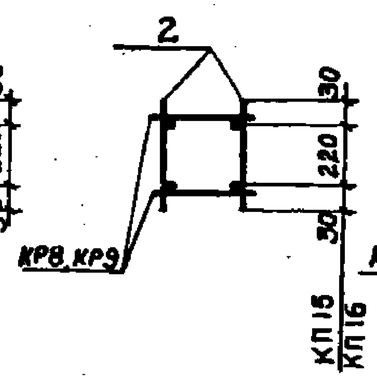

2-2

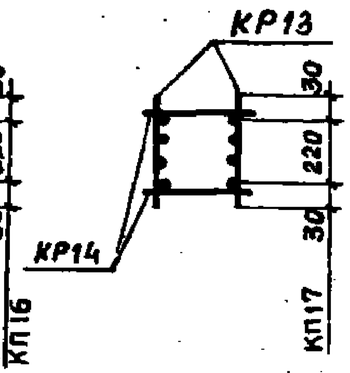

ТК	Колонны высотой 3,6 м	Серия 1.423-3	
1976	Каркасы КП 10 ÷ КП14	Выпуск 2	Лист 3

ТК	Колонны высотой 3,6 м	Серия 1.423-3	
1976	Каркасы КП 15 ÷ КП 17	Выпуск 2	Лист 4

1976 г.

ДАТА ВЫПУСКА

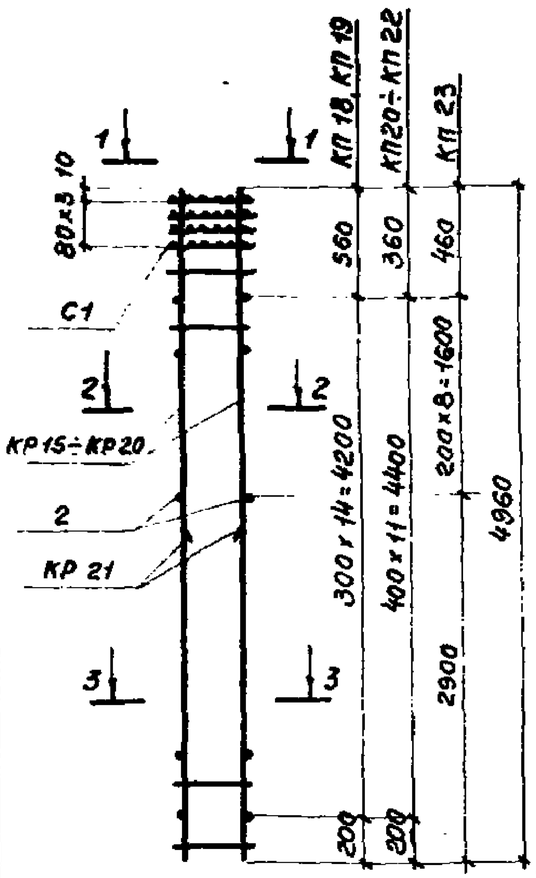

Марка каркаса	Марка издел.	Кол. шт.	№ листа	Вес кг
КП 18	КР 15	2	12	39,4
	2	30	14	
	С1	4	115	
КП 19	КР 16	2	12	47,8
	2	30	14	
	С1	4	115	
КП 20	КР 17	2	12	56,4
	2	24	14	
	С1	4	115	
КП 21	КР 18	2	12	66,4
	2	24	14	
	С1	4	115	
КП 22	КР 19	2	12	84,4
	2	24	14	
	С1	4	115	
КП 23	КР 20	2	12	103,1
	КР 21	2	14	
	2	18	14	
	С1	4	115	

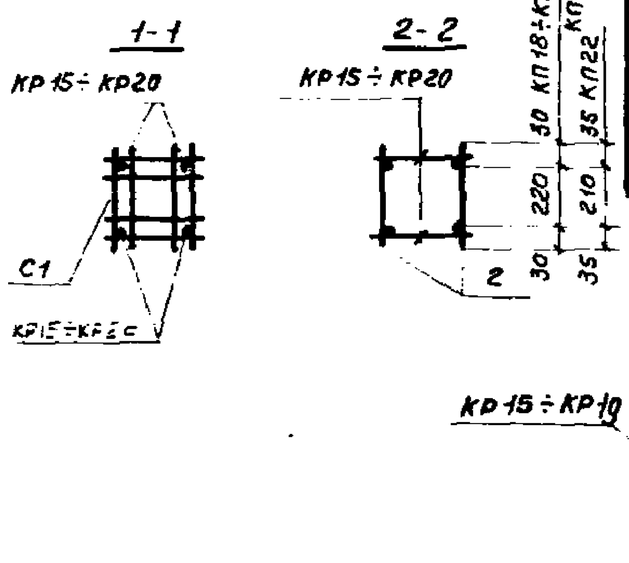

ТК	Колонны высотой 4,2 м	Серия 1.423-3
1976	Каркасы КП 18 ÷ КП 23	Выпуск 2 / Лист 5

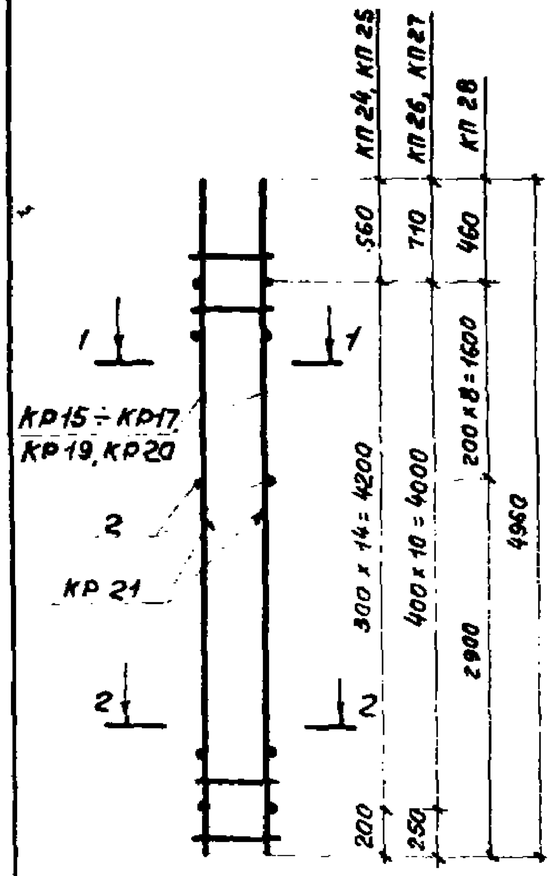

Марка каркаса	Марка изделия	Кол. шт.	№ листа	Вес кг
КП 24	КР 15	2	12	35,0
	2	30	14	
КП 25	КР 16	2	12	43,4
	2	30	14	
КП 26	КР 17	2	12	51,9
	2	22	14	
КП 27	КР 19	2	12	79,9
	2	22	14	
КП 28	КР 20	2	12	98,7
	КР 21	2	14	
	2	18	14	

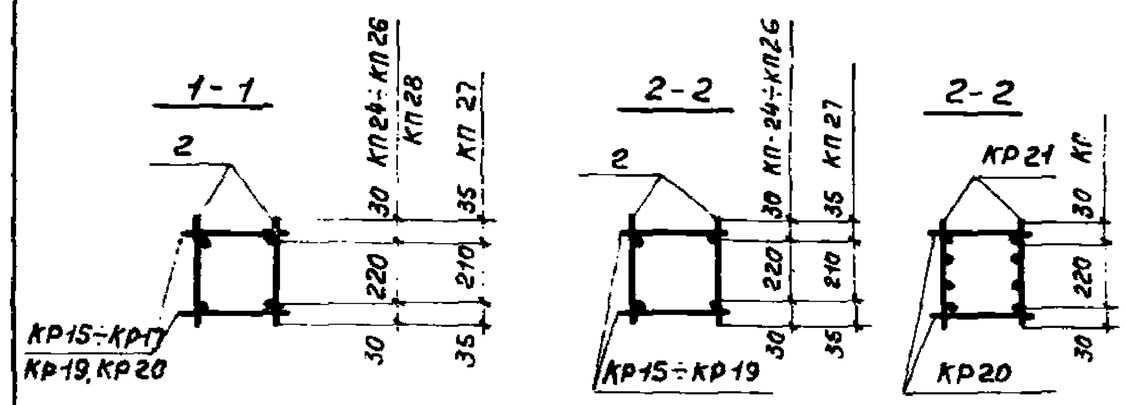

ТК	Колонны высотой 4,2 м	Серия 1.423-3
1976	Каркасы КП 24 ÷ КП 28	Выпуск 2 / Лист 6

Гл. инженер проекта Акишина 1976 г.
Гл. специалист Дата выпуска
Гипрокоммунстрой г. Москва

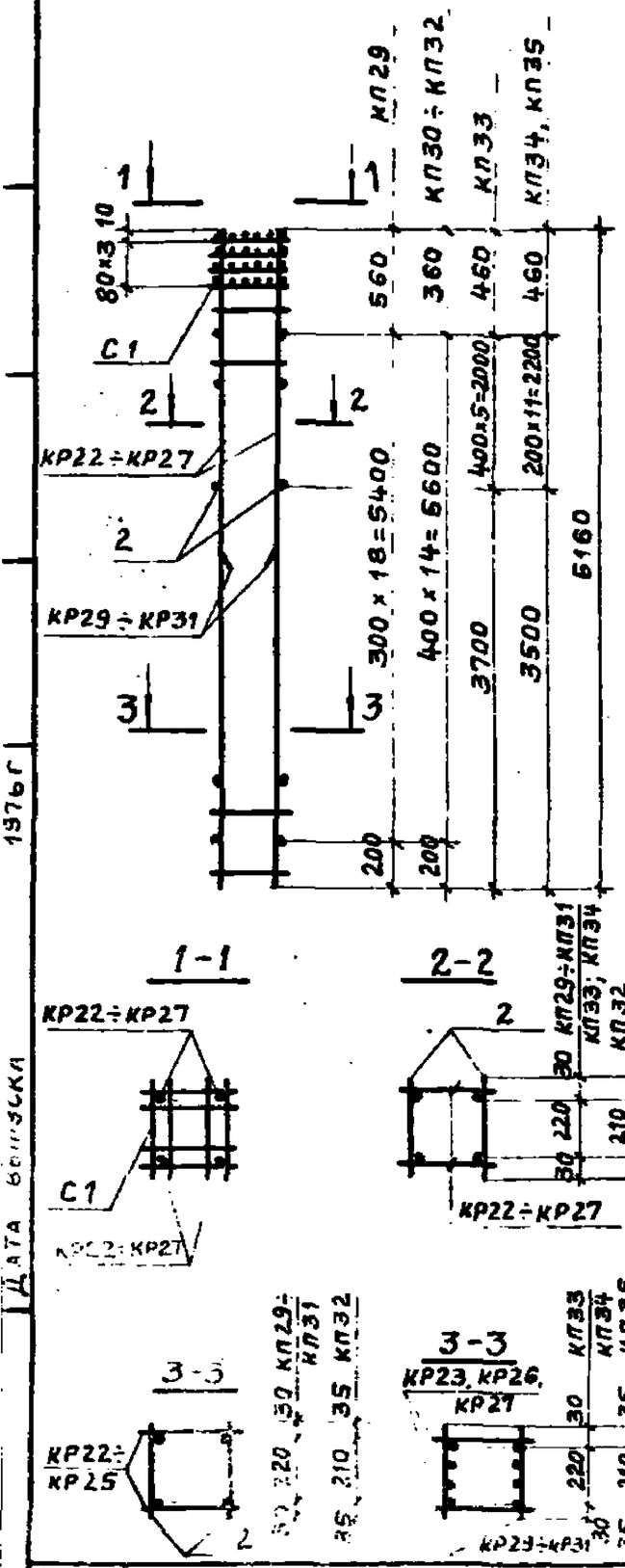

Марка каркаса	Марка изделия	Кол. шт.	№ листа	Вес кг
КП 29	КР22	2	13	58,3
	2	38	14	
	С1	4	115	
КП 30	КР23	2	13	68,8
	2	30	14	
	С1	4	115	
КП 31	КР24	2	13	81,4
	2	30	14	
	С1	4	115	
КП 32	КР25	2	13	103,4
	2	30	14	
	С1	4	115	
КП 33	КР23	2	13	103,5
	КР29	2	14	
	2	12	14	
	С1	4	115	
КП 34	КР26	2	13	126,6
	КР30	2	14	
	2	24	14	
	С1	4	115	
КП 35	КР27	2	13	161,8
	КР31	2	14	
	2	24	14	
	С1	4	115	

ТК	Колонны высотой 5,4 м	Серия 1.423-3	
1976	Каркасы КП 29 ÷ КП 35	Выпуск 2	Лист 7

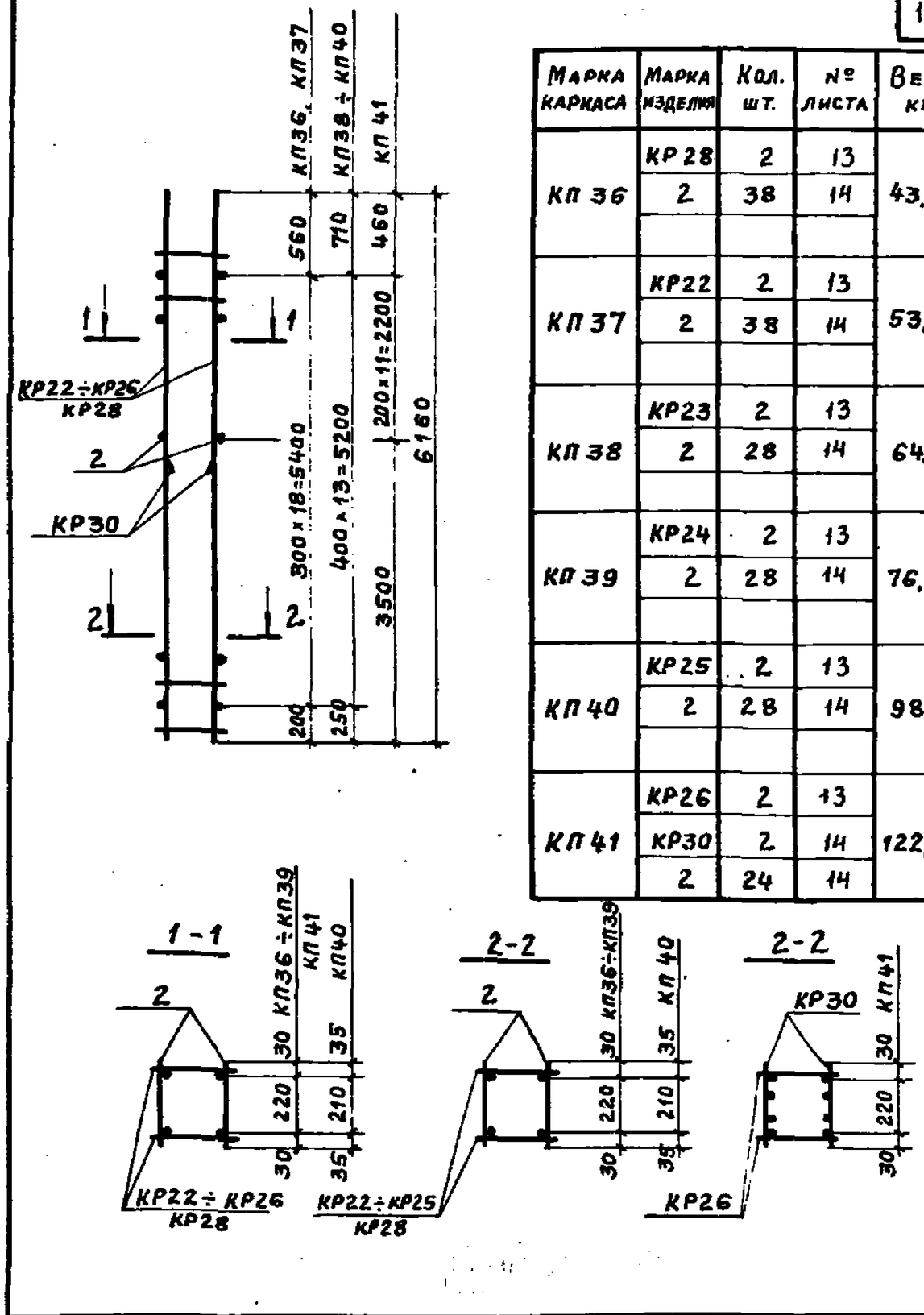

Марка каркаса	Марка изделия	Кол. шт.	№ листа	Вес кг
КП 36	КР 28	2	13	43,5
	2	38	14	
КП 37	КР22	2	13	53,9
	2	38	14	
КП 38	КР23	2	13	64,3
	2	28	14	
КП 39	КР24	2	13	76,9
	2	28	14	
КП 40	КР25	2	13	98,9
	2	28	14	
КП 41	КР26	2	13	122,2
	КР30	2	14	
	2	24	14	

ТК	Колонны высотой 5,4 м	Серия 1.423-3	
1976	Каркасы КП 36 ÷ КП 41	Выпуск 2	Лист 8

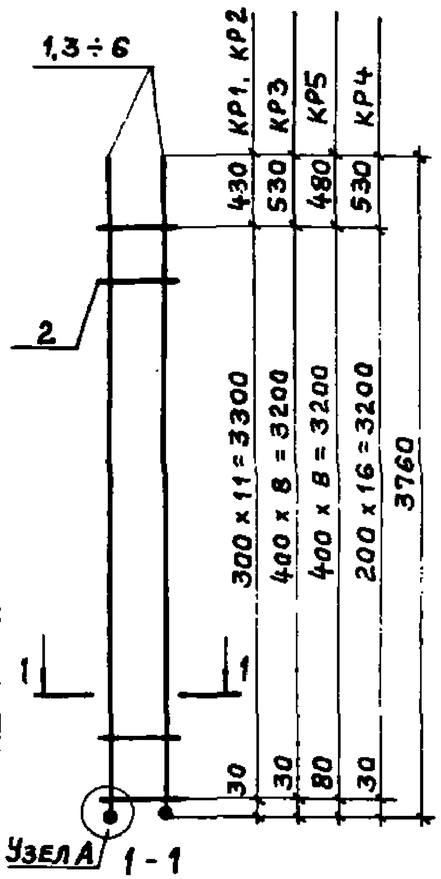

1 - 1

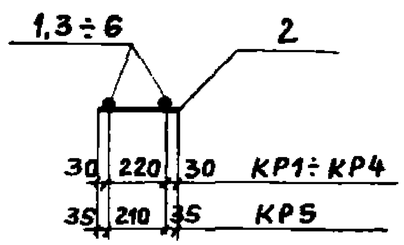

Узел А

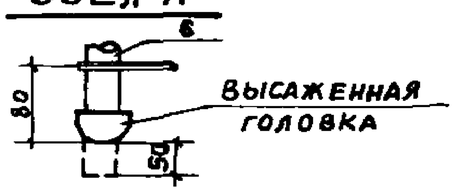

Марка изделия	№ поз.	ф мм	Длина мм	Кол. шт.	Выборка стали ф мм	Общая длина	Вес кг
КР1	1	16А III	3760	2	6АI	3,4	0,8
	2	6АI	280	12	16А III	7,5	11,9
					Итого		12,7
КР2	3	18А III	3760	2	6АI	3,4	0,8
	2	6АI	280	12	18А III	7,5	15,0
					Итого		15,8
КР3	2	6АI	280	9	6АI	2,5	0,6
	4	20А III	3760	2	20А III	7,5	18,5
					Итого		19,1
КР4	2	6АI	280	17	6АI	4,8	1,1
	5	22А III	3760	2	22А III	7,5	22,4
					Итого		23,5
КР5	2	6АI	280	9	6АI	2,5	0,6
	6	25А III	3810	2	25А III	7,6	29,3
					Итого		29,9

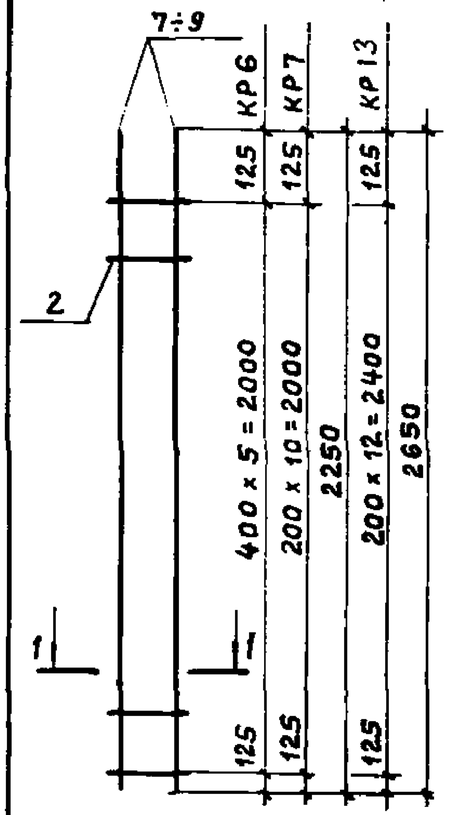

1 - 1

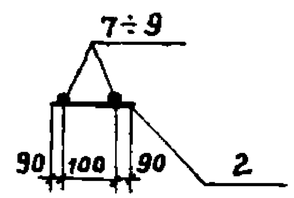

Марка изделия	№ поз.	ф мм	Длина мм	Кол. шт.	Выборка стали ф мм	Общая длина	Вес кг
КР6	8	20А III	2250	2	6АI	1,7	0,4
	2	6АI	280	6	20А III	4,6	11,1
					Итого		11,5
КР7	7	22А III	2250	2	6АI	3,1	0,7
	2	6АI	280	11	22А III	4,5	13,4
					Итого		14,1
КР13	9	22А III	2650	2	6АI	3,6	0,8
	2	6АI	280	13	22А III	5,3	15,8
					Итого		16,6

ПРОМСТРОЙПРОЕКТ г. Москва

Гл. инж. пр-та Григорьев
Рук. бригады Аннина
Дата выпуска 1976г.

ТК	Колонны высотой 3,0 м	Серия 1.423-3	
1976	Каркасы КР1 ÷ КР5	Выпуск 2	Лист 9

ТК	Колонны высотой 3,0 м и 3,6 м	Серия 1.423-3	
1976	Каркасы КР6, КР7, КР13	Выпуск 2	Лист 10

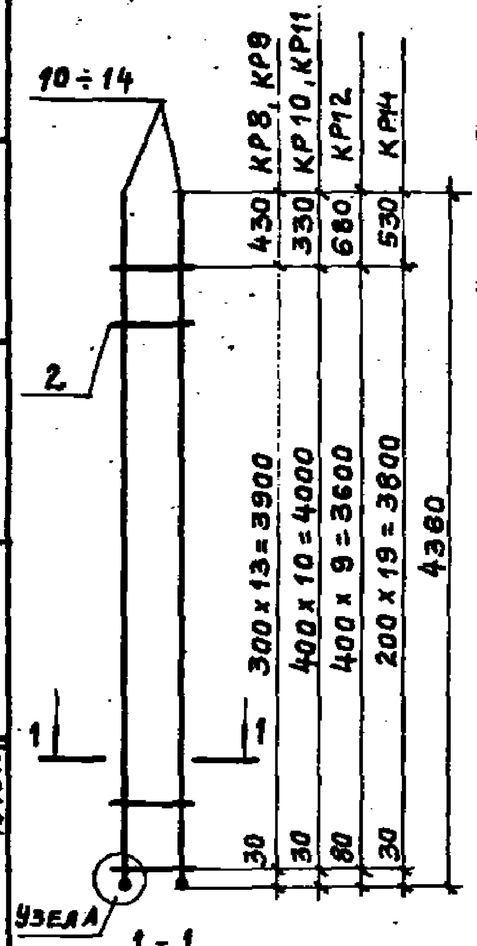

1 - 1

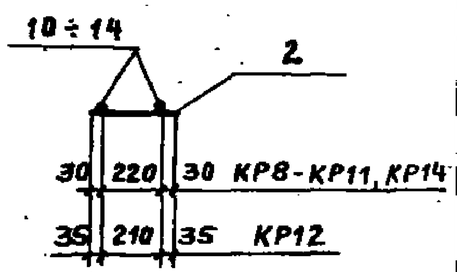

Узел А

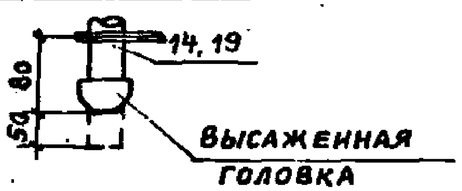

Марка изделия	№ поз.	ф мм	Длина мм	Кол. шт.	Выборка стали ф мм	Общая длина, м	Вес кг
КР8	10	16AIII	4360	2	6AI	3,9	0,9
	2	6AI	280	14	16AIII	8,7	13,7
					Итого		14,6
КР9	11	18AIII	4360	2	6AI	3,9	0,9
	2	6AI	280	14	18AIII	8,7	17,4
					Итого		18,3
КР10	12	20AIII	4360	2	6AI	3,1	0,7
	2	6AI	280	11	20AIII	8,7	21,5
					Итого		22,2
КР11	13	22AIII	4360	2	6AI	3,1	0,7
	2	6AI	280	11	22AIII	8,7	25,9
					Итого		26,6
КР12	14	25AIII	4410	2	6AI	2,8	0,6
	2	6AI	280	10	25AIII	8,8	33,9
					Итого		34,5
КР14	13	22AIII	4360	2	6AI	5,6	1,2
	2	6AI	280	20	22AIII	8,7	25,9
					Итого		27,1

ТК	Колонны высотой 3,6 м	Серия 1.423-3	
1976	Каркасы КР8 ÷ КР12, КР14	Выпуск 2	Лист 11

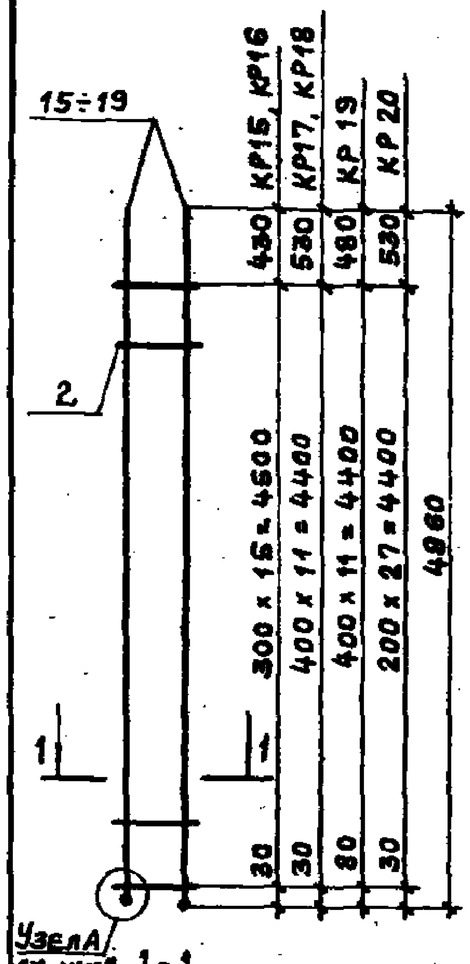

1 - 1

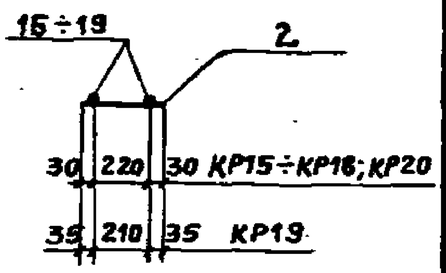

Марка изделия	№ поз.	ф мм	Длина мм	Кол. шт.	Выборка стали ф мм	Общая длина, м	Вес кг
КР15	15	16AIII	4960	2	6AI	4,5	1,0
	2	6AI	280	16	16AIII	9,9	15,6
					Итого		16,6
КР16	16	18AIII	4960	2	6AI	4,5	1,0
	2	6AI	280	16	18AIII	9,9	19,8
					Итого		20,8
КР17	17	20AIII	4960	2	6AI	3,4	0,8
	2	6AI	280	12	20AIII	9,9	24,5
					Итого		25,3
КР18	18	22AIII	4960	2	6AI	3,4	0,8
	2	6AI	280	12	22AIII	9,9	29,5
					Итого		30,3
КР19	19	25AIII	5010	2	6AI	3,4	0,8
	2	6AI	280	12	25AIII	10,0	38,5
					Итого		39,3
КР20	18	22AIII	4960	2	6AI	6,4	1,4
	2	6AI	280	23	22AIII	9,9	29,5
					Итого		30,9

ТК	Колонны высотой 4,2 м	Серия 1.423-3	
1976	Каркасы КР15 ÷ КР20	Выпуск 2	Лист 12

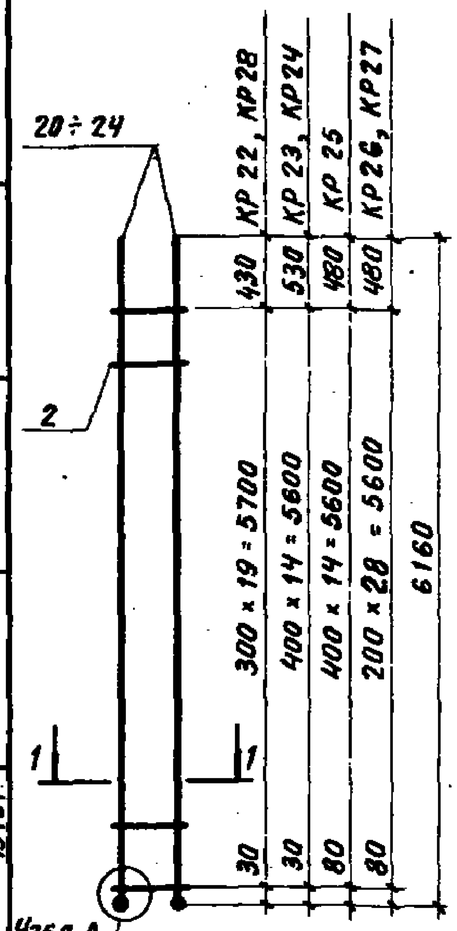

1-1

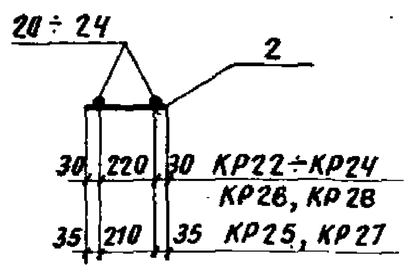

Узел А

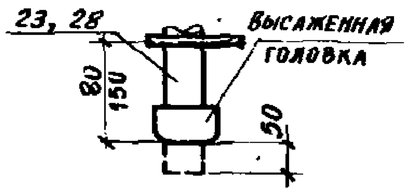

Марка изделия	№ поз.	ф мм	Длина мм	Кол. шт.	Выборка стали ф мм	Общая длина м	Вес кг
КР22	20	18АIII	6160	2	6АI	5,6	1,2
	2	6АI	280	20	18АIII	12,3	24,6
					Итого		25,8
КР23	21	20АIII	6160	2	6АI	4,2	0,9
	2	6АI	280	15	20АIII	12,3	30,4
					Итого		31,3
КР24	22	22АIII	6160	2	6АI	4,2	0,9
	2	6АI	280	15	22АIII	12,3	36,7
					Итого		37,6
КР25	23	25АIII	6210	2	6АI	4,2	0,9
	2	6АI	280	15	25АIII	12,4	47,7
					Итого		48,6
КР26	22	22АIII	6160	2	6АI	8,1	1,8
	2	6АI	280	29	22АIII	12,3	36,7
					Итого		38,5
КР27	23	25АIII	6210	2	6АI	8,1	1,8
	2	6АI	280	29	25АIII	12,4	47,7
					Итого		49,5
КР28	24	16АIII	6160	2	6АI	5,6	1,2
	2	6АI	280	20	16АIII	12,3	19,4
					Итого		20,6

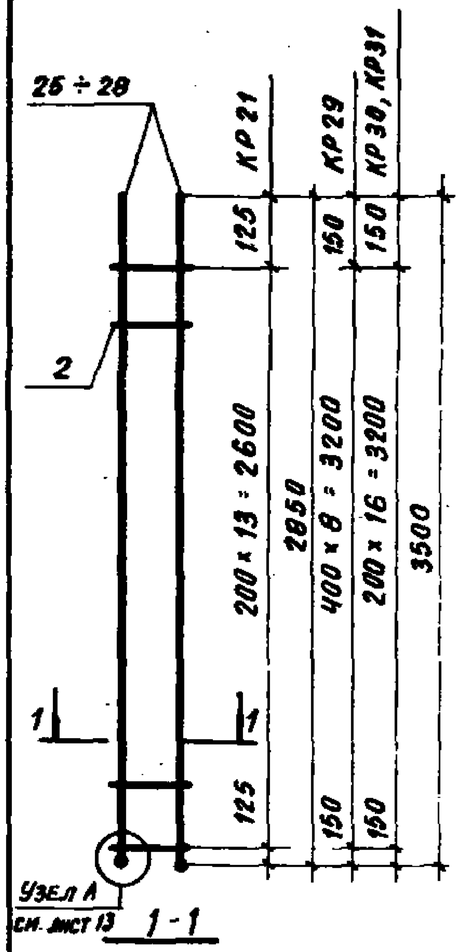

1-1

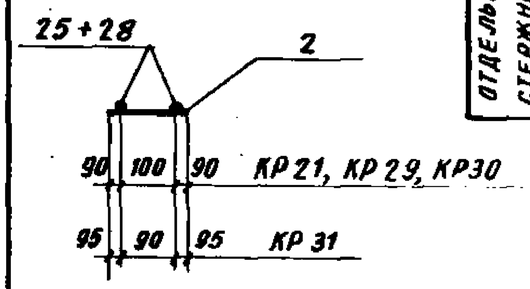

Марка изделия	№ поз.	ф мм	Длина мм	Кол. шт.	Выборка стали ф мм	Общая длина м	Вес кг
КР21	25	22АIII	2850	2	6АI	3,9	0,9
	2	6АI	280	14	22АIII	5,7	17,0
					Итого		17,9
КР29	26	20АIII	3500	2	6АI	2,5	0,6
	2	6АI	280	9	20АIII	7,0	17,3
					Итого		17,9
КР30	27	22АIII	3500	2	6АI	4,8	1,1
	2	6АI	280	17	22АIII	7,0	20,8
					Итого		21,9
КР31	28	25АIII	3550	2	6АI	4,8	1,1
	2	6АI	280	17	25АIII	7,1	27,4
					Итого		28,5
Отдельные стержни	2	6АI	280	1	6АI	0,3	0,06

ТК	Колонны высотой 5,4м	Серия 1.423-3		
1976	Каркасы КР 22 ÷ КР 28	Выпуск 2	Лист 13	

ТК	Колонны высотой 4,2м и 5,4м	Серия 1.423-3		
1976	Каркасы КР 21, КР 29 ÷ КР 31	Выпуск 2	Лист 14	

Гл. инж. проекта Кравченко
Гл. инж. пр-та Григорьев
Рук. бригады Акишина
Дата выпуска 1976 г.

ПРОМСТРОЙПРОЕКТ г. Москва

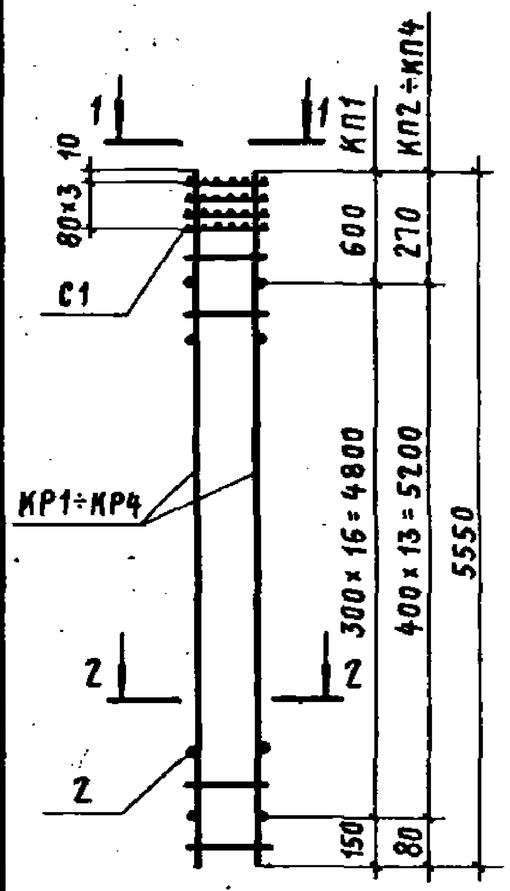

Марка каркаса	Марка изделия	Кол. шт.	№ листа	Вес кг
КП1	КР1	2	27	53,0
	2	34	34	
	С1	4	115	
КП2	КР2	2	27	62,5
	2	28	34	
	С1	4	115	
КП3	КР3	2	27	73,9
	2	28	34	
	С1	4	115	
КП4	КР4	2	27	93,9
	2	28	34	
	С1	4	115	

1-1

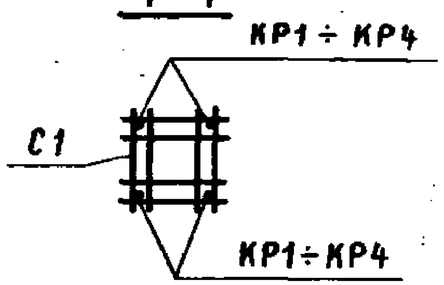

2-2

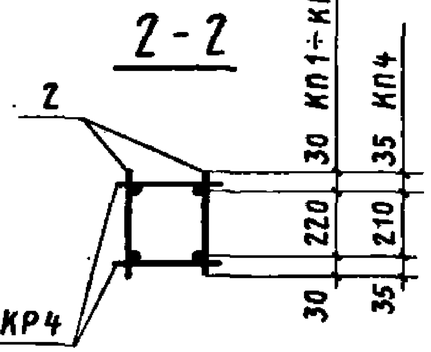

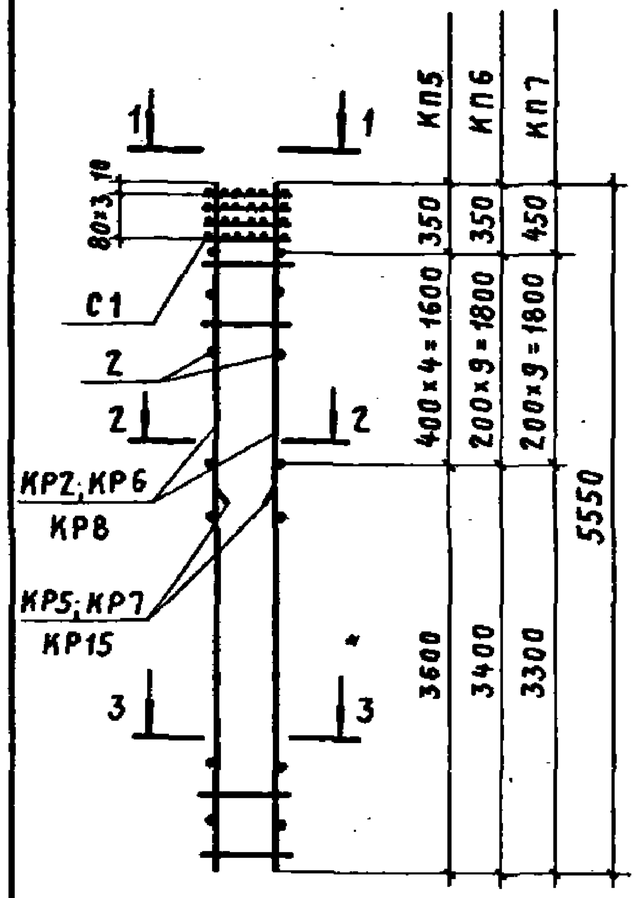

Марка каркаса	Марка изделия	Кол. шт.	№ листа	Вес кг
КП5	КР2	2	27	94,6
	КР5	2	27	
	2	10	34	
	С1	4	115	
КП6	КР6	2	28	115,8
	КР7	2	28	
	2	20	34	
	С1	4	115	
КП7	КР8	2	28	145,5
	КР15	2	29	
	2	20	34	
	С1	4	115	

1-1

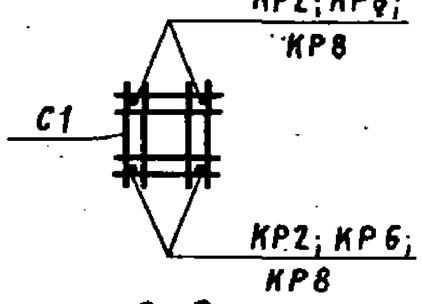

3-3

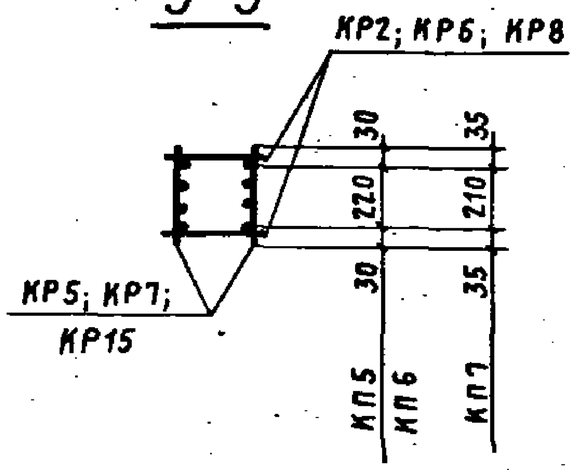

2-2

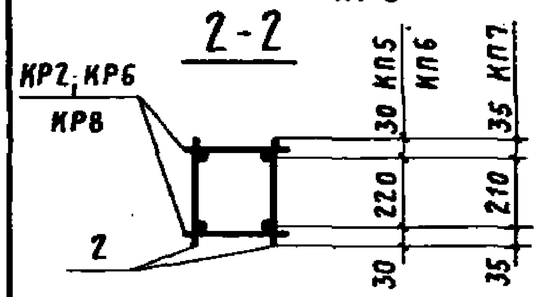

ТК	Колонны высотой 4,8 м	Серия 1.423-3	
1976	Каркасы КП1 ÷ КП4	Выпуск 2	Лист 15

ТК	Колонны высотой 4,8 м	Серия 1.423-3	
1976	Каркасы КП5 ÷ КП7	Выпуск 2	Лист 16

Дата выпуска

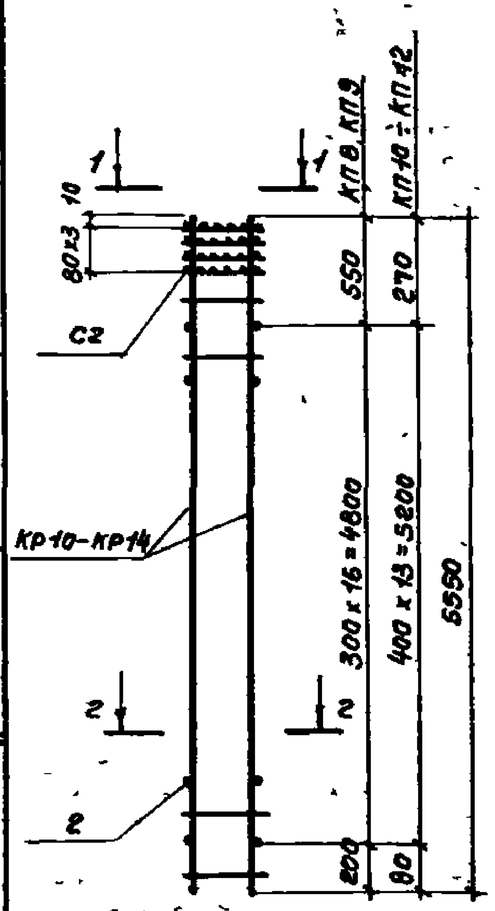

Марка каркаса	Марка изделия	Кол шт	№ листа	Вес кг
КП 8	КР 10	2	29	45,2
	2	34	34	
	С2	4	115	
КП 9	КР 11	2	29	54,6
	2	34	34	
	С2	4	115	
КП 10	КР 12	2	29	63,9
	2	28	34	
	С2	4	115	
КП 11	КР 13	2	29	76,3
	2	28	34	
	С2	4	115	
КП 12	КР 14	2	29	95,3
	2	28	34	
	С2	4	115	

1-1

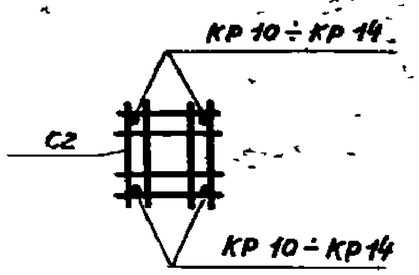

2-2

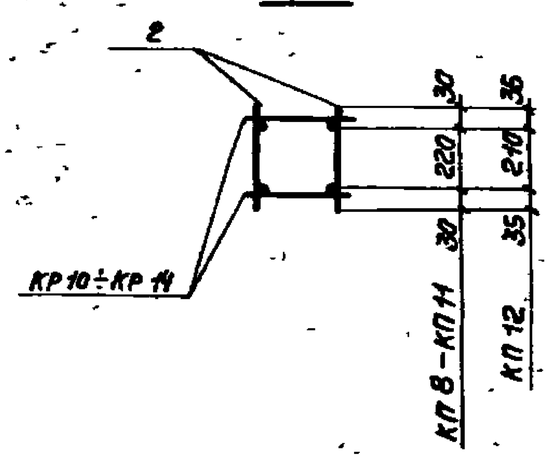

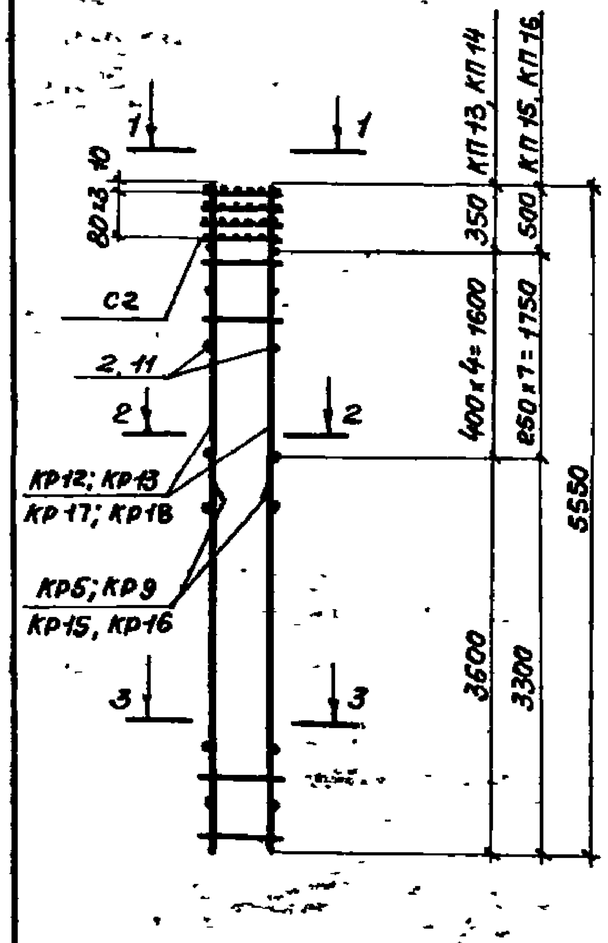

Марка каркаса	Марка изделия	Кол шт	№ листа	Вес кг
КП 13	КР 12	2	29	96,0
	КР 5	2	27	
	2	10	34	
	С2	4	115	
КП 14	КР 13	2	29	114,2
	КР 9	2	28	
	2	10	34	
	С2	4	115	
КП 15	КР 17	2	30	146,5
	КР 15	2	29	
	2	16	34	
	С2	4	115	
КП 16	КР 18	2	30	173,3
	КР 16	2	29	
	11	16	34	
	С2	4	115	

1-1

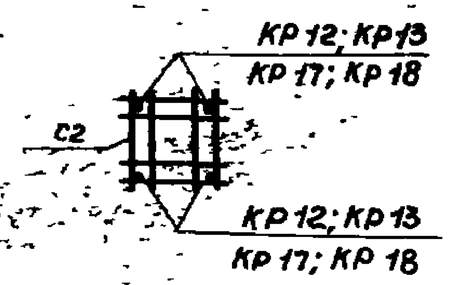

3-3

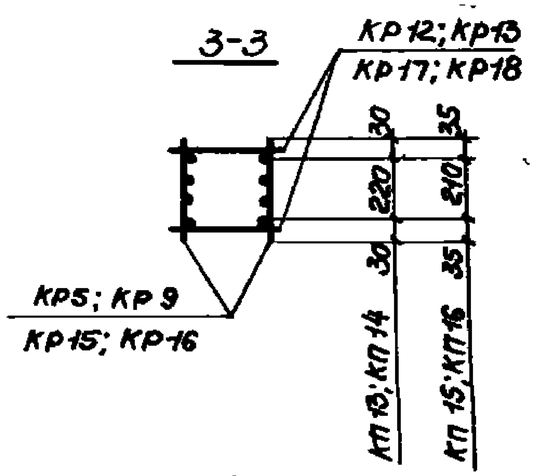

2-2

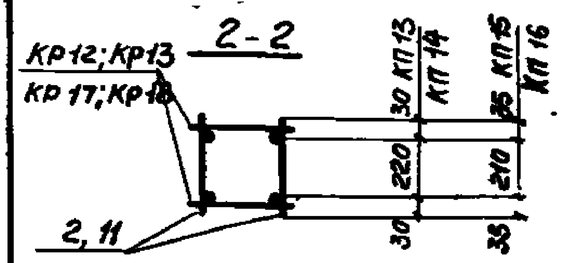

ТК	Колонны высотой 4,8 м	Серия 1.423-3	
1976	Каркасы КП 8 ÷ КП 12	Выпуск 2	Лист 17

ТК	Колонны высотой 4,8 м	Серия 1.423-3	
1976	Каркасы КП 13 – КП 16	Выпуск 2	Лист 18

Рук. бригады Акшина
Дата выпуска
г. Москва

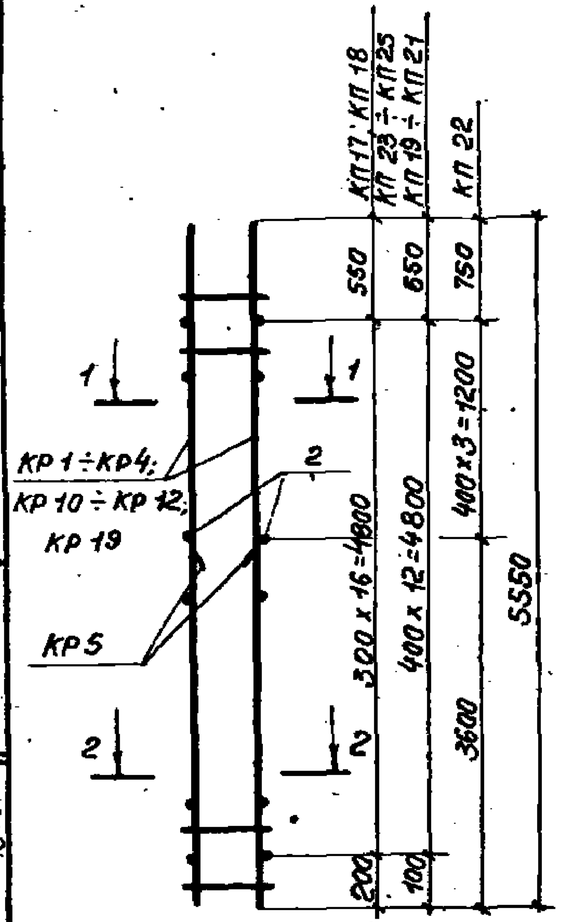

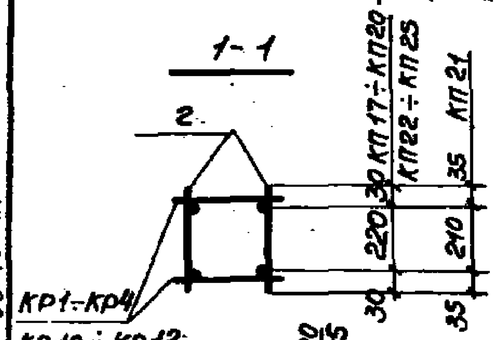

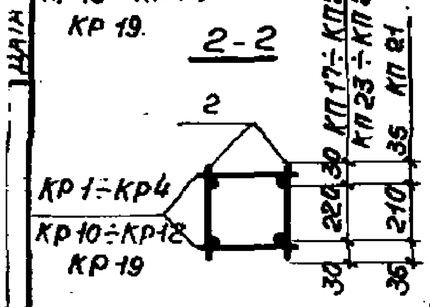

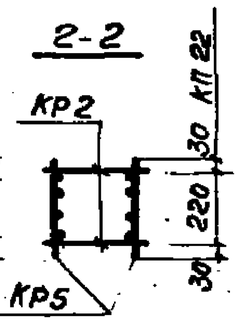

Марка каркаса	Марка изделия	Кол. шт.	№ листа	Вес кг
КП 17	КР19	2	30	39,2
	2	34	34	
КП 18	КР1	2	27	48,6
	2	34	34	
КП 19	КР2	2	27	58,0
	2	26	34	
КП 20	КР3	2	27	69,4
	2	26	34	
КП 21	КР4	2	27	89,4
	2	26	34	
КП 22	КР2	2	27	90,1
	КР5	2	27	
	2	8	34	
КП 23	КР10	2	29	40,0
	2	34	34	
КП 24	КР11	2	29	49,4
	2	34	34	
КП 25	КР12	2	29	58,6
	2	26	34	

ТК	Колонны высотой 4,8 м	Серия 1.423-3	
1976	Каркасы КП 17 ÷ КП 25	Выпуск 2	Лист 19

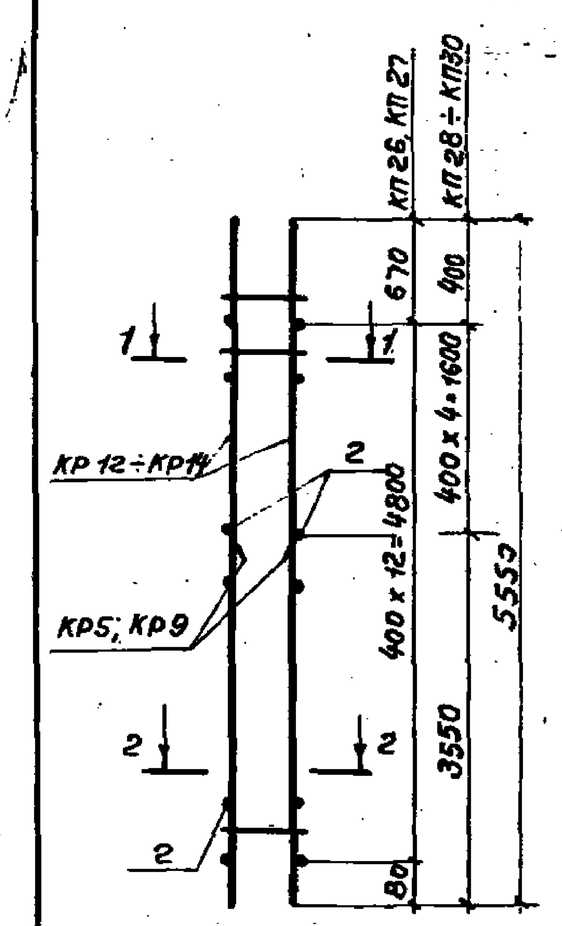

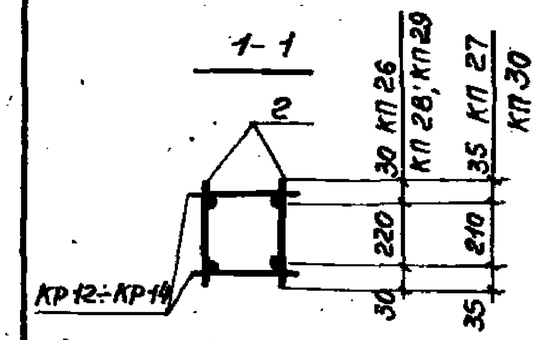

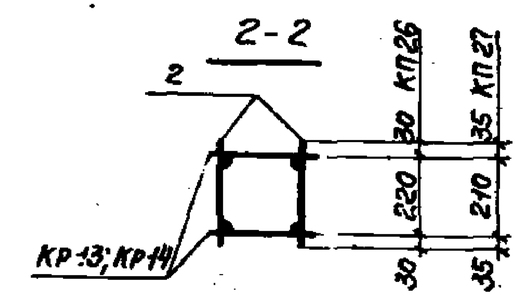

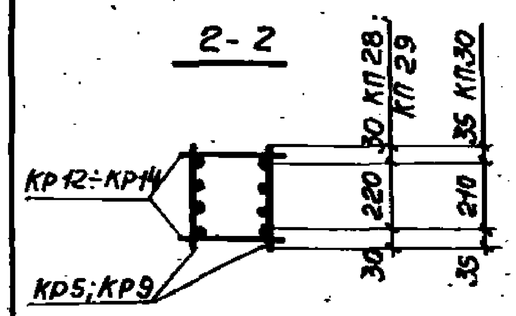

Марка каркаса	Марка изделия	Кол. шт.	№ листа	Вес кг
КП 26	КР13	2	29	70,0
	2	26	34	
КП 27	КР14	2	29	90,0
	2	26	34	
КП 28	КР12	2	29	90,8
	КР5	2	27	
	2	10	34	
КП 29	КР13	2	29	109,0
	КР9	2	28	
	2	10	34	
КП 30	КР14	2	29	122,2
	КР5	2	27	
	2	10	34	

ТК	Колонны высотой 4,8 м	Серия 1.423-3	
1976	Каркасы КП 26 ÷ КП 30	Выпуск 2	Лист 20

1976 г. Альбом выпуска

Марка каркаса	Марка изделия	Кол шт	№ листа	Вес кг
КП31	КР17	2	30	227,9
	КР20	2	30	
	31	4	34	
КП39	КР23	2	31	188,1
	КР27	2	32	
	32	4	34	

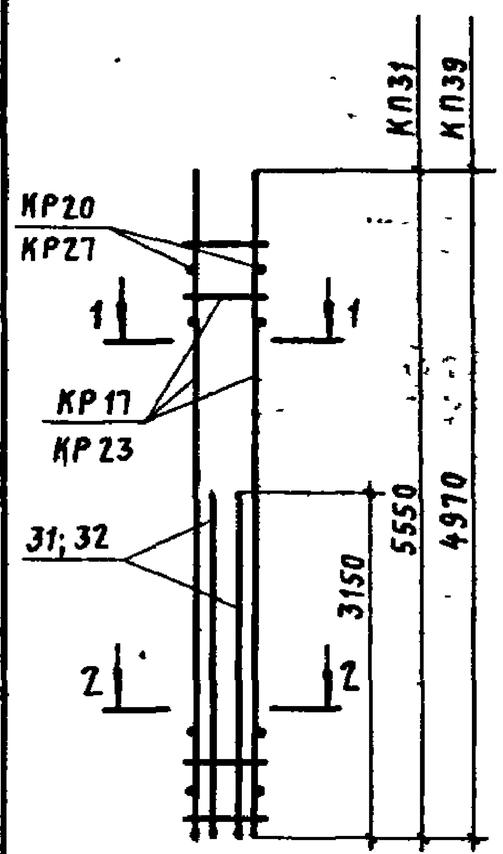

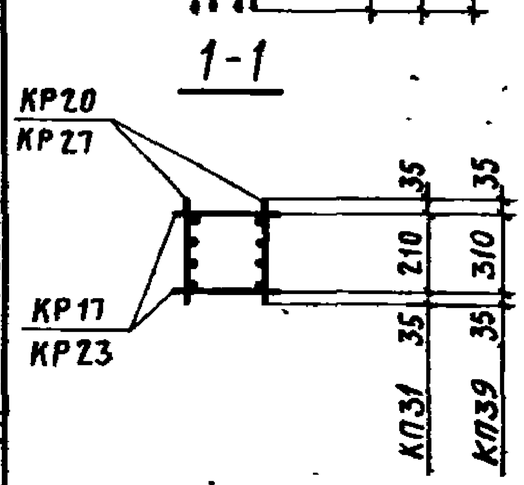

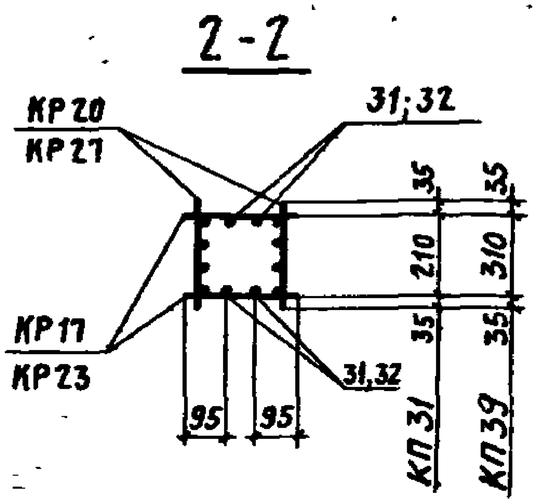

ГИП	Григорьев		
Инж пр-та			
Рук бригады	Акишина		
Дата выпуска			1976г

ГПИ СТРОЙПРОЕКТ г. Москва

ТК	Колонны высотой 4,8 м	Серия 1.423-3	
1976	Каркасы КП31, КП39	Выпуск 2	Лист 21

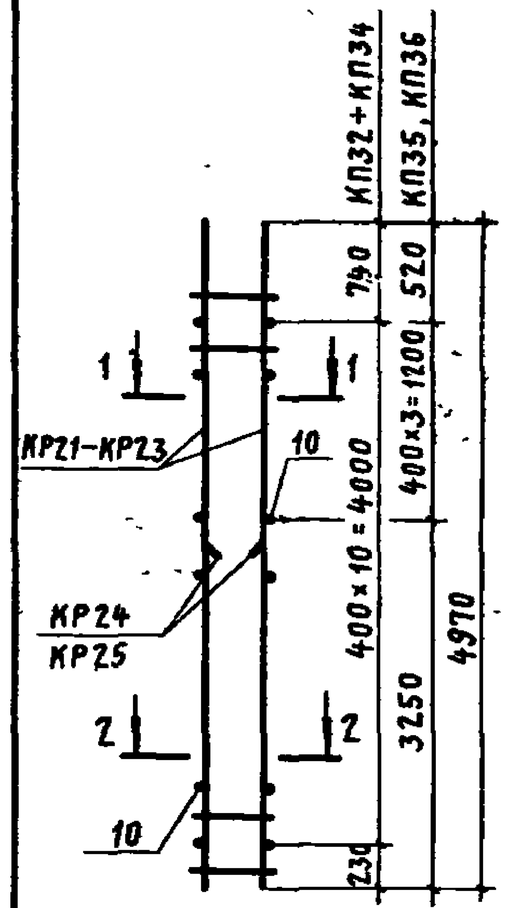

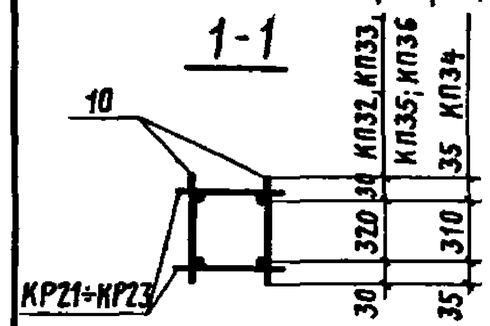

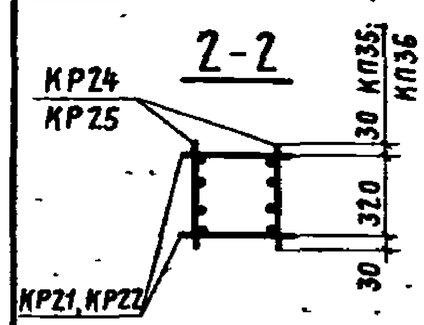

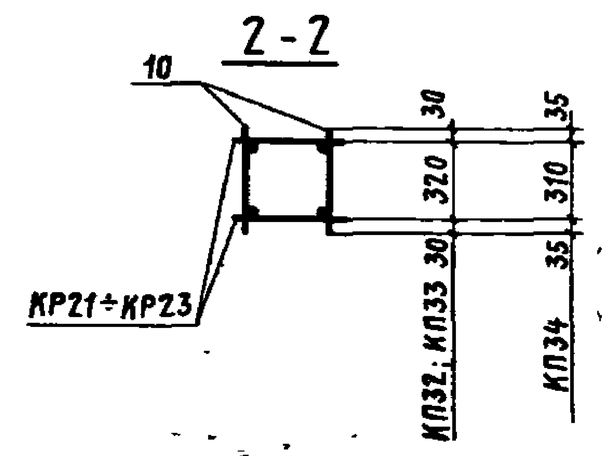

Марка каркаса	Марка изделия	Кол шт	№ листа	Вес кг
КП32	КР21	2	31	53,2
	10	22	34	
КП33	КР22	2	31	63,4
	10	22	34	
КП34	КР23	2	31	80,6
	10	22	34	
КП35	КР21	2	31	85,6
	КР24	2	31	
	10	8	34	
КП36	КР22	2	31	102,6
	КР25	2	31	
	10	8	34	

ТК	Колонны высотой 4,8 м	Серия 1.423-3	
1976	Каркасы КП32 – КП36	Выпуск 2	Лист 22

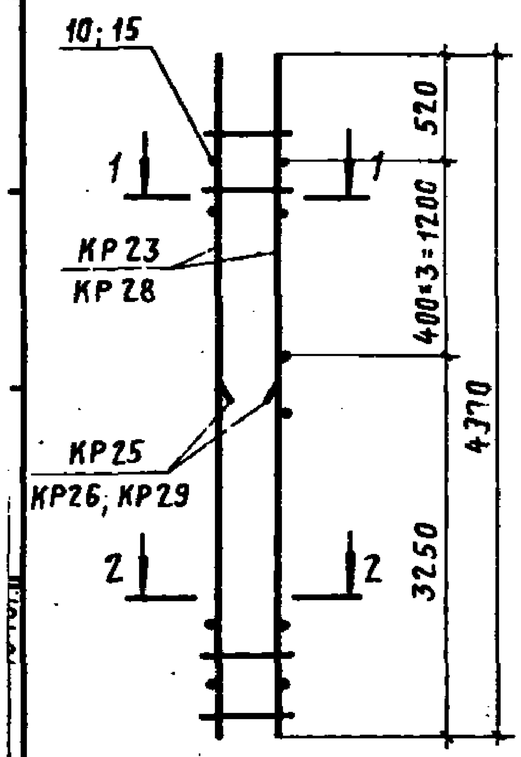

Марка каркаса	Марка изделия	Кол. шт.	№ листа	Вес кг
КП37	КР23	2	31	119,8
	КР25	2	31	
	10	8	34	
КП38	КР23	2	31	131,0
	КР26	2	32	
	10	8	34	
КП40	КР28	2	32	166,6
	КР29	2	32	
	15	8	34	

1-1

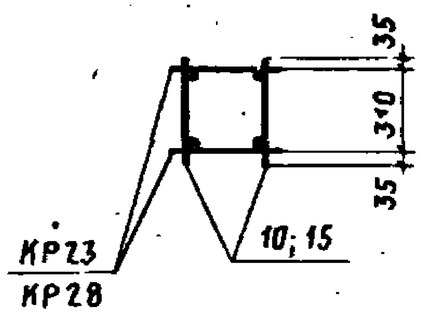

2-2

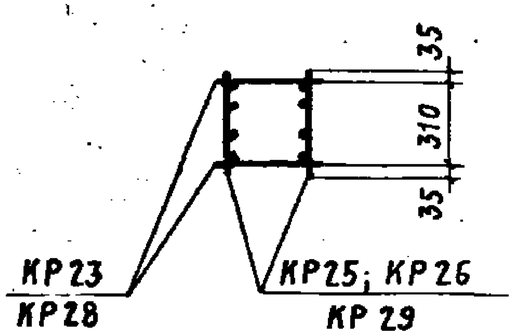

ТК	Колонны высотой 4,8 м	Серия 1.423-3	
1976	Каркасы КП37, КП38, КП40	Выпуск 2	Лист 23

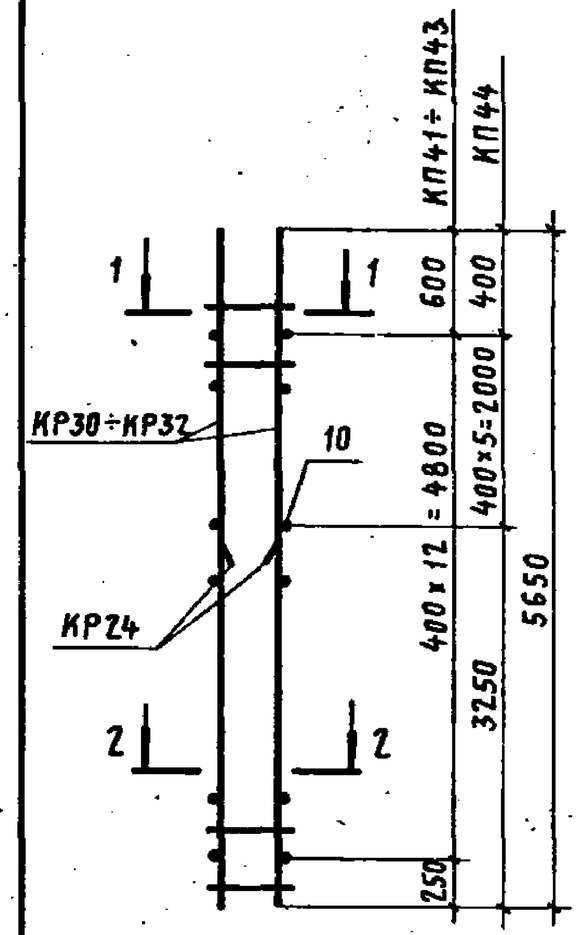

Марка каркаса	Марка изделия	Кол. шт.	№ листа	Вес кг
КП41	КР30	2	33	60,9
	10	26	34	
КП42	КР31	2	33	72,5
	10	26	34	
КП43	КР32	2	33	92,1
	10	26	34	
КП44	КР30	2	33	93,4
	КР24	2	31	
	10	12	34	

1-1

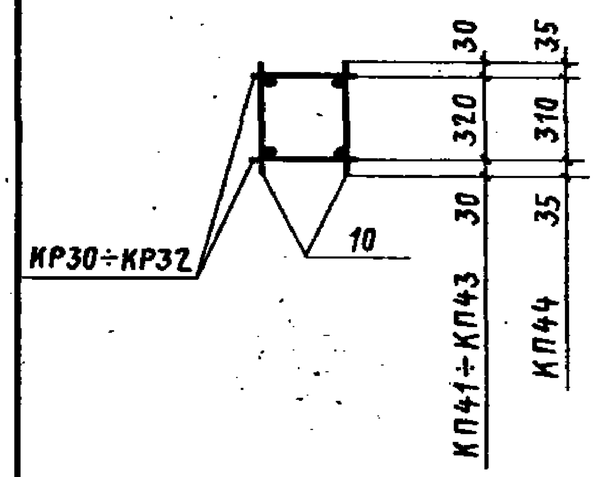

2-2

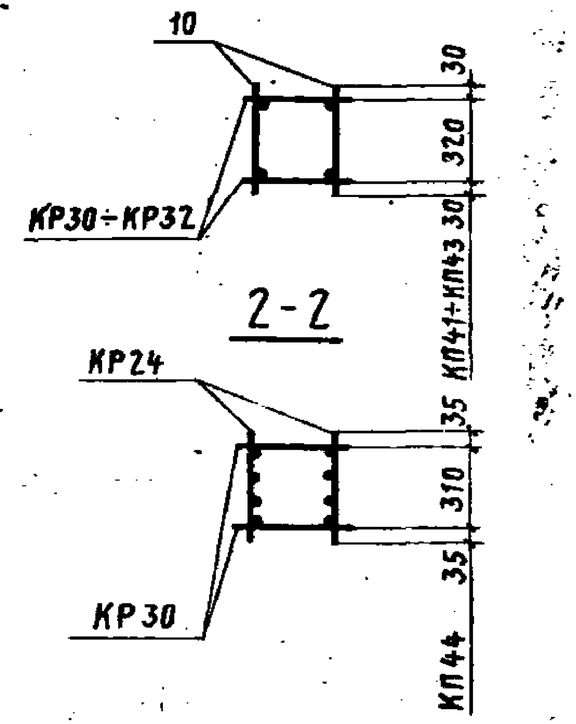

ТК	Колонны высотой 4,8 м	Серия 1.423-3	
1976	Каркасы КП41 ÷ КП44	Выпуск 2	Лист 24

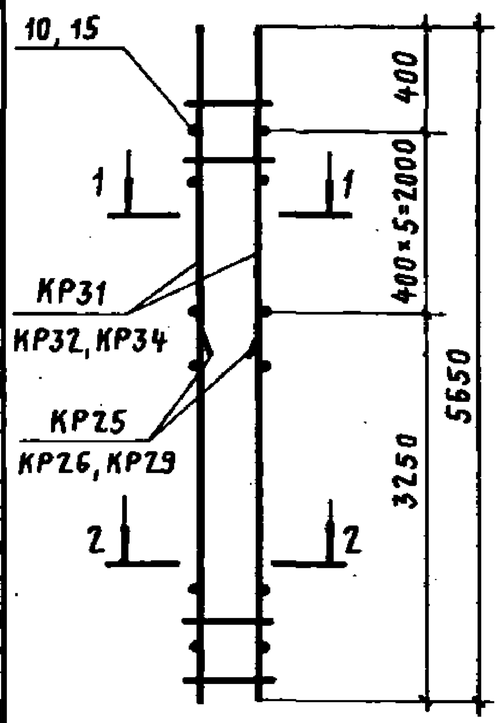

Марка каркаса	Марка изделия	Кол. шт.	№ листа	Вес кг
КП45	КР31	2	33	111,8
	КР25	2	31	
	10	12	34	
КП46	КР32	2	33	131,4
	КР25	2	31	
	10	12	34	
КП47	КР32	2	33	142,6
	КР26	2	32	
	10	12	34	
КП49	КР34	2	33	181,6
	КР29	2	32	
	15	12	34	

1-1

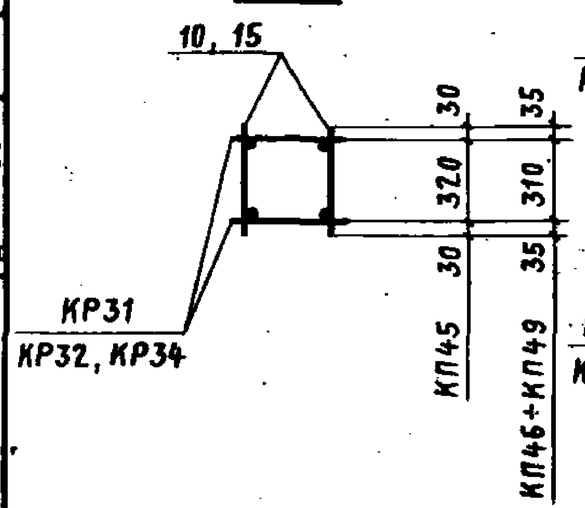

2-2

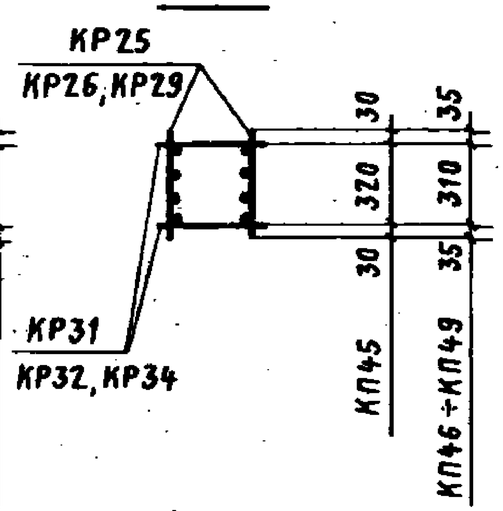

ТК	Колонны высотой 4,8 м	Серия 1.423-3	
1976	Каркасы КП45÷КП47, КП49	Выпуск 2	Лист 25

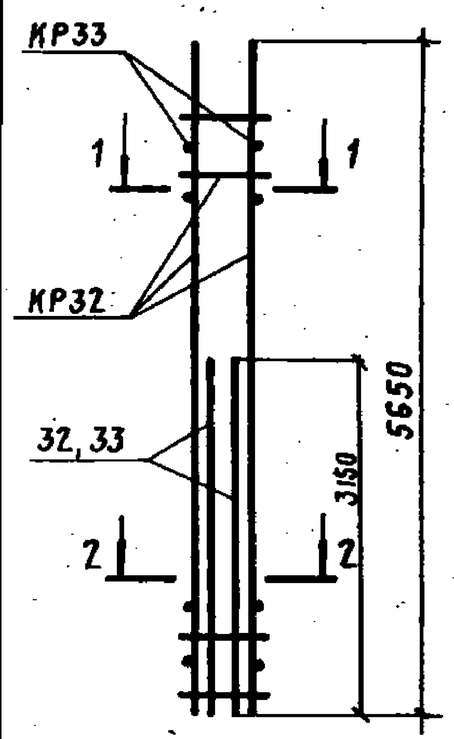

Марка каркаса	Марка изделия	Кол. шт.	№ листа	Вес кг
КП48	КР32	2	33	210,1
	КР33	2	33	
	32	4	34	
КП50	КР32	2	33	227,7
	КР33	2	33	
	33	4	34	

1-1

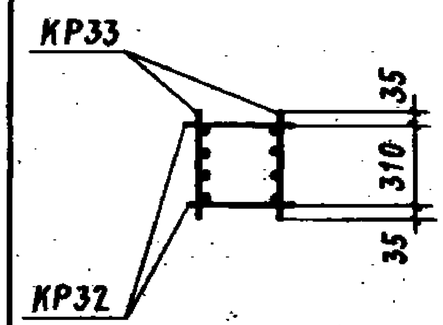

2-2

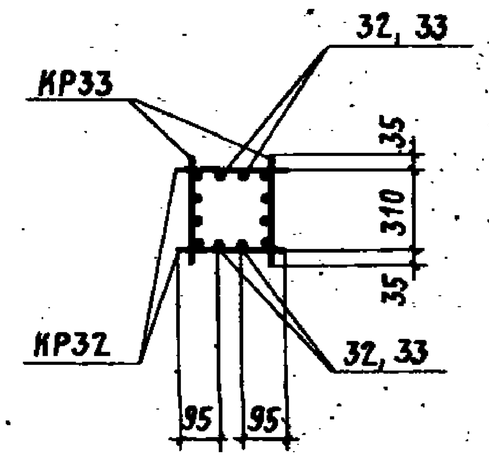

ТК	Колонны высотой 4,8 м	Серия 1.423-3	
1976	Каркасы КП48, КП50	Выпуск 2	Лист 26

Инв. № подл. | Подпись и дата | Взам. инв. №
ДАТА ВЫПУСКА
г. Москва
1976 г.
14770-04-03

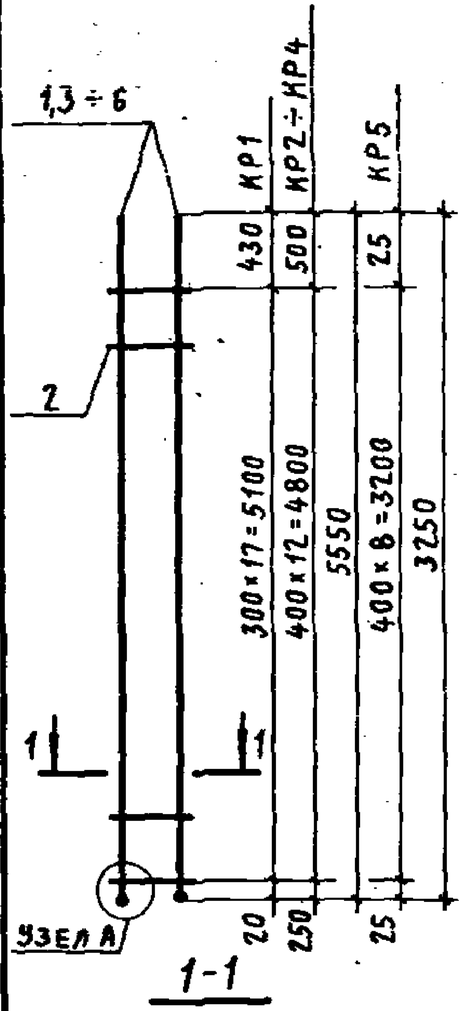

1-1

Марка изделия	№ поз.	ф мм	Длина мм	Кол. шт.	Выборка стали ф мм	Общая длина, м	Вес кг
КР1	1	18АIII	5550	2	18АIII	11,1	22,2
	2	6АI	280	18	6АI	5,0	1,1
					Итого		23,3
КР2	2	6АI	280	13	20АIII	11,1	27,4
	3	20АIII	5550	2	6АI	3,6	0,8
					Итого		28,2
КР3	2	6АI	280	13	22АIII	11,1	33,1
	4	22АIII	5550	2	6АI	3,6	0,8
					Итого		33,9
КР4	2	6АI	280	13	25АIII	11,2	43,1
	5	25АIII	5600	2	6АI	3,6	0,8
					Итого		43,9
КР5	2	6АI	280	9	20АIII	6,5	16,0
	6	20АIII	3250	2	6АI	2,5	0,6
					Итого		16,6

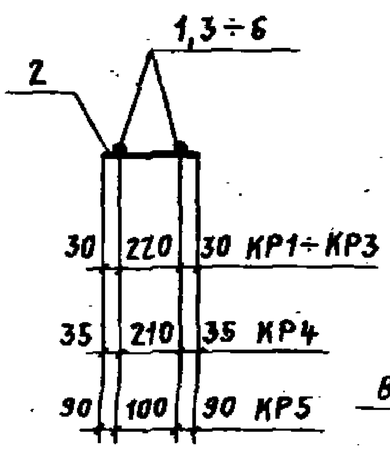

Узел А

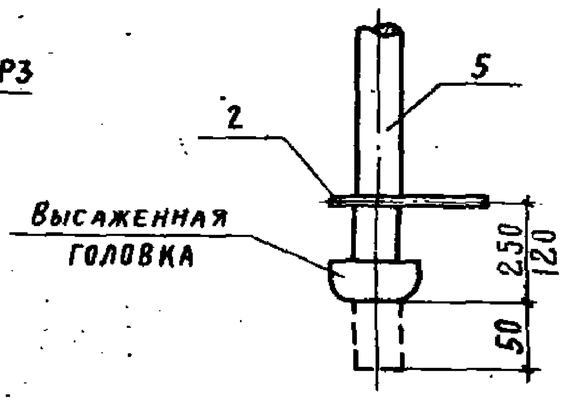

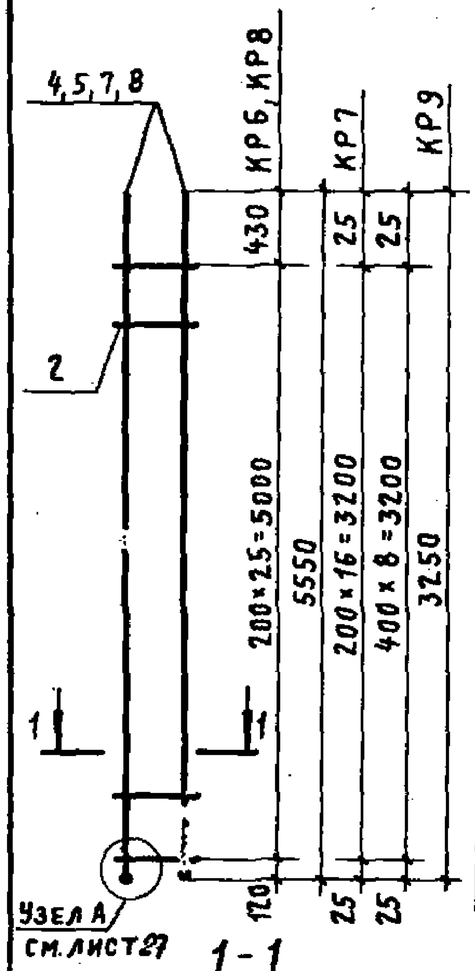

1-1

Марка изделия	№ поз.	ф мм	Длина мм	Кол. шт.	Выборка стали ф мм	Общая длина, м	Вес кг
КР6	2	6АI	280	26	22АIII	11,1	33,1
	4	22АIII	5550	2	6АI	7,3	1,6
					Итого		34,7
КР7	2	6АI	280	17	22АIII	6,5	19,4
	7	22АIII	3250	2	6АI	4,8	1,0
					Итого		20,4
КР8	2	6АI	280	26	25АIII	11,2	43,1
	5	25АIII	5600	2	6АI	7,3	1,6
					Итого		44,7
КР9	2	6АI	280	9	22АIII	6,5	19,4
	8	22АIII	3250	2	6АI	2,5	0,6
					Итого		20,0

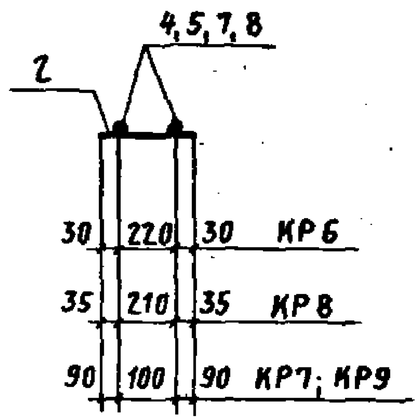

ТК	Колонны высотой 4,8 м	Серия 1.423-3	
1976	Каркасы КР1 ÷ КР5	Выпуск 2	Лист 27

ТК	Колонны высотой 4,8 м	Серия 1.423-3	
1976	Каркасы КР6 ÷ КР9	Выпуск 2	Лист 28

Дата выпуска 1976 г.

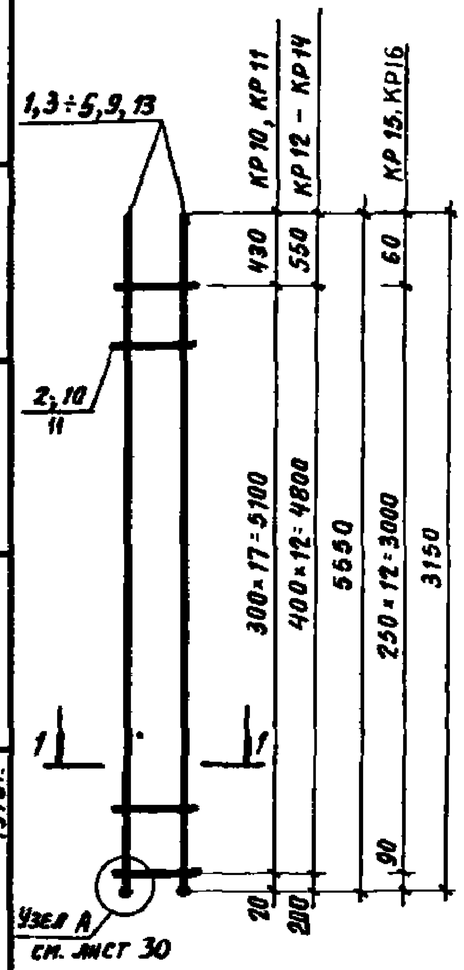

Марка изделия	№ поз	Ф мм	Длина мм	Кол шт	Выборка стали Ф мм	Общая длина, м	Вес кг
КР10	9	16АIII	5550	2	16АIII	11,1	17,5
	10	6АI	380	18	6АI	6,8	1,5
					Итого		19,0
КР11	1	18АIII	5550	2	18АIII	11,1	22,2
	10	6АI	380	18	6АI	6,8	1,5
					Итого		23,7
КР12	3	20АIII	5550	2	20АIII	11,1	27,4
	10	6АI	380	13	6АI	4,9	1,1
					Итого		28,5
КР13	4	22АIII	5550	2	22АIII	11,1	33,1
	10	6АI	380	13	6АI	4,9	1,1
					Итого		34,2
КР14	5	25АIII	5600	2	25АIII	11,2	43,1
	10	6АI	380	13	6АI	4,9	1,1
					Итого		44,2
КР15	2	6АI	280	13	25АIII	6,4	24,6
	13	25АIII	3200	2	6АI	3,6	0,8
					Итого		25,4
КР16	11	8АI	280	13	25АIII	6,4	24,6
	13	25АIII	3200	2	8АI	3,6	1,4
					Итого		26,0

1-1

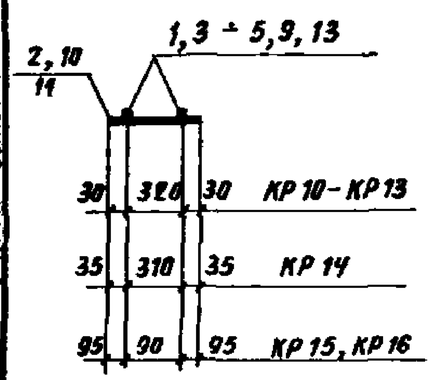

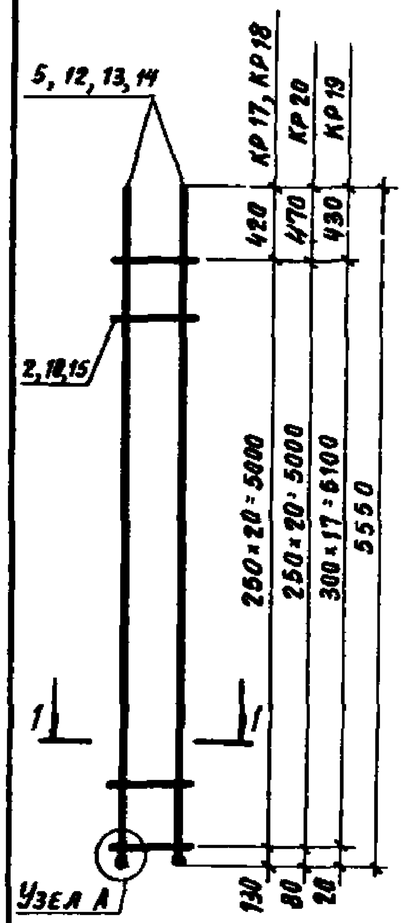

Марка изделия	№ поз	Ф мм	Длина мм	Кол шт	Выборка стали Ф мм	Общая длина	Вес кг
КР17	5	25АIII	5600	2	25АIII	11,2	43,1
	10	6АI	380	21	6АI	8,0	1,8
					Итого		44,9
КР18	14	28АIII	5600	2	28АIII	11,2	54,1
	15	8АI	380	21	8АI	8,0	3,2
					Итого		57,3
КР19	2	8АI	280	18	16АIII	11,1	17,5
	9	16АIII	5550	2	6АI	5,0	1,1
					Итого		18,6
КР20	2	6АI	280	21	25АIII	11,2	43,1
	5	25АIII	5600	2	6АI	5,9	1,3
					Итого		44,4

1-1

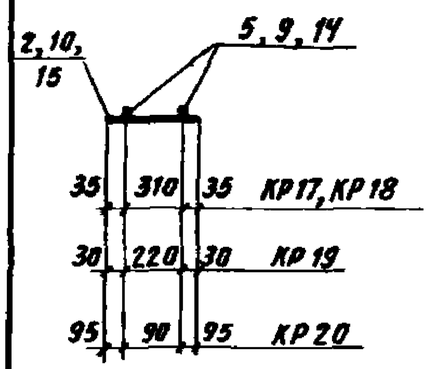

Узел А

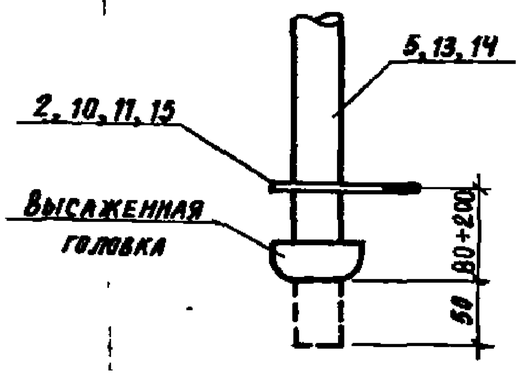

ТК	Колонны высотой 4,8 м	Серия 1 423-3	
1976	Каркасы КР10 ÷ КР-16	Выпуск 2	Лист 29

ТК	Колонны высотой 4,8 м	Серия 1 423-3	
1976	Каркасы КР17 ÷ КР20	Выпуск 2	Лист 30

Дата выпуска 1976 г.

г. Москва

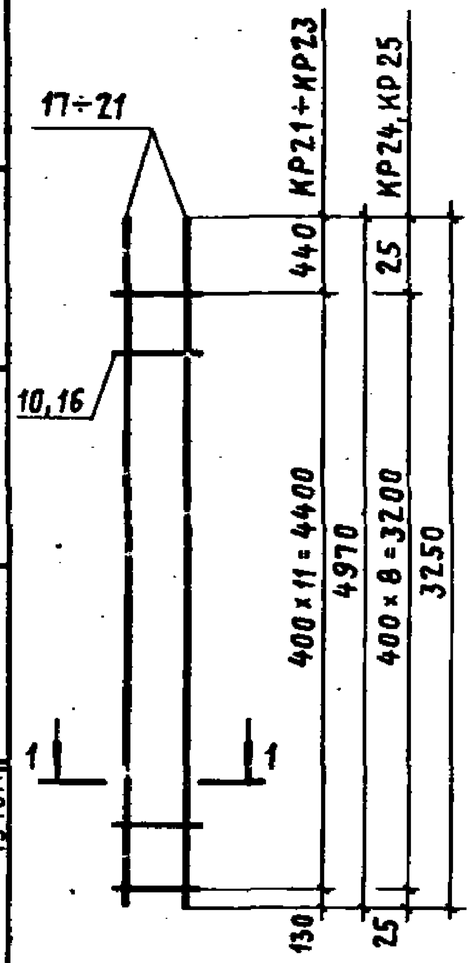

Марка изделия	№ поз.	ф мм	Длина мм	Кол. шт.	Выборка стали ф мм	Общая длина, м	Вес кг
КР21	16	6АI	480	12	20АIII	9,9	24,4
	17	20АIII	4970	2	6АI	5,8	1,3
					Итого		25,7
КР22	16	6АI	480	12	22АIII	9,9	29,5
	18	22АIII	4970	2	6АI	5,8	1,3
					Итого		30,8
КР23	16	6АI	480	12	25АIII	9,9	38,1
	19	25АIII	4970	2	6АI	5,8	1,3
					Итого		39,4
КР24	10	6АI	380	9	20АIII	6,5	16,0
	20	20АIII	3250	2	6АI	3,4	0,8
					Итого		16,8
КР25	10	6АI	380	9	22АIII	6,5	19,4
	21	22АIII	3250	2	6АI	3,4	0,8
					Итого		20,2

1-1

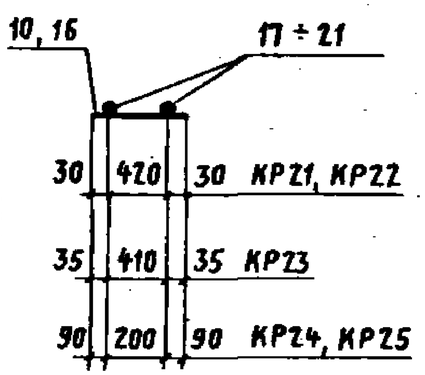

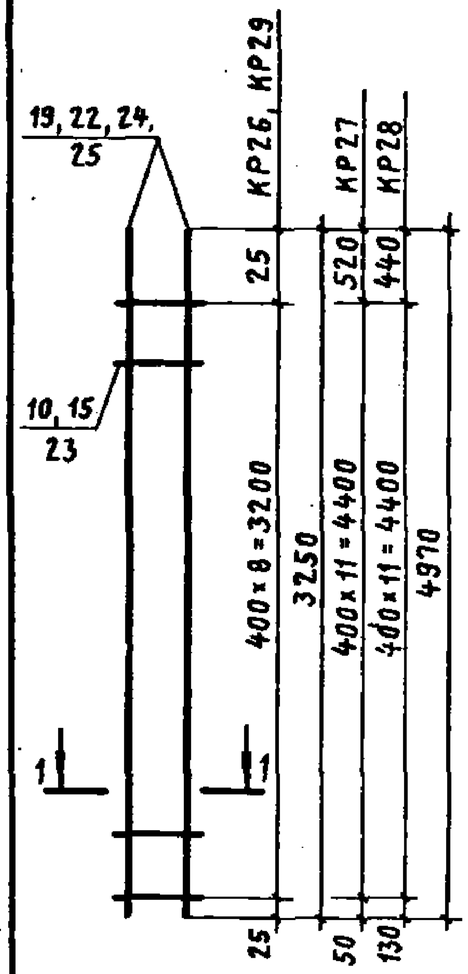

Марка изделия	№ поз.	ф мм	Длина мм	Кол. шт.	Выборка стали ф мм	Общая длина, м	Вес кг
КР26	10	6АI	380	9	25АIII	6,5	25,0
	22	25АIII	3250	2	6АI	3,4	0,8
					Итого		25,8
КР27	10	6АI	380	12	25АIII	9,9	38,1
	19	25АIII	4970	2	6АI	4,6	1,0
					Итого		39,1
КР28	23	8АI	480	12	28АIII	9,9	47,8
	24	28АIII	4970	2	8АI	5,8	2,3
					Итого		50,1
КР29	15	8АI	380	9	28АIII	6,5	31,4
	25	28АIII	3250	2	8АI	3,4	1,3
					Итого		32,7

1-1

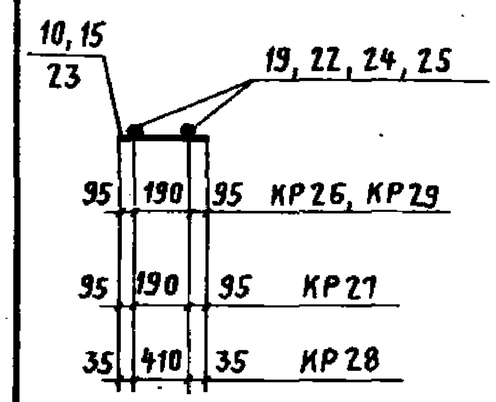

ТК	Колонны высотой 4,8 м	Серия 1.423-3	
1976	Каркасы КР21 ÷ КР25	Выпуск 2	Лист 31

ТК	Колонны высотой 4,8 м	Серия 1.423-3	
1976	Каркасы КР26 ÷ КР29	Выпуск 2	Лист 32

1976г.
ДАТА ВЫПУСКА
Типовой

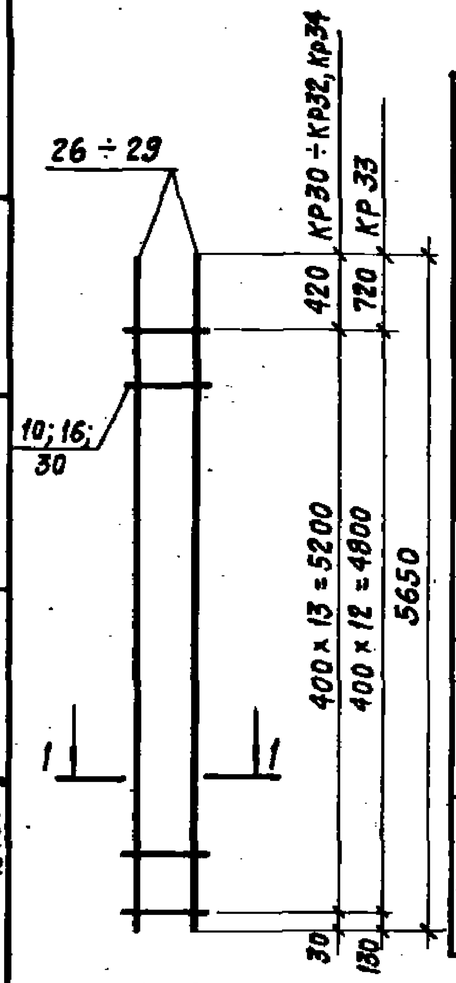

Марка изделия	№ поз.	ф мм	Длина мм	Кол. шт.	Выборка стали ф мм	Общая длина м	Вес кг
КР30	16	6 AI	480	14	20 AIII	11,3	27,9
	26	20 AIII	5650	2	6 AI	6,7	1,5
					Итого		29,4
КР31	16	6 AI	480	14	22 AIII	11,3	33,7
	27	22 AIII	5650	2	6 AI	6,7	1,5
					Итого		35,2
КР32	16	6 AI	480	14	25 AIII	11,3	43,5
	28	25 AIII	5650	2	6 AI	6,7	1,5
					Итого		45,0
КР33	10	6 AI	380	13	25 AIII	11,3	43,5
	28	25 AIII	5650	2	6 AI	4,9	1,1
					Итого		44,6
КР34	29	28 AIII	5650	2	28 AIII	11,3	54,6
	30	8 AI	480	14	8 AI	6,7	2,6
					Итого		57,2

1-1

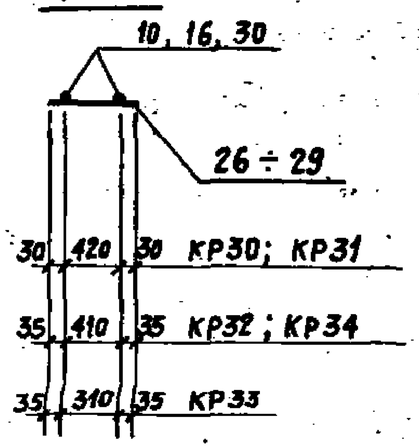

Марка изделия	№ поз.	ф мм	Длина мм	Кол. шт.	Выборка стали ф мм	Общая длина м	Вес кг
Отдельные стержни	2	6 AI	280	1	6 AI	0,28	0,06
	10	6 AI	380	1	6 AI	0,38	0,08
	11	8 AI	280	1	8 AI	0,28	0,11
	15	8 AI	380	1	8 AI	0,38	0,15
	31	25 AIII	3200	1	25 AIII	3,2	12,32
	32	20 AIII	3150	1	20 AIII	3,15	7,77
	33	25 AIII	3150	1	25 AIII	3,15	12,13

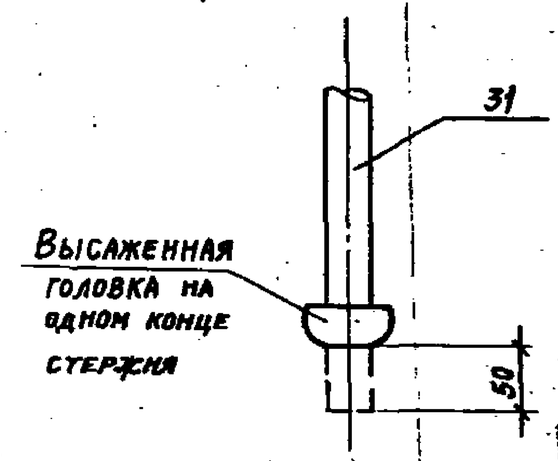

ТК	Колонны высотой 4,8 м	Серия 1.423-3	
1976	Каркасы КР30 ÷ КР34	Выпуск 2	Лист 33

ТК	Колонны высотой 4,8 м	Серия 1.423-3	
1976	Отдельные стержни	Выпуск 2	Лист 34

Гл. инж. пр. Приборев
Рук. бригады Акищина
Дата выпуска:
Промстройпроект г. Москва

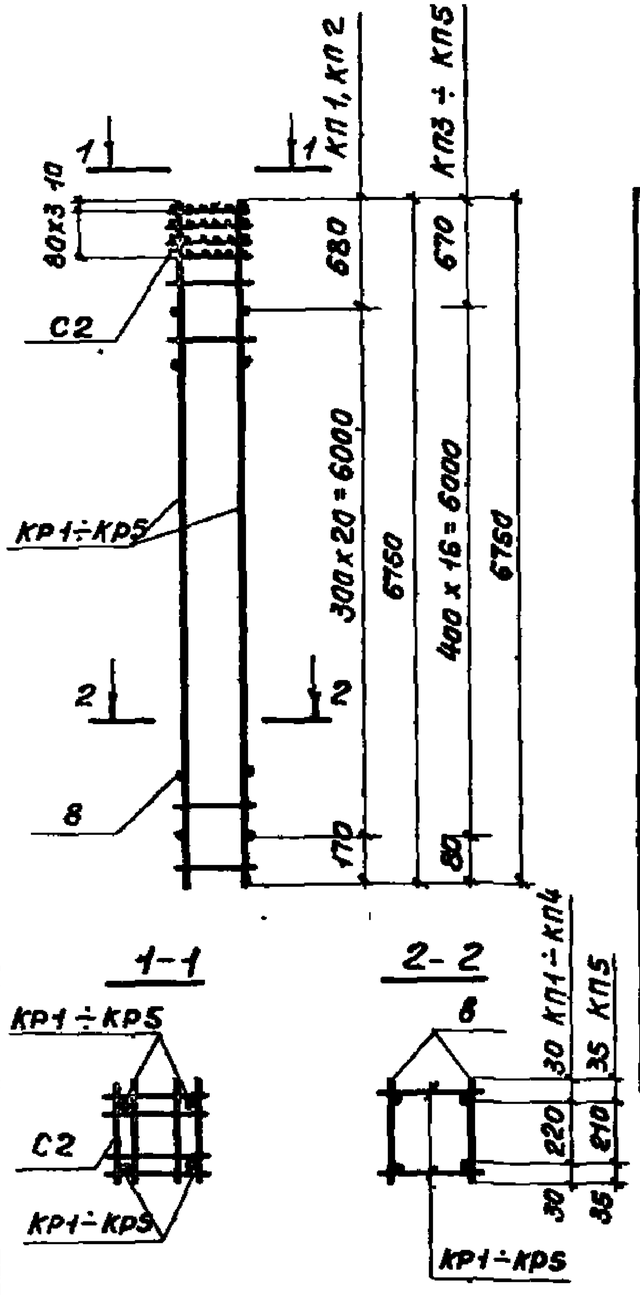

Марка каркаса	Марка изделия	Кол шт	№ листа	Вес кг
КП 1	КР 1	2	43	54,1
	8	42	50	
	С2	4	115	
КП 2	КР2	2	43	65,5
	8	42	50	
	С2	4	115	
КП 3	КР3	2	43	76,5
	8	32	50	
	С2	4	115	
КП 4	КР4	2	43	90,5
	8	32	50	
	С2	4	115	
КП 5	КР5	2	43	114,7
	8	32	50	
	С2	4	115	

ТК	Колонны высотой 6,0 м	Серия 1423-3	
1976	Каркасы КП1 ÷ КП5	Выпуск 2	Лист 35

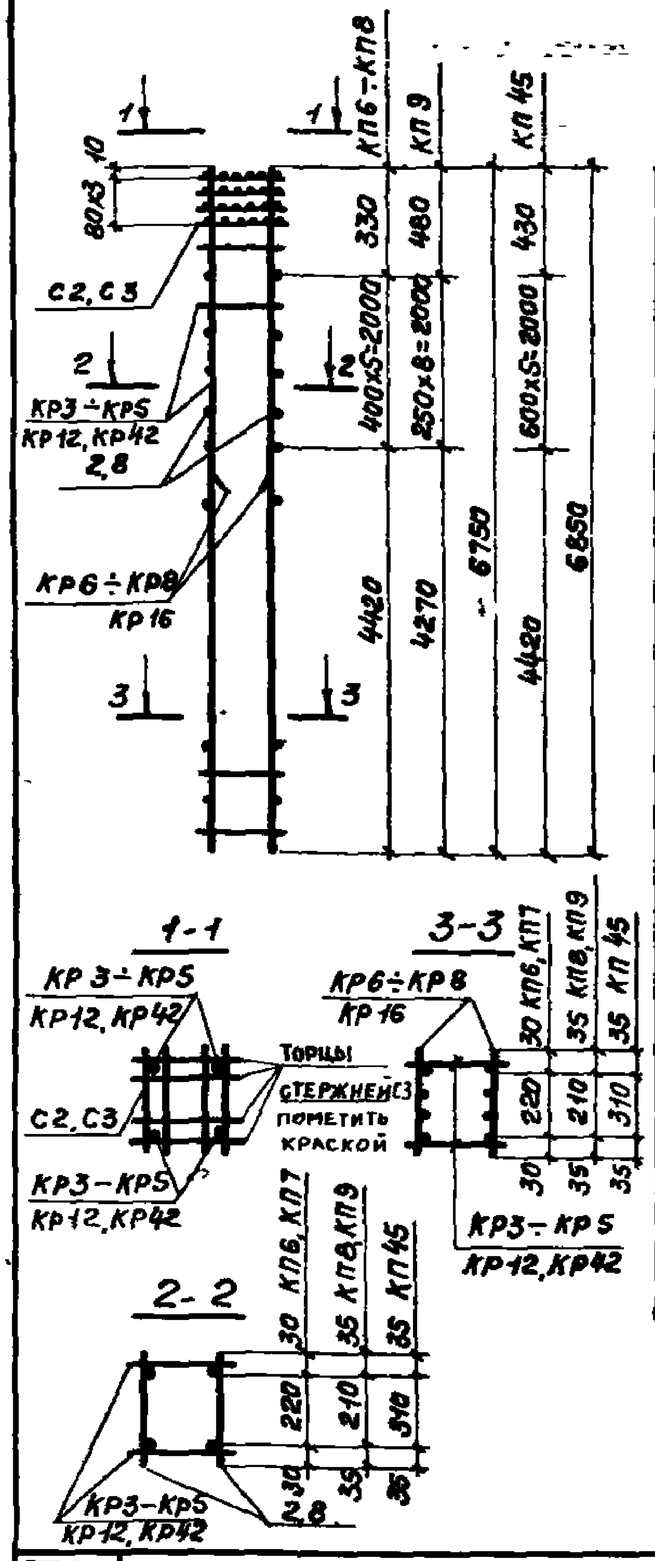

Марка каркаса	Марка изделия	Кол. шт.	№ листа	Вес кг
КП 6	КР3	2	43	116,7
	КР6	2	43	
	8	12	50	
	С2	4	115	
КП 7	КР4	2	43	139,1
	КР7	2	43	
	8	12	50	
	С2	4	115	
КП 8	КР5	2	43	154,9
	КР6	2	43	
	8	12	50	
	С2	4	115	
КП 9	КР8	2	44	182,5
	КР42	2	48	
	8	18	50	
	С2	4	115	
КП 45	КР12	2	44	181,2
	КР16	2	45	
	2	12	50	
	С3	4	115	

ТК	Колонны высотой 6,0 м	Серия 1423-3	
1976	Каркасы КП6 ÷ КП9, КП45	Выпуск 2	Лист 36

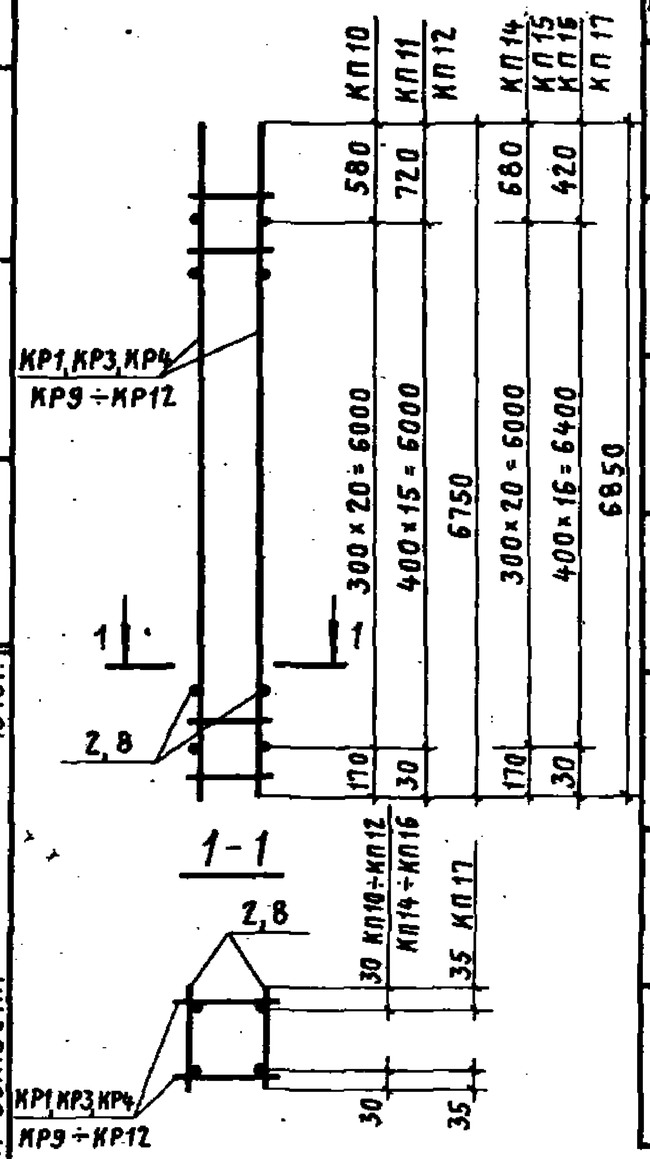

Марка каркаса	Марка изделия	Кол. шт.	№ листа	Вес кг
КП10	КР1	2	43	48,9
	8	42	50	
КП11	КР3	2	43	71,3
	8	32	50	
КП12	КР4	2	43	85,3
	8	32	50	
КП14	КР10	2	44	62,0
	2	42	50	
КП15	КР9	2	44	74,8
	2	42	50	
КП16	КР11	2	44	87,3
	2	34	50	
КП17	КР12	2	44	111,1
	2	34	50	

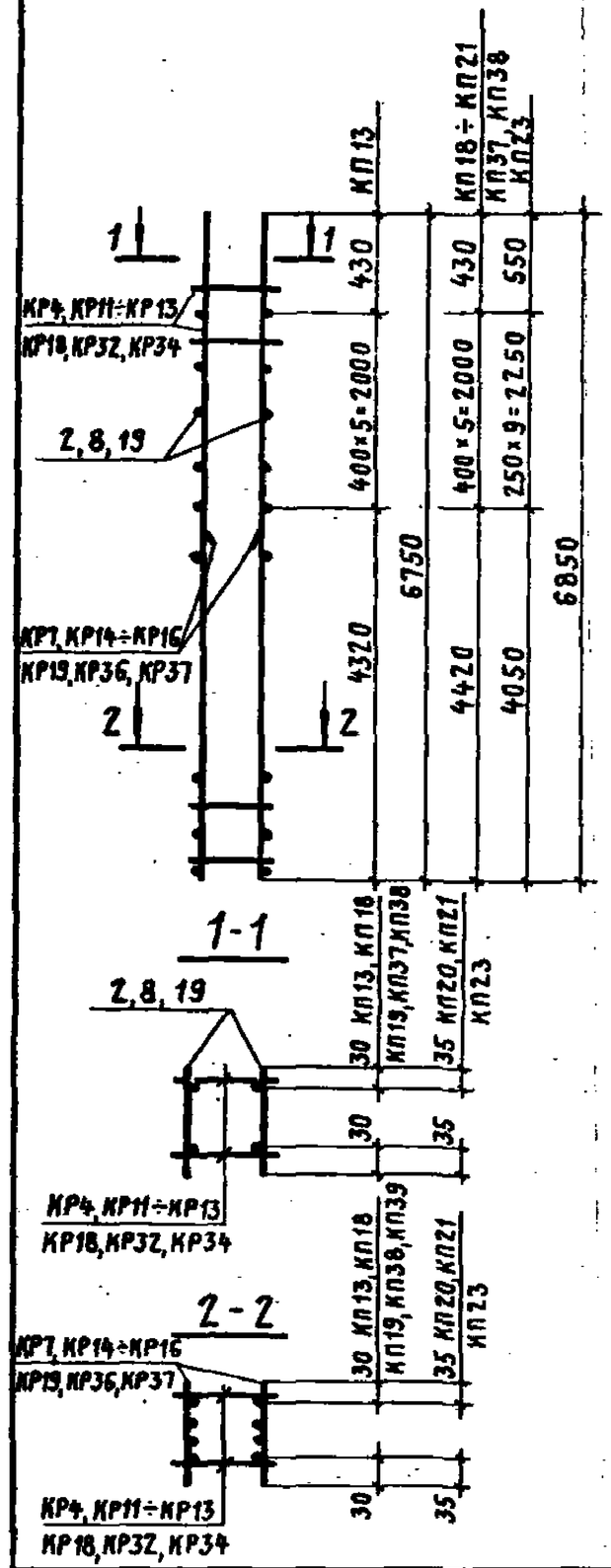

Марка каркаса	Марка изделия	Кол. шт.	№ листа	Вес кг
КП13	КР4	2	43	133,9
	КР7	2	43	
	8	12	50	
КП18	КР13	2	44	113,2
	КР14	2	45	
	2	12	50	
КП19	КР11	2	44	135,8
	КР15	2	45	
	2	12	50	
КП20	КР12	2	44	159,6
	КР15	2	45	
	2	12	50	
КП21	КР12	2	44	173,6
	КР16	2	45	
	2	12	50	
КП23	КР18	2	45	221,0
	КР19	2	45	
	2	18	50	
КП37	КР34	2	48	114,7
	КР36	2	49	
	19	12	50	
КП38	КР32	2	48	137,3
	КР37	2	49	
	19	12	50	

Рук. бригады Акишина 1976 г.
Дата выпуска
Инв. № подл. | Подп. и дата | Взам. инв. №
г. Москва

ТК	Колонны высотой 6,0 м	Серия 1.423-3	
1976	Каркасы КП10 ÷ КП12, КП14 ÷ КП17	Выпуск 2	Лист 37

ТК	Колонны высотой 6,0 м	Серия 1.423-3	
1976	Каркасы КП13, КП18 ÷ КП21, КП23, КП37, КП38	Выпуск 2	Лист 38

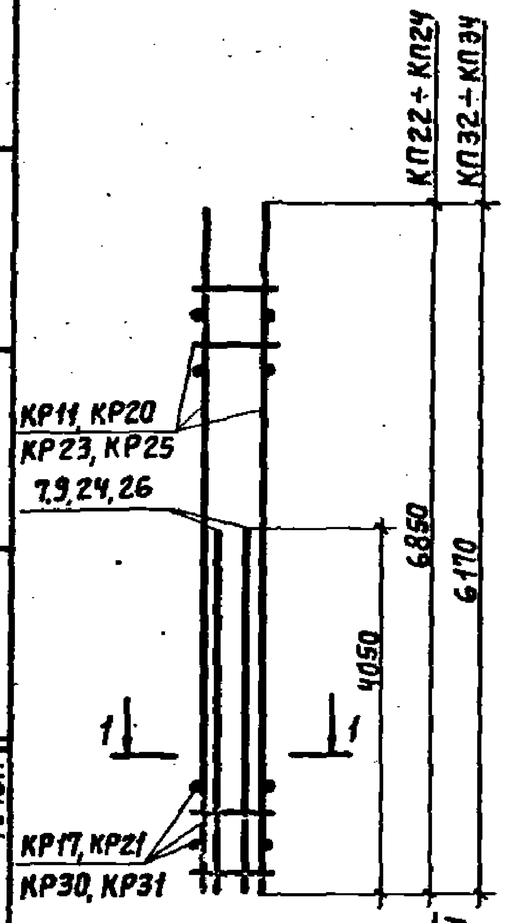

1-1

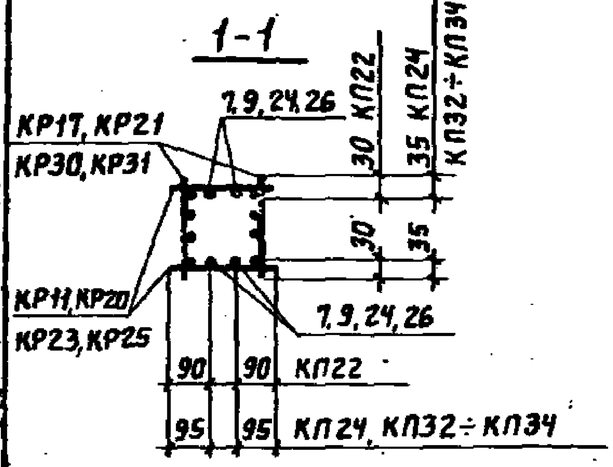

Марка каркаса	Марка изделия	Кол. шт.	№ листа	Вес кг
КП22	КР11	2	44	217,6
	КР17	2	45	
	9	4	50	
КП24	КР20	2	46	282,4
	КР21	2	46	
	26	4	50	
КП32	КР23	2	46	258,2
	КР30	2	47	
	26	4	50	
КП33	КР25	2	46	288,8
	КР31	2	47	
	7	4	50	
КП34	КР25	2	46	327,2
	КР31	2	47	
	24	4	50	

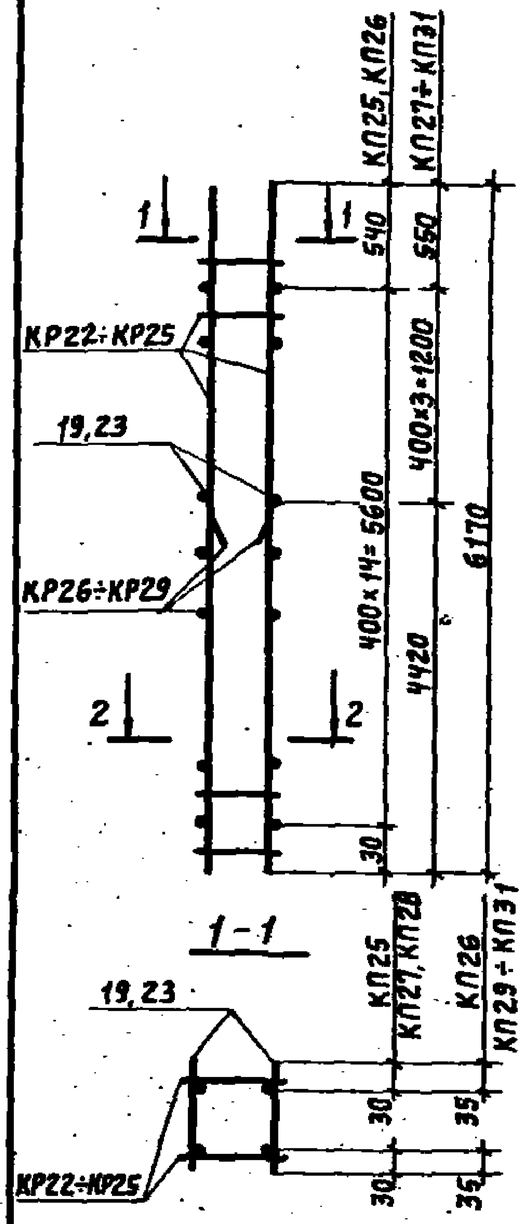

Марка каркаса	Марка изделия	Кол. шт.	№ листа	Вес кг
КП25	КР22	2	46	79,7
	19	30	50	
КП26	КР23	2	46	101,1
	19	30	50	
КП27	КР24	2	46	106,9
	КР26	2	47	
	19	8	50	
КП28	КР22	2	46	128,1
	КР27	2	47	
	19	8	50	
КП29	КР23	2	46	149,5
	КР27	2	47	
	19	8	50	
КП30	КР23	2	46	163,5
	КР28	2	47	
	19	8	50	
КП31	КР25	2	46	208,4
	КР29	2	47	
	23	8	50	

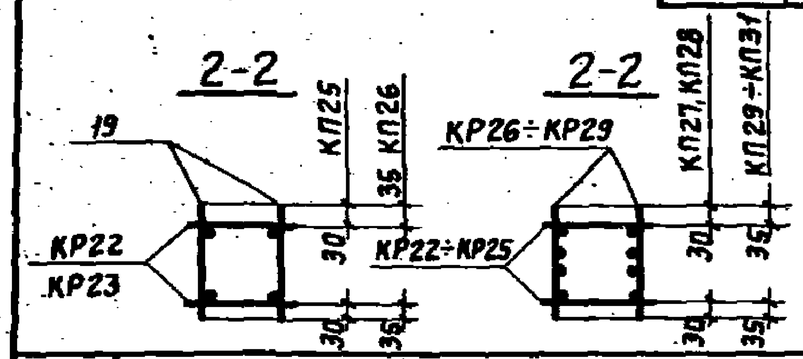

ТК	Колонны высотой 6,0 м	Серия 1.423-3	
1976	Каркасы КП22, КП24, КП32 ÷ КП34	Выпуск 2	Лист 39

ТК	Колонны высотой 6,0 м	Серия 1.423-3	
1976	Каркасы КП25 ÷ КП31	Выпуск 2	Лист 40

Дата выпуска 1976г.

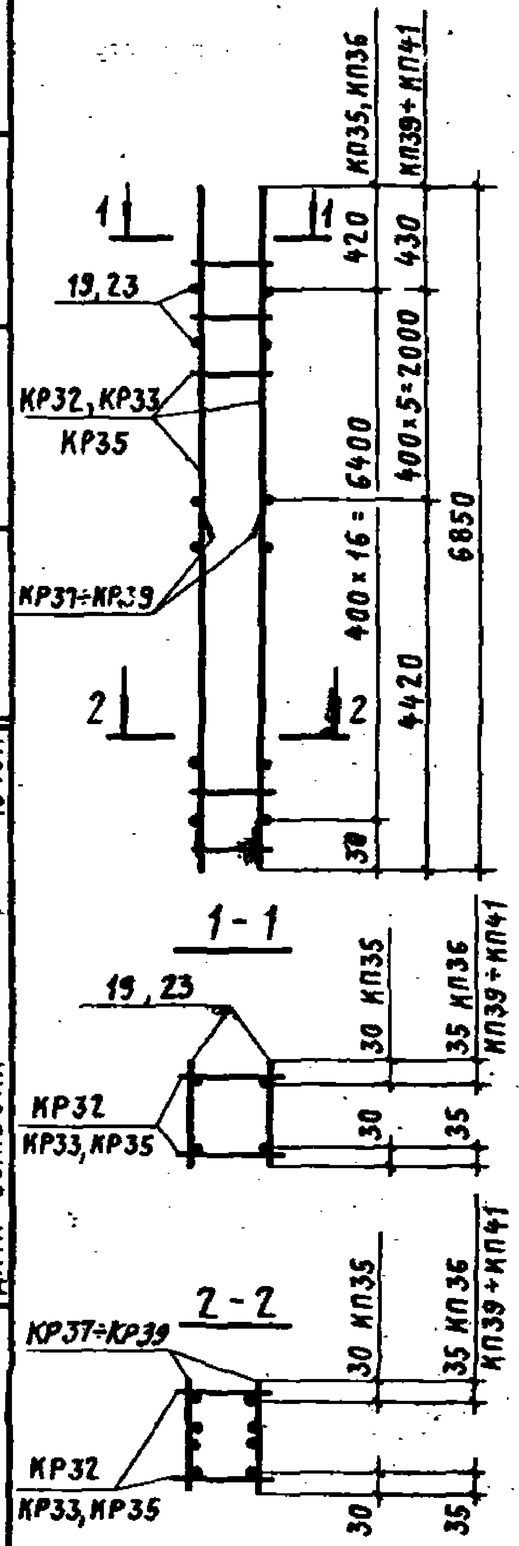

Марка каркаса	Марка изделия	Кол. шт.	№ листа	Вес кг
КП35	КР32	2	48	89,1
	19	34	50	
КП36	КР33	2	48	112,5
	19	34	50	
КП39	КР33	2	48	160,7
	КР37	2	49	
	19	12	50	
КП40	КР33	2	48	174,7
	КР38	2	49	
	19	12	50	
КП41	КР35	2	48	224,2
	КР39	2	49	
	23	12	50	

ТК	Колонны высотой 6,0 м	Серия 1.423-3	
1976	Каркасы КП35, КП36, КП39 ÷ КП41	Выпуск 2	Лист 41

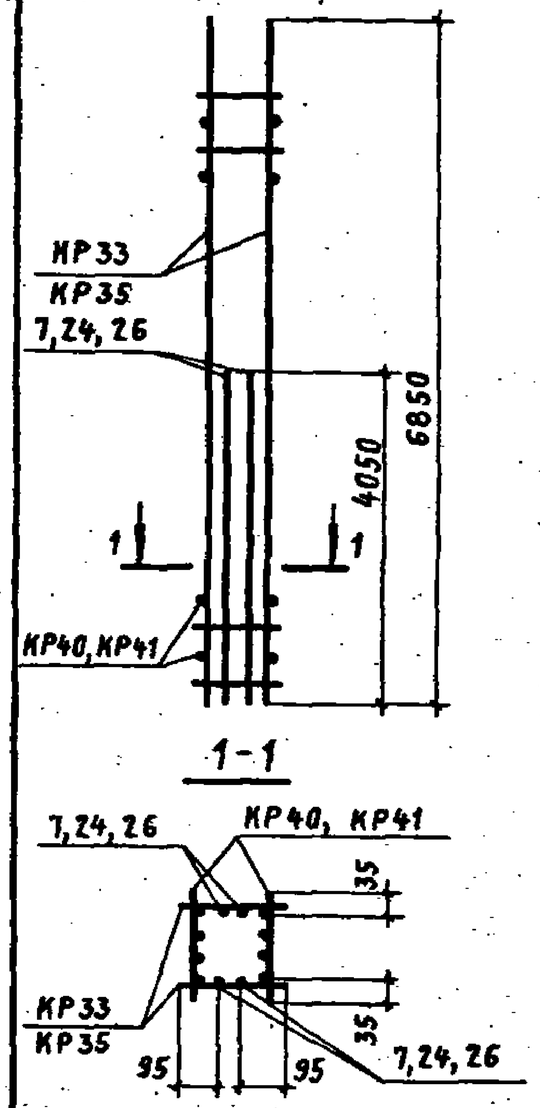

Марка каркаса	Марка изделия	Кол. шт.	№ листа	Вес кг
КП42	КР33	2	48	259,2
	КР40	2	48	
	26	4	50	
КП43	КР35	2	48	305,4
	КР41	2	48	
	7	4	50	
КП44	КР35	2	48	329,5
	КР41	2	48	
	24	4	50	

ТК	Колонны высотой 6,0 м	Серия 1.423-3	
1976	Каркасы КП42 ÷ КП44	Выпуск 2	Лист 42

Рук. бригады Акишина
Дата выпуска
г. Москва

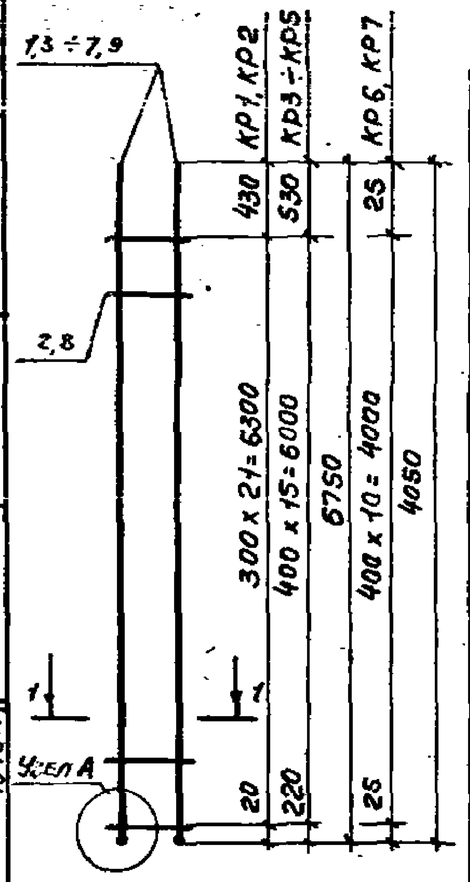

1-1

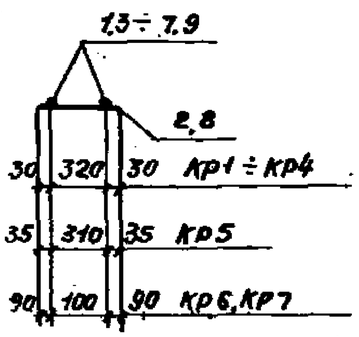

Узел А

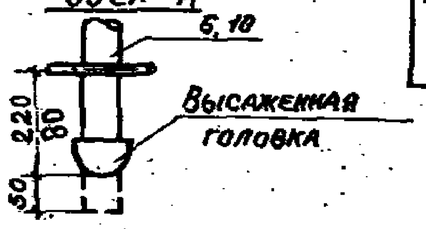

Марка изделия	№ поз.	ф мм	Длина мм	Кол. шт	Выборка стали ф мм	Общая длина м	Вес кг
КР1	1	16АIII	6750	2	6АI	8,4	1,9
	2	6АI	380	22	16АIII	13,5	21,3
					Итого		23,2
КР2	2	6АI	380	22	6АI	8,4	1,9
	3	18АIII	6750	2	18АIII	13,5	27,0
					Итого		28,9
КР3	2	6АI	380	16	6АI	6,1	1,4
	4	20АIII	6750	2	20АIII	13,5	33,3
					Итого		34,7
КР4	2	6АI	380	16	6АI	6,1	1,4
	5	22АIII	6750	2	22АIII	13,5	40,3
					Итого		41,7
КР5	2	6АI	380	16	6АI	6,1	1,4
	6	25АIII	6800	2	25АIII	13,6	52,4
					Итого		53,8
КР6	7	20АIII	4050	2	6АI	3,1	0,7
	8	6АI	280	11	20АIII	8,1	20,0
					Итого		20,7
КР7	8	6АI	280	11	6АI	3,1	0,7
	9	22АIII	4050	2	22АIII	8,1	24,2
					Итого		24,9

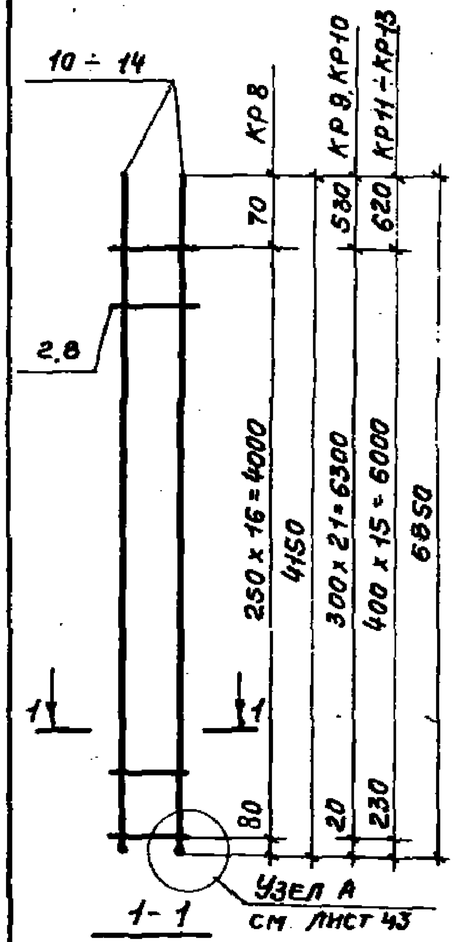

1-1

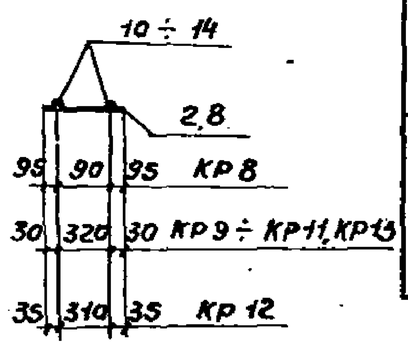

Марка изделия	№ поз.	ф мм	Длина мм	Кол. шт.	Выборка стали ф мм	Общая длина м	Вес кг
КР8	8	6АI	280	17	6АI	4,8	1,1
	10	25АIII	4200	2	25АIII	8,4	32,4
					Итого		33,5
КР9	2	6АI	380	22	6АI	8,4	1,9
	11	20АIII	6850	2	20АIII	13,7	33,8
					Итого		35,7
КР10	2	6АI	380	22	6АI	8,4	1,9
	12	18АIII	6850	2	18АIII	13,7	27,4
					Итого		29,3
КР11	2	6АI	380	16	6АI	6,1	1,4
	13	22АIII	6850	2	22АIII	13,7	40,9
					Итого		42,3
КР12	2	6АI	380	16	6АI	6,1	1,4
	14	25АIII	6850	2	25АIII	13,7	52,8
					Итого		54,2
КР13	2	6АI	380	16	6АI	6,1	1,4
	11	20АIII	6850	2	20АIII	13,7	33,8
					Итого		35,2

г. Москва | Дата выпуска

ТК 1976	Колонны высотой 6,0 м	Серия 1.423-3	
	Каркасы КР1 ÷ КР7	Выпуск 2	Лист 43

ТК 1976	Колонны высотой 6,0 м	Серия 1.423-3	
	Каркасы КР8 ÷ КР13	Выпуск 2	Лист 44

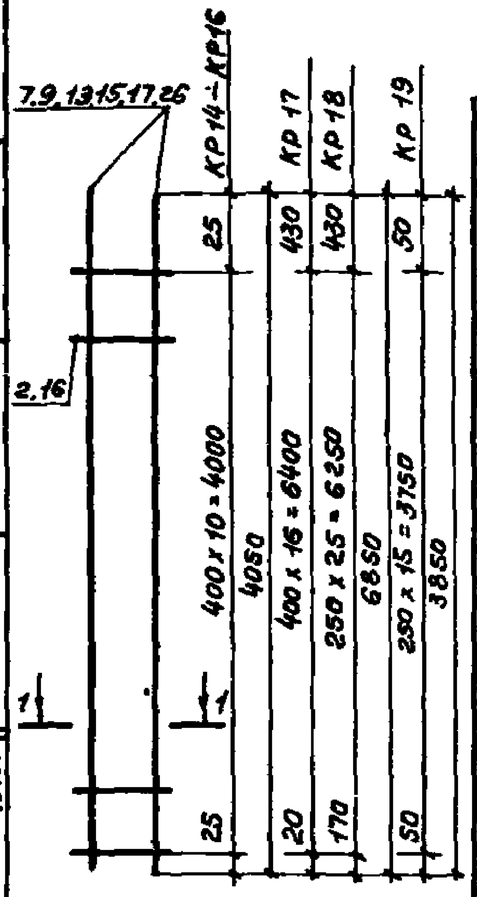

1-1

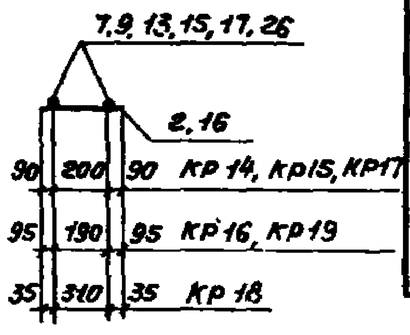

Марка изделия	№ поз.	ф мм	Длина мм	Кол шт	Выборка стали ф мм	Общая длина м	Вес кг
КР14	1	20AIII	4050	2	6AI	4,2	0,9
	2	6AI	380	11	20AIII	8.1	20,0
					Итого		20,9
КР15	9	22AIII	4050	2	6AI	4,2	0,9
	2	6AI	380	11	22AIII	8,1	24,2
					Итого		25,1
КР16	26	25AIII	4050	2	6AI	4,2	0,9
	2	6AI	380	11	25AIII	8,1	31,2
					Итого		32.1
КР17	2	6AI	380	17	6AI	6,5	1,4
	13	22AIII	6850	2	22AIII	13,7	40,9
					Итого		42,3
КР18	15	28AIII	6850	2	8AI	10,0	4,0
	16	8AI	380	26	28AIII	13,7	66,2
					Итого		70,2
КР19	16	8AI	380	16	8AI	6,1	2,4
	17	28AIII	3850	2	28AIII	7,7	37,2
					Итого		39,6

ТК	Колонны высотой 6,0 м	Серия 1.423-3	
1976	Каркасы КР 14 ÷ КР 19	Выпуск 2	Лист 45

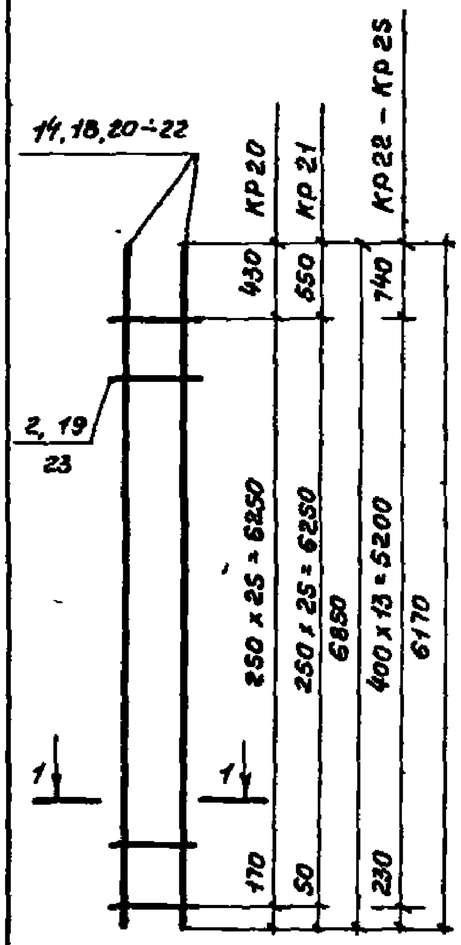

1-1

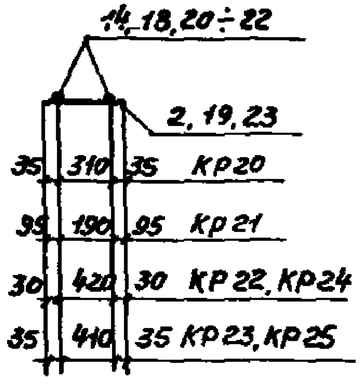

Марка изделия	№ поз	ф мм	Длина мм	Кол шт.	Выборка стали ф мм	Общая длина м	Вес кг
КР20	2	6AI	380	26	6AI	10,0	2,2
	14	25AIII	6850	2	25AIII	13,7	52,8
					Итого		55,0
КР21	2	6AI	380	26	6AI	10,0	2,2
	14	25AIII	6850	2	25AIII	13,7	52,8
					Итого		55,0
КР22	18	22AIII	6170	2	6AI	6,7	1,5
	19	6AI	480	14	22AIII	12,3	36,7
					Итого		38,2
КР23	19	6AI	480	14	6AI	6,7	1,5
	20	25AIII	6170	2	25AIII	12,3	47,4
					Итого		48.9
КР24	19	6AI	480	14	6AI	6,7	1,5
	21	20AIII	6170	2	20AIII	12,3	30,3
					Итого		31,8
КР25	22	28AIII	6170	2	8AI	6,7	2,6
	23	8AI	480	14	28AIII	12,3	59,5
					Итого		62,1

ТК	Колонны высотой 6,0 м	Серия 1.423-3	
1976	Каркасы КР 20 ÷ КР 25	Выпуск 2	Лист 46

Дата выпуска

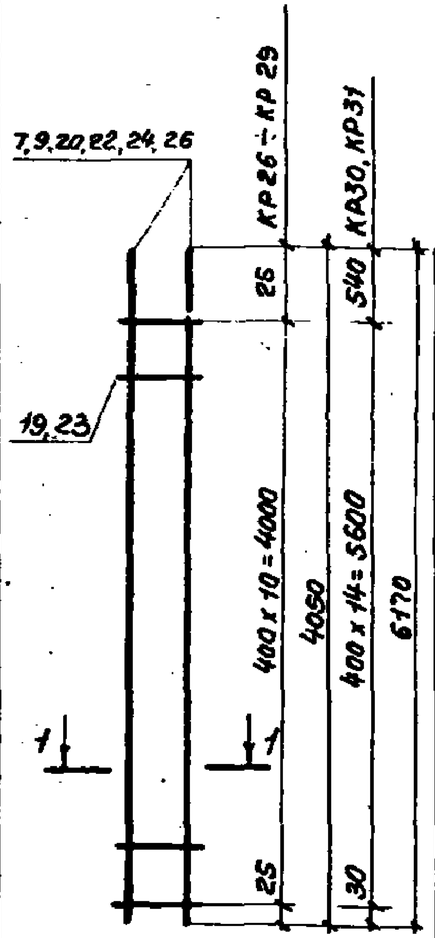

1-1

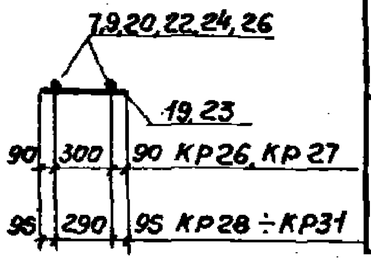

Марка изделия	№ поз.	ф мм	Длина мм	Кол. шт.	Выборка стали ф мм	Общая длина, м	Вес кг
КР 26	7	20AIII	4050	2	6AI	5,3	1.2
	19	6AI	480	11	20AIII	8.1	20.0
					Итого		21.2
КР27	9	22AIII	4050	2	6AI	5,3	1.2
	19	6AI	480	11	22AIII	8.1	24,2
					Итого		25,4
КР28	26	25AIII	4050	2	6AI	5,3	1.2
	19	6AI	480	11	25AIII	8,1	31.2
					Итого		32,4
КР29	23	8AI	480	11	8AI	5,3	2.1
	24	28AIII	4050	2	28AIII	8.1	39,2
					Итого		41.3
КР30	19	6AI	480	15	6AI	7,2	1.6
	20	25AIII	6170	2	25AIII	12,3	47,4
					Итого		49,0
КР31	22	28AIII	6170	2	8AI	7,2	2,8
	23	8AI	480	15	28AIII	12,3	59.5
					Итого		62,3

ТК	Колонны высотой 6,0 м	Серия 1.423-3	
1976	Каркасы КР26 ÷ КР 31	Выпуск 2	Лист 47

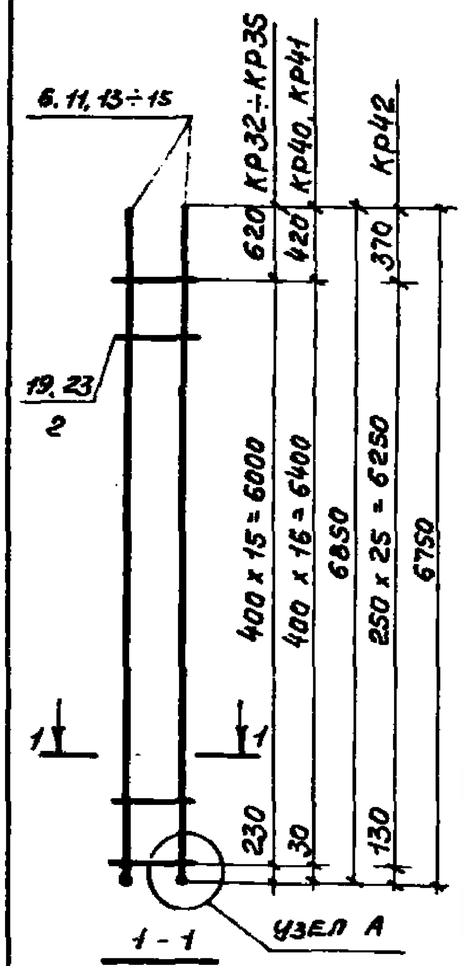

1-1

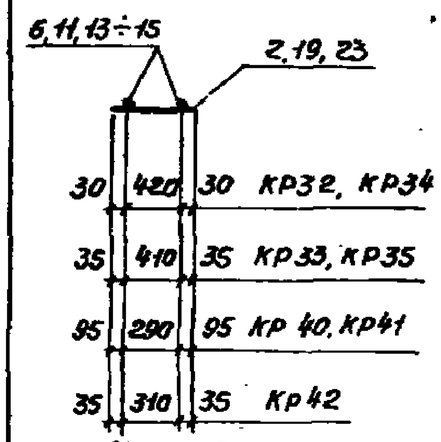

Узел А

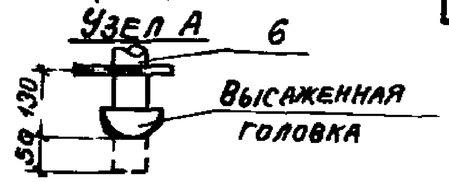

Марка изделия	№ поз.	ф мм	Длина мм	Кол. шт.	Выборка стали ф мм	Общая длина, м	Вес кг
КР32	13	22AIII	6850	2	6AI	7.7	1.7
	19	6AI	480	16	22AIII	13.7	40.9
					Итого		42.6
КР33	14	25AIII	6850	2	6AI	7.7	1.7
	19	6AI	480	16	25AIII	13,7	52,8
					Итого		54.5
КР34	11	20AIII	6850	2	6AI	7.7	1.7
	19	6AI	480	16	20AIII	13,7	33,8
					Итого		35.5
КР35	15	28AIII	6850	2	8AI	7.7	3,0
	23	8AI	480	16	28AIII	13,7	66,2
					Итого		69,2
КР40	14	25AIII	6850	2	6AI	8,2	1,8
	19	6AI	480	17	25AIII	13,7	52,8
					Итого		54,6
КР41	15	28AIII	6850	2	8AI	8,2	3,2
	23	8AI	480	17	28AIII	13,7	66,2
					Итого		69,4
КР42	6	25AIII	6800	2	6AI	9,9	2,2
	2	6AI	380	26	25AIII	13,6	52,4
					Итого		54,6

ТК	Колонны высотой 6,0 м	Серия 1.423-3	
1976	Каркасы КР32 ÷ КР35, КР40 ÷ КР42	Выпуск 2	Лист 48

Дата выпуска 1976 г.
г. Москва

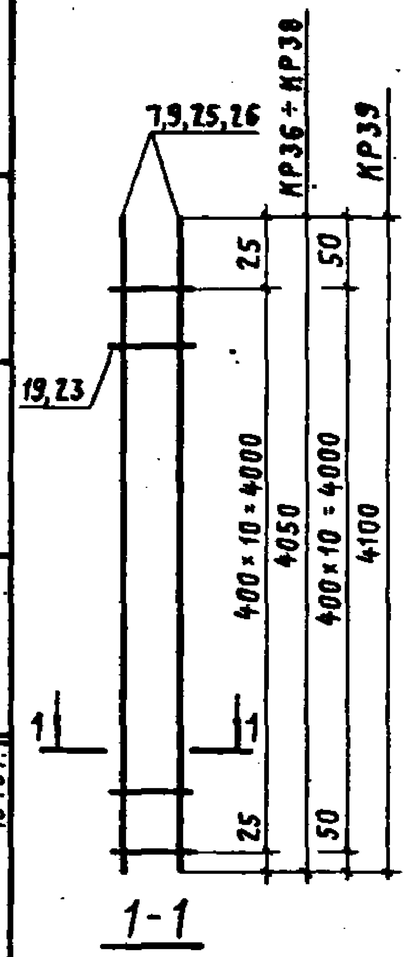

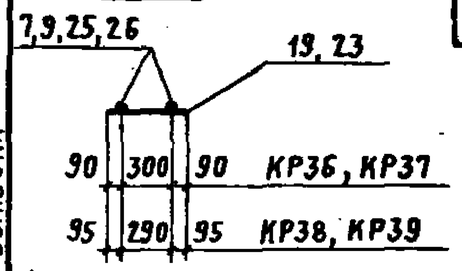

Марка изделия	№ поз.	ф мм	Длина мм	Кол. шт.	Выборка стали ф мм	Общая длина	Вес кг
КР36	7	20А III	4050	2	6А I	5,3	1,2
	19	6А I	480	11	20А III	8,1	20,0
					Итого		21,2
КР37	9	22А III	4050	2	6А I	5,3	1,2
	19	6А I	480	11	22А III	8,1	24,2
					Итого		25,4
КР38	26	25А III	4050	2	6А I	5,3	1,2
	19	6А I	480	11	25А III	8,1	31,2
					Итого		32,4
КР39	23	8А I	480	11	8А I	5,3	2,1
	25	28А III	4100	2	28А III	8,2	39,6
					Итого		41,7

Марка изделия	№ поз.	ф мм	Длина мм	Кол. шт.	Выборка стали ф мм	Общая длина	Вес кг
Отдельные стержни	2	6А I	380	1	6А I	0,38	0,08
	7	20А III	4050	1	20А III	4,05	10,0
	8	6А I	280	1	6А I	0,28	0,06
	9	22А III	4050	1	22А III	4,05	12,1
	16	8А I	380	1	8А I	0,38	0,15
	19	6А I	480	1	6А I	0,48	0,11
	23	8А I	480	1	8А I	0,48	0,2
	24	28А III	4050	1	28А III	4,05	19,6
	25	28А III	4100	1	28А III	4,1	19,8
	26	25А III	4050	1	25А III	4,05	15,6

Гл. конструк. Авраменко
Гл. инж. пр-та Григорьев
Рук. бригады Акишина
Дата выпуска
Проверил Вершинина
Промстройпроект г. Москва

ТК	Колонны высотой 6,0 м	Серия 1.423-3	
1976	Каркасы КР36 ÷ КР39	Выпуск 2	Лист 49

ТК	Колонны высотой 6,0 м	Серия 1.423-3	
1976	Отдельные стержни	Выпуск 2	Лист 50

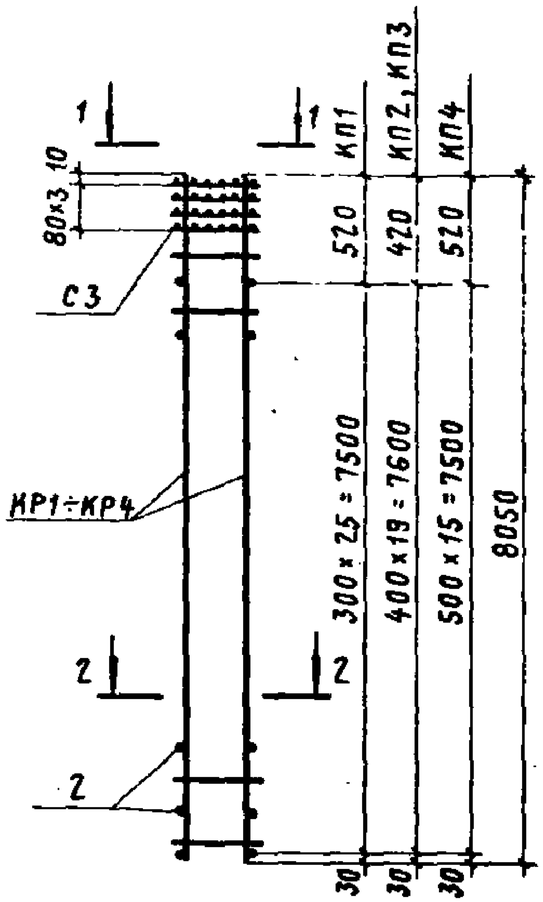

Марка каркаса	Марка изделия	Кол. шт.	№ листа	Вес кг
КП1	КР1	2	61	80,6
	2	52	68	
	С3	4	115	
КП2	КР2	2	61	93,4
	2	40	68	
	С3	4	115	
КП3	КР3	2	61	110,0
	2	40	68	
	С3	4	115	
КП4	КР4	2	61	137,0
	2	32	68	
	С3	4	115	

1-1

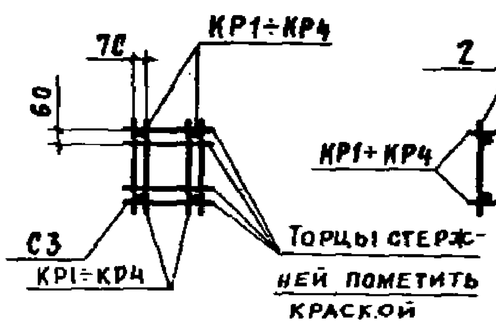

2-2

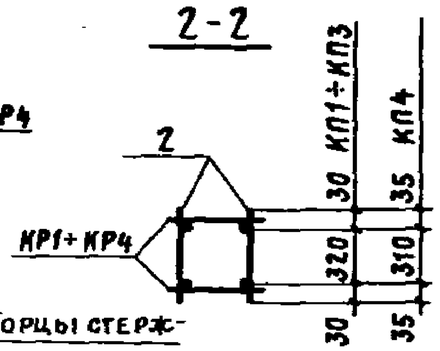

ТК 1976	Колонны высотой 7,2 м	Серия 1.423-3	
	Каркасы КП1 ÷ КП4	Выпуск 2	Лист 51

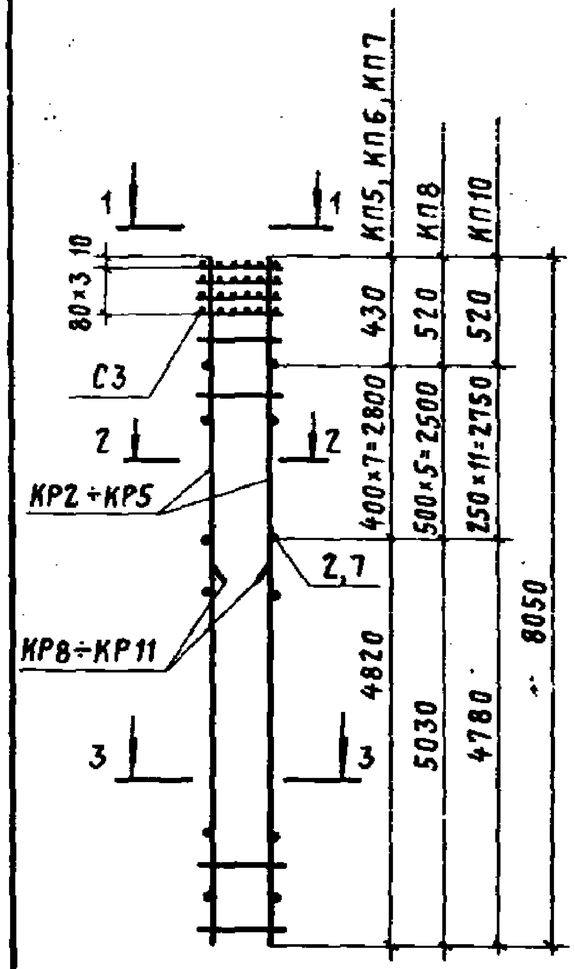

Марка каркаса	Марка изделия	Кол. шт.	№ листа	Вес кг
КП5	КР2	2	61	137,3
	КР8	2	62	
	2	16	68	
	С3	4	115	
КП6	КР3	2	61	163,3
	КР9	2	62	
	2	16	68	
	С3	4	115	
КП7	КР4	2	61	190,9
	КР9	2	62	
	2	16	68	
	С3	4	115	
КП8	КР4	2	61	207,0
	КР10	2	62	
	2	12	68	
	С3	4	115	
КП10	КР5	2	61	269,8
	КР11	2	62	
	7	24	68	
	С3	4	115	

1-1

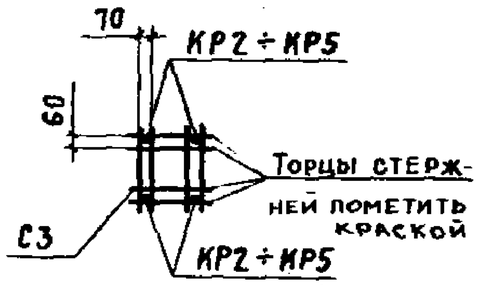

2-2

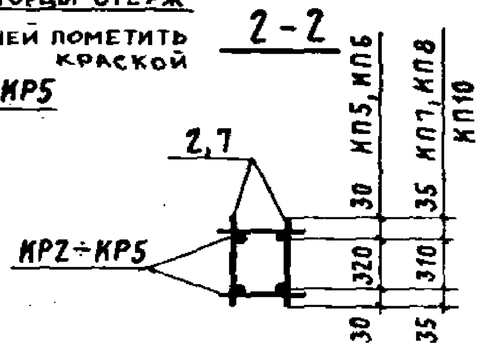

3-3

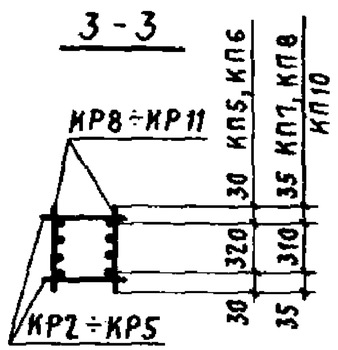

ТК 1976	Колонны высотой 7,2 м	Серия 1.423-3	
	Каркасы КП5 ÷ КП8, КП10	Выпуск 2	Лист 52

Марка каркаса	Марка изделия	Кол. шт.	№ листа	Вес кг
КП 9	КР3	2	61	250,2
	КР14	2	63	
	25	4	68	
	С3	4	115	
КП 11	КР15	2	63	345,2
	КР16	2	63	
	27	4	68	
	С3	4	115	

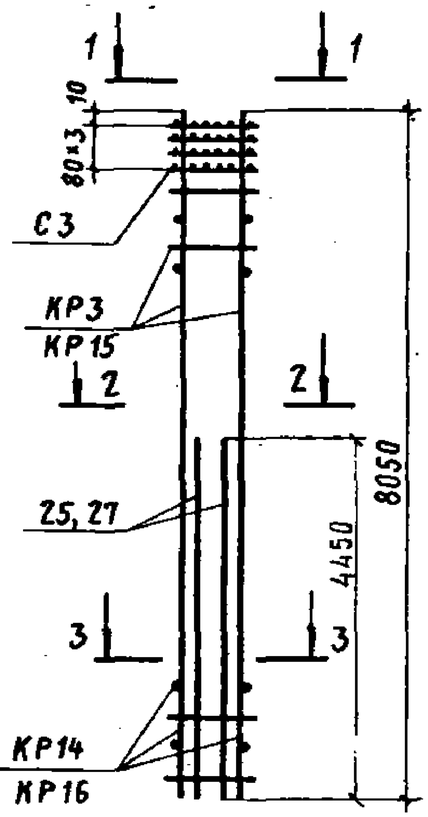

2-2

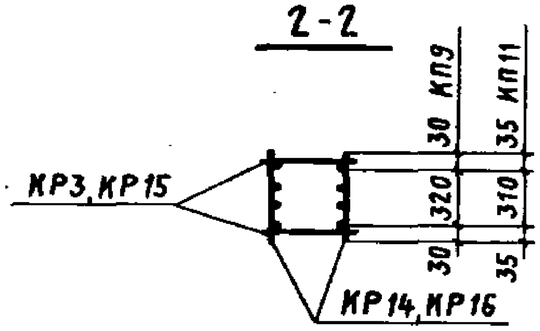

1-1

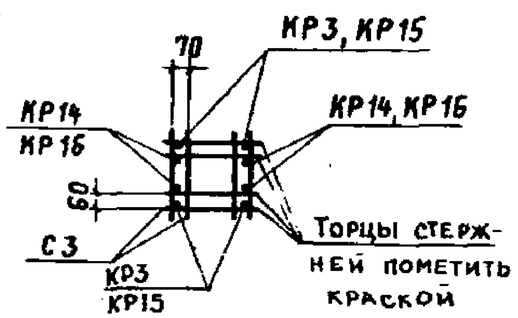

3-3

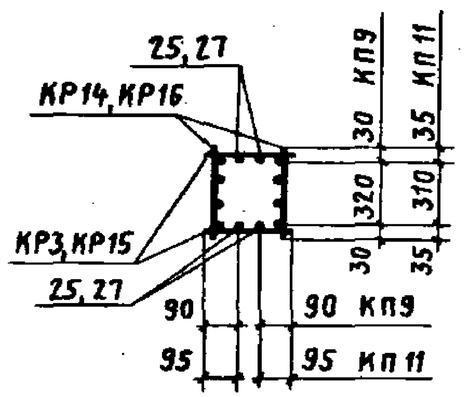

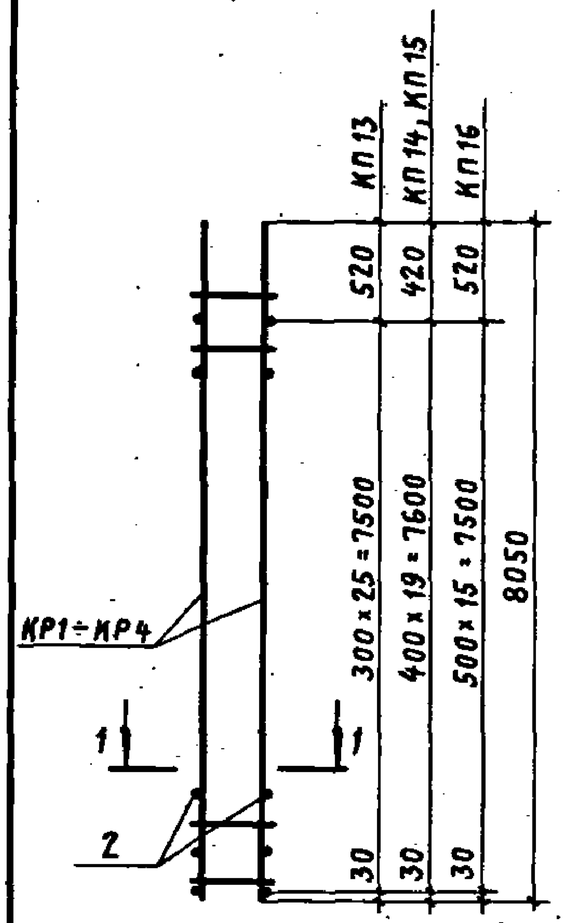

1-1

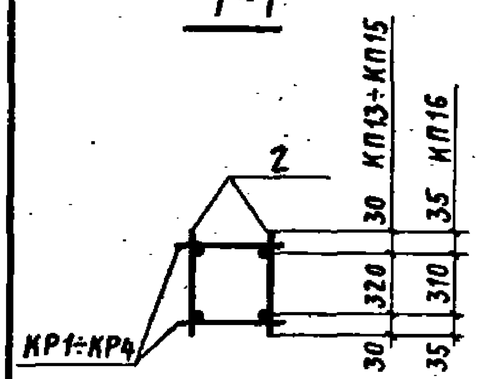

Марка каркаса	Марка изделия	Кол. шт.	№ листа	Вес кг
КП 13	КР 1	2	61	73,0
	2	52	68	
КП 14	КР2	2	61	85,8
	2	40	68	
КП 15	КР3	2	61	102,4
	2	40	68	
КП 16	КР4	2	61	129,4
	2	32	68	

ТК	Колонны высотой 7,2 м	Серия 1.423-3	
1976	Каркасы КП9, КП 11	Выпуск 2	Лист 53

ТК	Колонны высотой 7,2 м	Серия 1.423-3	
1976	Каркасы КП13 ÷ КП16	Выпуск 2	Лист 54

Рук. бригады Акишина
Дата выпуска
г. Москва

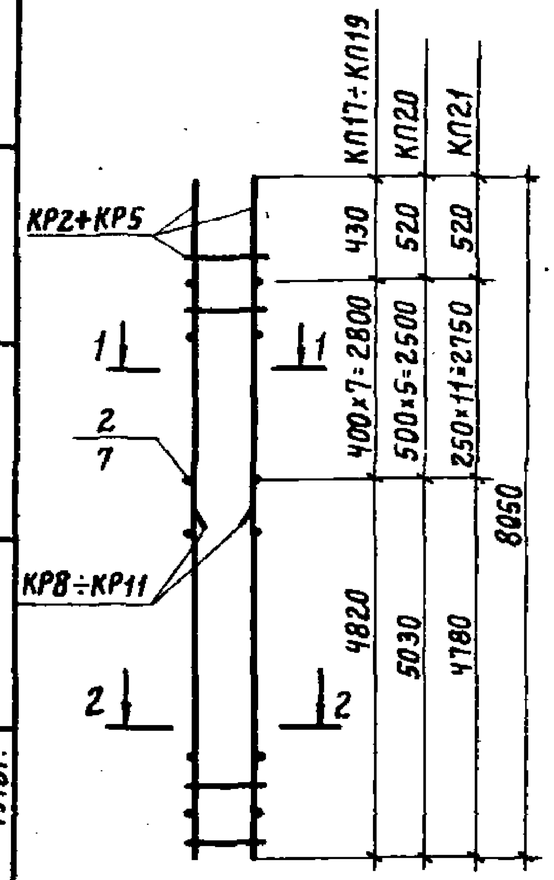

Марка каркаса	Марка изделия	Кол шт.	№ листа	Вес кг
КП17	КР2	2	61	129,7
	КР8	2	62	
	2	16	68	
КП18	КР3	2	61	155,7
	КР9	2	62	
	2	16	68	
КП19	КР4	2	61	183,3
	КР9	2	62	
	2	16	68	
КП20	КР4	2	61	199,4
	КР10	2	62	
	2	12	68	
КП21	КР5	2	61	262,2
	КР11	2	62	
	7	24	68	

1-1

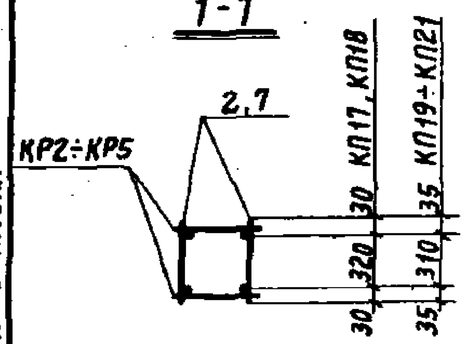

2-2

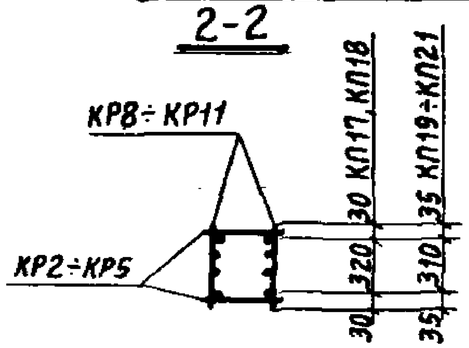

ТК	Колонны высотой 7,2 м	Серия 1.423-3	
1976	Каркасы КП17÷КП21	Выпуск 2	Лист 55

Марка каркаса	Марка изделия	Кол шт.	№ листа	Вес кг
КП43	КР19	2	63	248,5
	КР34	2	64	
	13	12	68	
	С10	4	118	

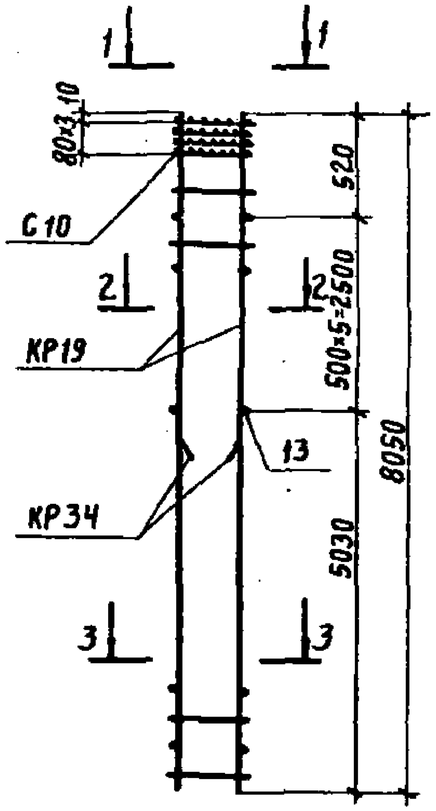

1-1

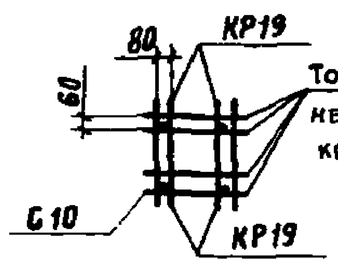

2-2

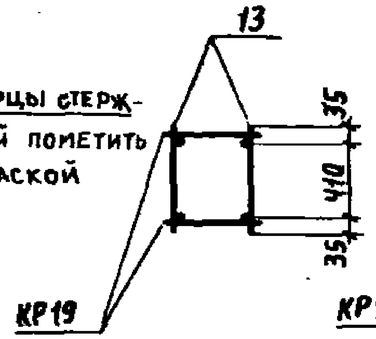

3-3

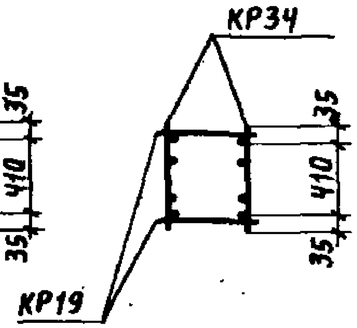

ТК	Колонны высотой 7,2 м	Серия 1.423-3	
1976	Каркас КП43	Выпуск 2	Лист 56

1976г.

Дата выпуска

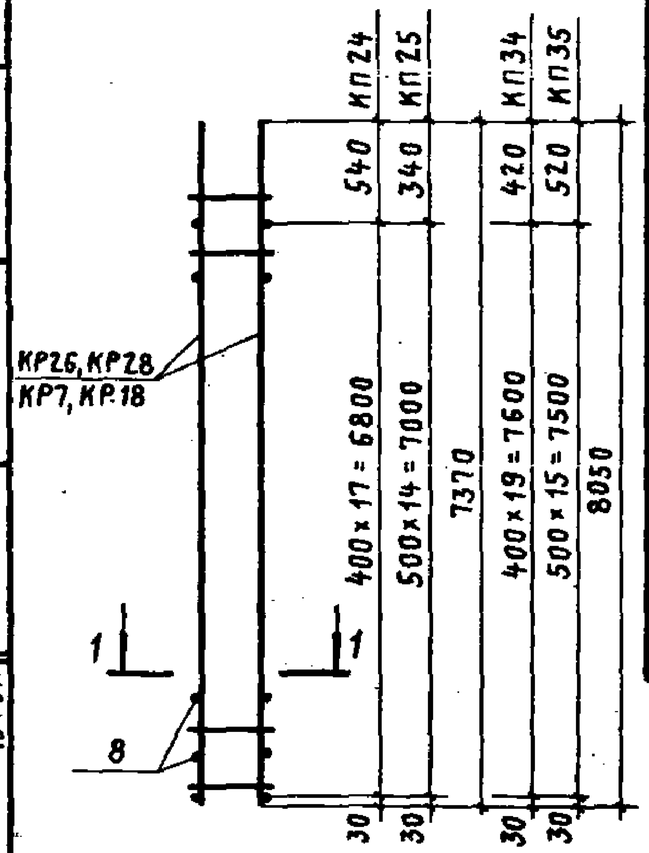

1-1

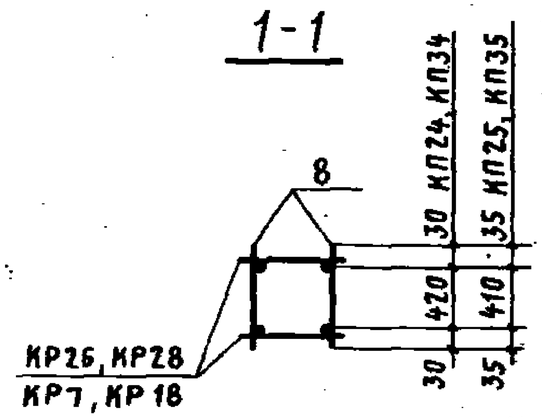

Марка каркаса	Марка изделия	Кол. шт.	№ листа	Вес кг
КП24	КР26	2	65	95,4
	8	36	68	
КП25	КР28	2	66	119,5
	8	30	68	
КП34	КР7	2	61	104,4
	8	40	68	
КП35	КР18	2	63	130,9
	8	32	68	

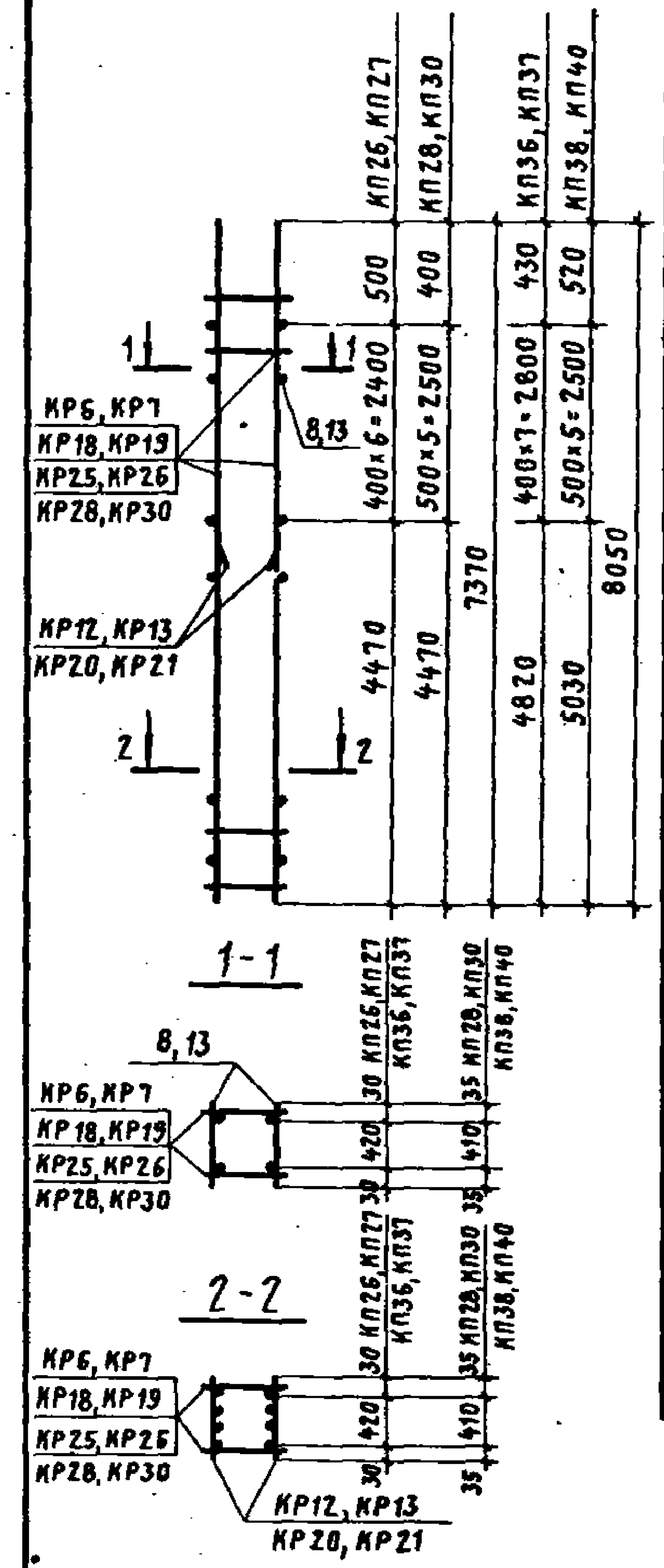

Марка каркаса	Марка изделия	Кол. шт.	№ листа	Вес кг
КП26	КР25	2	65	123,3
	КР12	2	62	
	8	14	68	
КП27	КР26	2	65	148,7
	КР13	2	62	
	8	14	68	
КП28	КР28	2	66	189,6
	КР20	2	64	
	8	12	68	
КП30	КР30	2	66	241,3
	КР21	2	64	
	13	12	68	
КП36	КР6	2	61	131,6
	КР12	2	62	
	8	16	68	
КП37	КР7	2	61	157,6
	КР13	2	62	
	8	16	68	
КП38	КР18	2	63	200,9
	КР20	2	64	
	8	12	68	
КП40	КР19	2	63	255,7
	КР21	2	64	
	13	12	68	

ТК	Колонны высотой 7,2 м	Серия 1.423-3	
1976	Каркасы КП24, КП25, КП34, КП35	Выпуск 2	Лист 57

ТК	Колонны высотой 7,2 м	Серия 1.423-3	
1976	Каркасы КП26 ÷ КП28, КП30, КП36 ÷ КП38, КП40	Выпуск 2	Лист 58

Рук. бригады Акишина
Дата выпуска 1976 г.
г. Москва

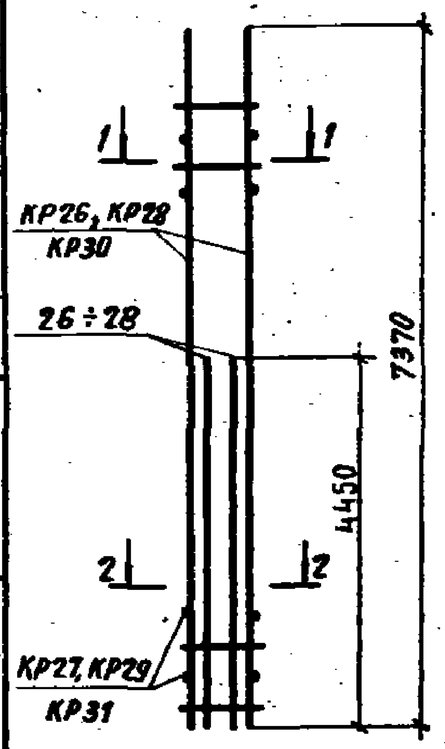

Марка каркаса	Марка изделия	Кол. шт.	№ листа	Вес кг
КП 29	КР 26	2	65	237,0
	КР 27	2	65	
	26	4	68	
КП 31	КР 28	2	66	305,6
	КР 29	2	66	
	27	4	68	
КП 32	КР 30	2	66	381,6
	КР 31	2	66	
	28	4	68	

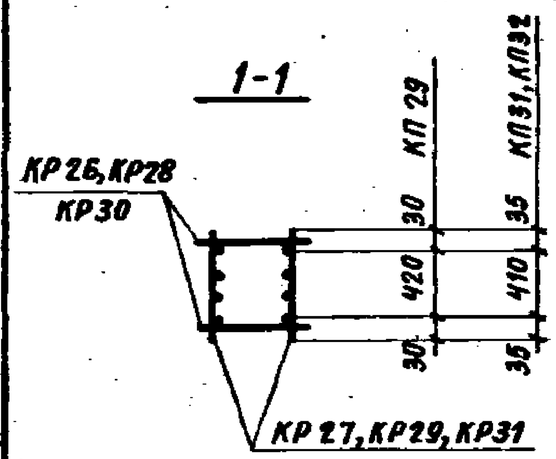

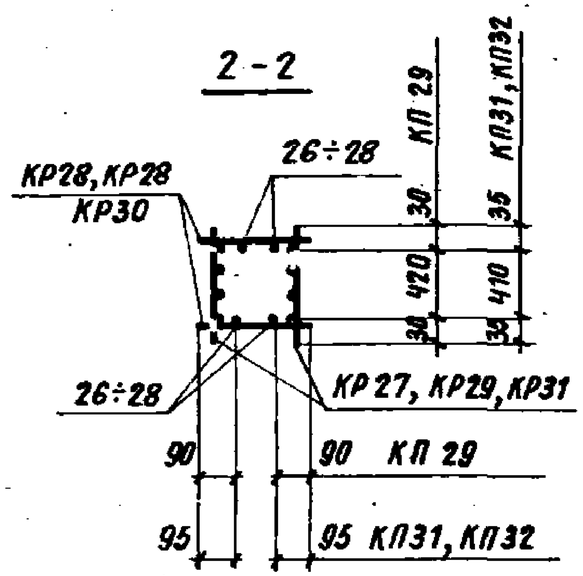

ТК	Колонны высотой 7,2 м	Серия 1.423-3	
1976	Каркасы КП 29, КП 31, КП 32	Выпуск 2	Лист 59

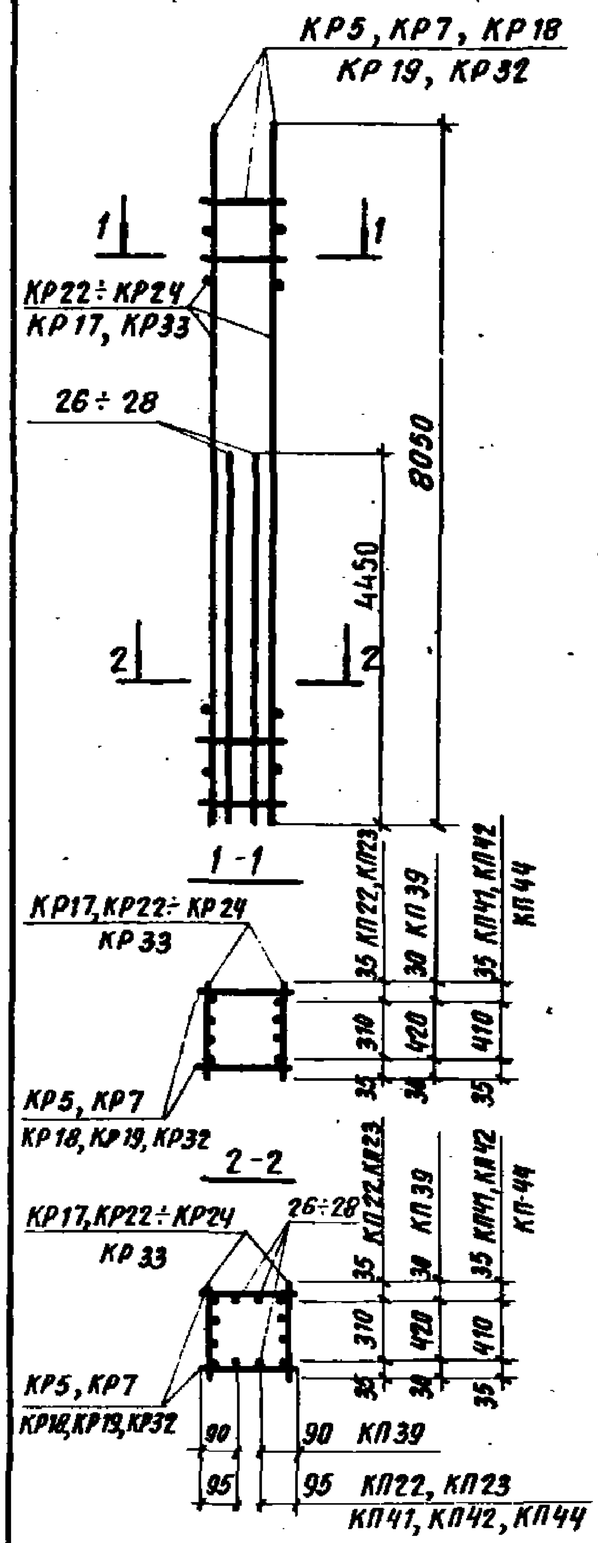

Марка каркаса	Марка изделия	Кол. шт.	№ листа	Вес кг
КП 22	КР 5	2	61	384,0
	КР17	2	63	
	26	4	68	
КП 23	КР 5	2	61	417,2
	КР17	2	63	
	28	4	68	
КП 39	КР 7	2	61	254,2
	КР22	2	64	
	26	4	68	
КП 41	КР 18	2	63	338,0
	КР23	2	64	
	27	4	68	
КП 42	КР 19	2	63	410,4
	КР 24	2	64	
	28	4	68	
КП 44	КР 32	2	67	470,8
	КР33	2	67	
	28	4	68	

ТК	Колонны высотой 7,2 м	Серия 1423-3	
1976	Каркасы КП 22, КП23, КП39, КП41, КП42, КП44	Выпуск 2	Лист 60

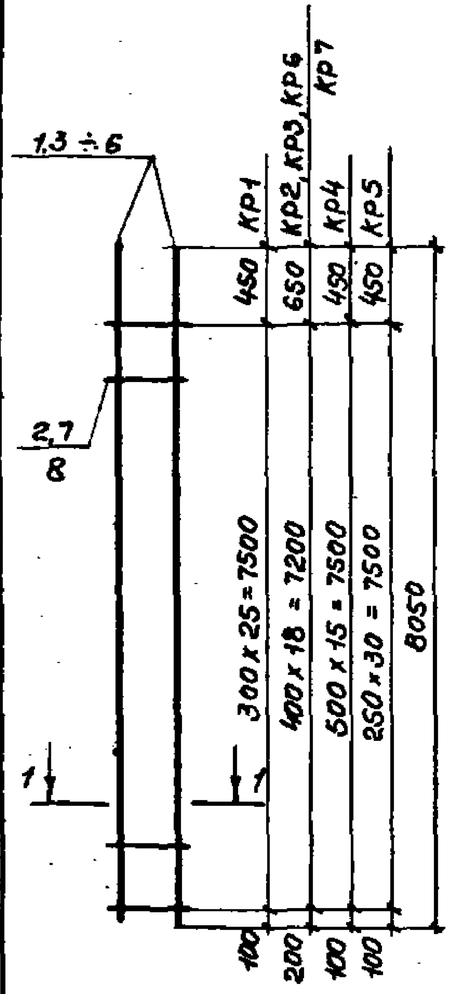

1 - 1

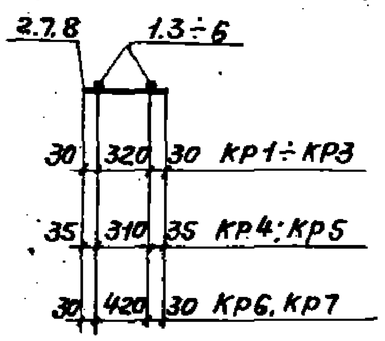

Марка изделия	№ поз.	ф мм	Длина мм	Кол. шт	Выборка стали ф мм	Общая длина	Вес кг
КР1	1	18АIII	8050	2	6АI	9.9	2,2
	2	6АI	380	26	18АIII	16,1	32,2
					Итого		34,4
КР2	2	6АI	380	19	6АI	7.2	1,6
	3	20АIII	8050	2	20АIII	16.1	39,7
					Итого		41,3
КР3	2	6АI	380	19	6АI	7,2	1,6
	4	22АIII	8050	2	22АIII	16,1	48,0
					Итого		49,6
КР4	2	6АI	380	16	6АI	6.1	1,4
	5	25АIII	8050	2	25АIII	16,1	62,0
					Итого		63,4
КР5	6	28АIII	8050	2	8АI	11,8	4,7
	7	8АI	380	31	28АIII	16,1	77,8
					Итого		82,5
КР6	3	20АIII	8050	2	6АI	9,1	2,0
	8	6АI	480	19	20АIII	16,1	39,7
					Итого		41,7
КР7	4	22АIII	8050	2	6АI	9,1	2,0
	8	6АI	480	19	22АIII	16,1	48,0
					Итого		50,0

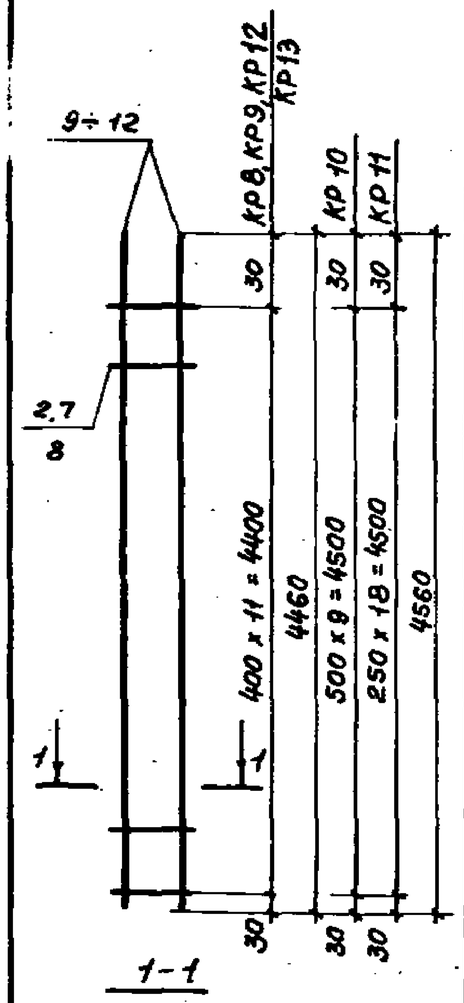

1 - 1

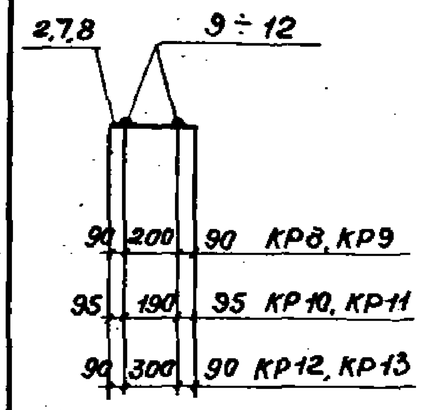

Марка изделия	№ поз.	ф мм	Длина мм	Кол. шт.	Выборка стали ф мм	Общая длина	Вес кг
КР8	2	6АI	380	12	6АI	4,6	1,0
	9	20АIII	4460	2	20АIII	8,9	21,9
					Итого		22,9
КР9	2	6АI	380	12	6АI	4,6	1,0
	10	22АIII	4460	2	22АIII	8,9	26,6
					Итого		27,6
КР10	2	6АI	380	10	6АI	3,8	0,8
	11	25АIII	4560	2	25АIII	9,1	35,0
					Итого		35,8
КР11	7	8АI	380	19	8АI	7,2	2,8
	12	28АIII	4560	2	28АIII	9,1	44,0
					Итого		46,8
КР12	8	6АI	480	12	6АI	5,8	1,3
	9	20АIII	4460	2	20АIII	[illegible]	[illegible]
					Итого		[illegible]
КР13	8	6АI	480	12	6АI	5,[illegible]	[illegible]
	10	22АIII	4460	2	22АIII	[illegible]	[illegible]
					Итого		[illegible]

Рук. группы Нанинина
Дата выпуска
г. Москва

ТК	Колонны высотой 7,2м	Серия 1.423-3	
1976	Каркасы КР1 ÷ КР7	Выпуск 2	Лист 61

ТК	Колонны высотой [illegible]	Серия 1.4[illegible]	
1976	Каркасы КР8 ÷ КР[illegible]	Выпуск 2	Лист 6[illegible]

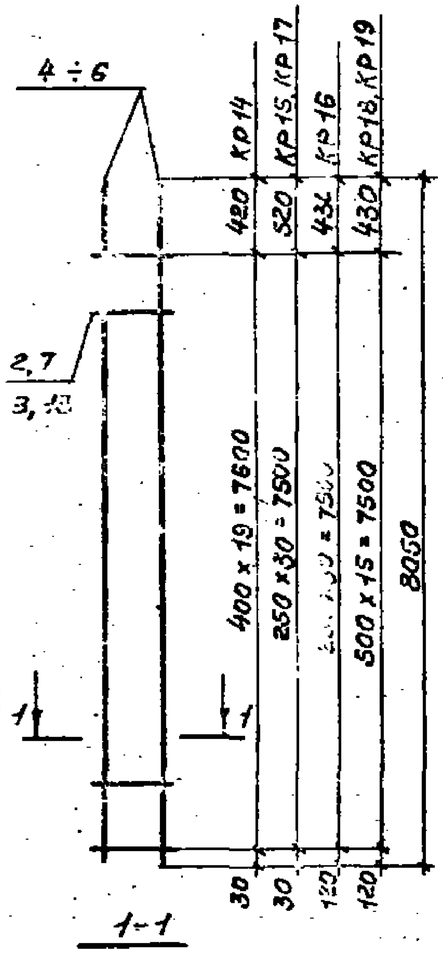

Марка изделия	№ поз	ф мм	Длина мм	Кол. шт.	Выборка стали ф мм	Общая длина м	Вес кг
КР14	2	6АI	380	20	6АI	7,6	1,7
	4	22АIII	8050	2	22АIII	16,1	48,0
					Итого		49,7
КР15 КР16	2	6АI	380	31	6АI	11,8	2,6
	5	25АIII	8050	2	25АIII	16,1	62,0
					Итого		64,6
КР17	6	28АIII	8050	2	8АI	11,8	4,7
	7	8АI	380	31	28АIII	16,1	77,8
					Итого		82,5
КР18	5	25АIII	8050	2	6АI	7,7	1,7
	8	6АI	480	16	25АIII	16,1	62,0
					Итого		63,7
КР19	6	28АIII	8050	2	8АI	7,7	3,0
	13	8АI	480	16	28АIII	16,1	77,8
					Итого		80,8

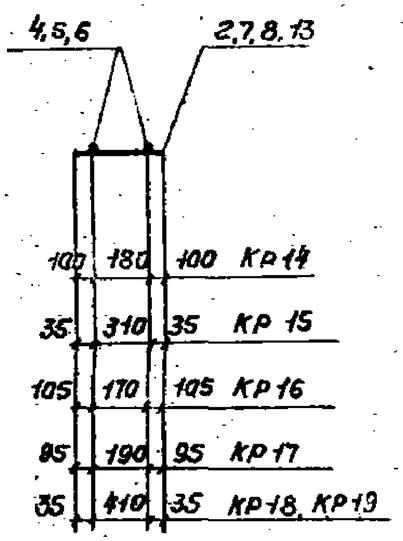

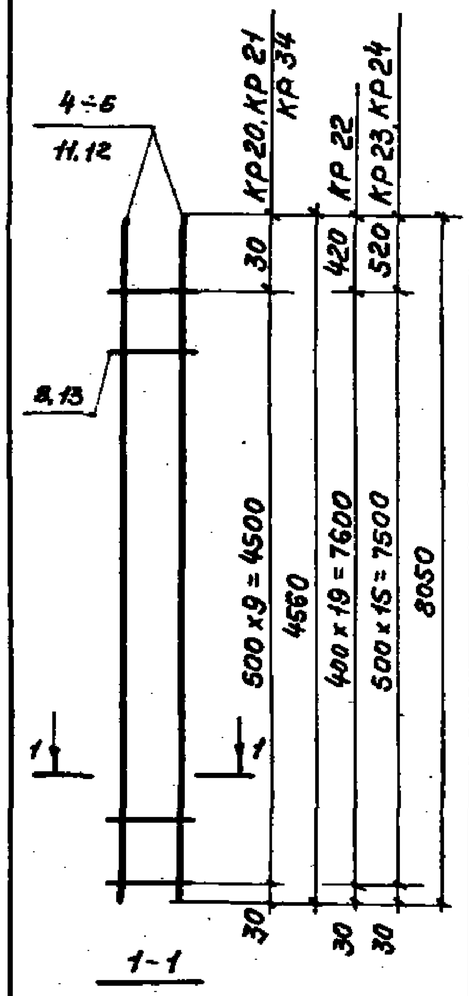

Марка изделия	№ поз.	ф мм	Длина мм	Кол. шт.	Выборка стали ф мм	Общая длина м	Вес кг
КР20	8	6АI	480	10	6АI	4,8	1,1
	11	25АIII	4560	2	25АIII	9,1	35,0
					Итого		36,1
КР21	12	28АIII	4560	2	8АI	4,8	1,9
	13	8АI	480	10	28АIII	9,1	44,0
					Итого		45,9
КР22	4	22АIII	8050	2	6АI	9,6	2,1
	8	6АI	480	20	22АIII	16,1	48,0
					Итого		50,1
КР23	5	25АIII	8050	2	6АI	7,7	1,7
	8	6АI	480	16	25АIII	16,1	62,0
					Итого		63,7
КР24	6	28АIII	8050	2	8АI	7,7	3,0
	13	8АI	480	16	28АIII	16,1	77,8
					Итого		80,8
КР34	11	25АIII	4560	2	8АI	4,8	1,9
	13	8АI	480	10	25АIII	9,1	35,0
					Итого		36,9

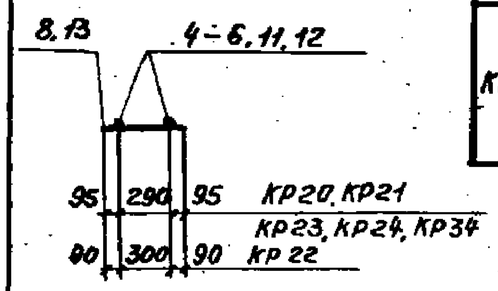

ТК	Колонны высотой 7,2 м	Серия 1.423-3	
1976	Каркасы КР14 ÷ КР19	Выпуск 2	Лист 63

ТК	Колонны высотой 7,2 м	Серия 1.423-3	
1976	Каркасы КР20 ÷ КР24, КР34	Выпуск 2	Лист 64

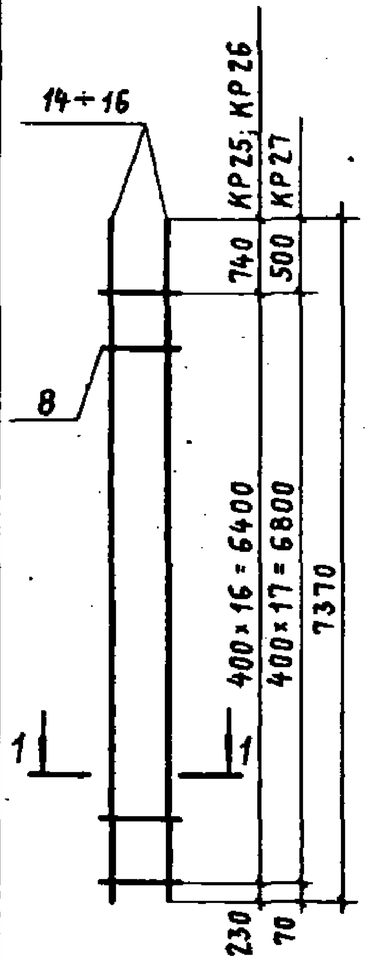

1-1

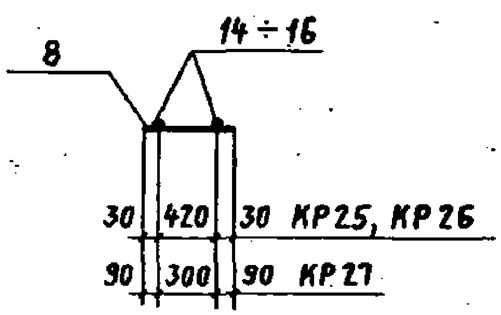

Марка изделия	№ поз.	ф мм	Длина мм	Кол. шт.	Выборка стали ф мм	Общая длина, м	Вес кг
КР25	8	6АI	480	17	6АI	8,2	1,8
	14	20АIII	7370	2	20АIII	14,7	36,3
					Итого		38,1
КР26	8	6АI	480	17	6АI	8,2	1,8
	15	22АIII	7370	2	22АIII	14,7	43,9
					Итого		45,7
КР27	8	6АI	480	18	6АI	8,6	1,9
	15	22АIII	7370	2	22АIII	14,7	43,9
					Итого		45,8

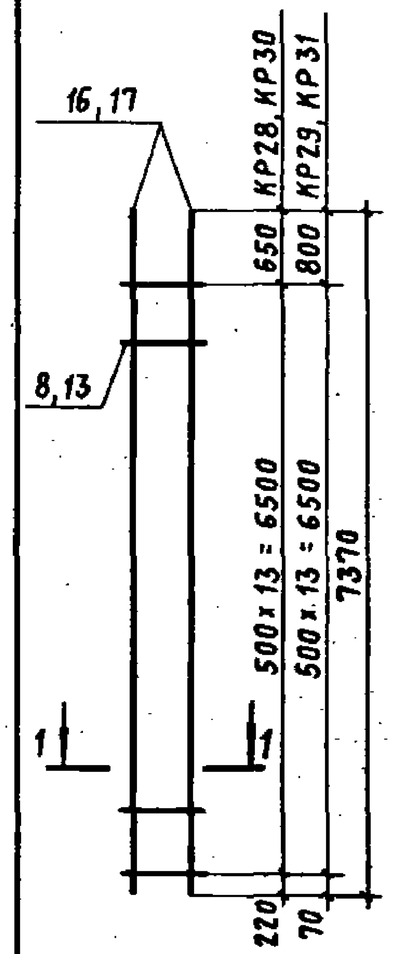

1-1

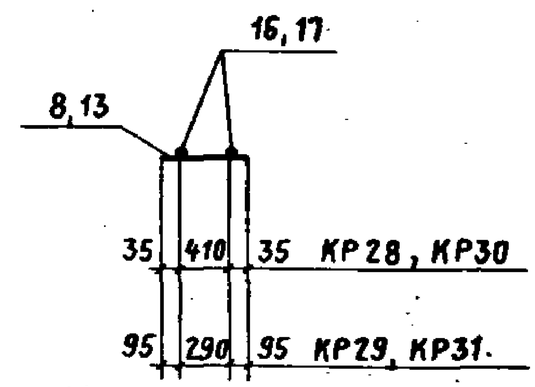

Марка изделия	№ поз.	ф мм	Длина мм	Кол. шт.	Выборка стали ф мм	Общая длина, м	Вес кг
КР28 КР29	8	6АI	480	14	6АI	6,7	1,5
	16	25АIII	7370	2	25АIII	14,7	56,6
					Итого		58,1
КР30 КР31	13	8АI	480	14	8АI	6,7	2,6
	17	28АIII	7370	2	28АIII	14,7	71,0
					Итого		73,6

135В

Инв. № подл. | Подпись и дата | Взам. инв. №
Дата выпуска
г. Москва

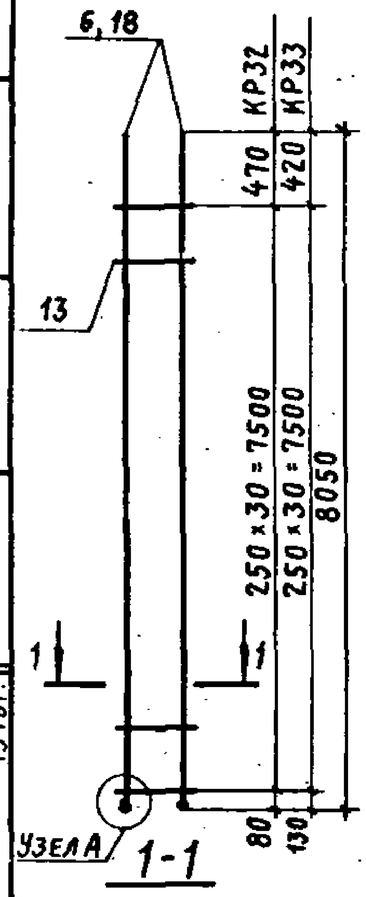

Марка изделия	№ поз.	ф мм	Длина мм	Кол. шт.	Выборка стали ф мм	Общая длина, м	Вес кг
КР32	13	8 А I	480	31	8 А I	14,9	5,9
	18	32 А III	8100	2	32 А III	16,2	102,2
					Итого		108,1
КР33	6	28 А III	8050	2	8 А I	14,9	5,9
	13	8 А I	480	31	28 А III	16,1	77,8
					Итого		83,7

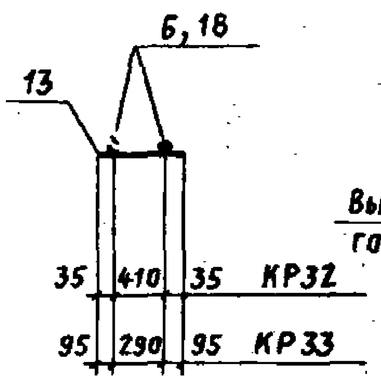

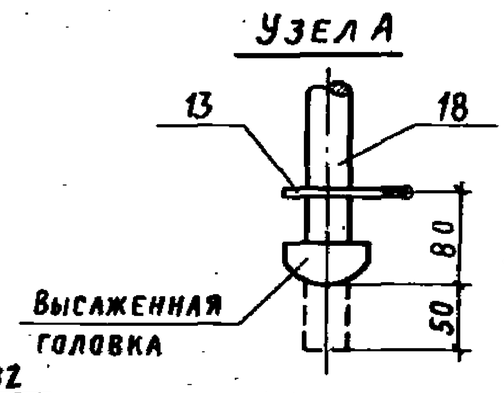

Марка изделия	№ поз.	ф мм	Длина мм	Кол. шт.	Выборка стали ф мм	Общая длина, м	Вес кг
Отдельные стержни	2	6 А I	380	1	6 А I	0,38	0,08
	7	8 А I	380	1	8 А I	0,38	0,15
	8	6 А I	480	1	6 А I	0,48	0,11
	13	8 А I	480	1	8 А I	0,48	0,19
	25	20 А III	4450	1	20 А III	4,5	11,0
	26	22 А III	4450	1	22 А III	4,5	13,5
	27	25 А III	4450	1	25 А III	4,5	17,3
	28	28 А III	4450	1	28 А III	4,5	21,8

Дата выпуска

ТК	Колонны высотой 7,2 м	Серия 1.423-3	
1976	Каркасы КР32, КР33	Выпуск 2	Лист 67

ТК	Колонны высотой 7,2 м	Серия 1.423-3	
1976	Отдельные стержни	Выпуск 2	Лист 68

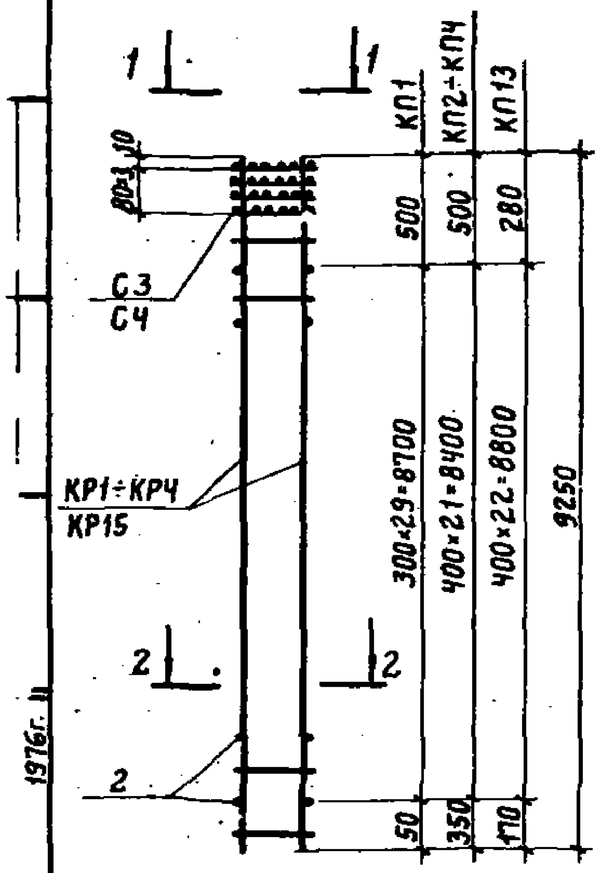

Марка каркаса	Марка изделия	Кол. шт.	№ листа	Вес кг
КП1	КР1	2	83	91,4
	2	60	92	
	С3	4	115	
КП2	КР2	2	83	106,1
	2	44	92	
	С3	4	115	
КП3	КР3	2	83	125,3
	2	44	92	
	С3	4	115	
КП4	КР4	2	83	157,3
	2	44	92	
	С3	4	115	
КП13	КР15	2	85	160,5
	2	46	92	
	С4	4	116	

1-1

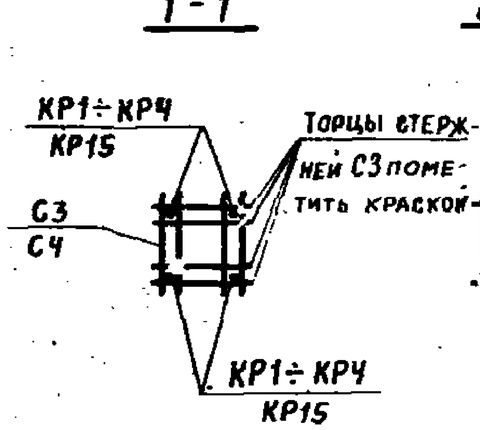

2-2

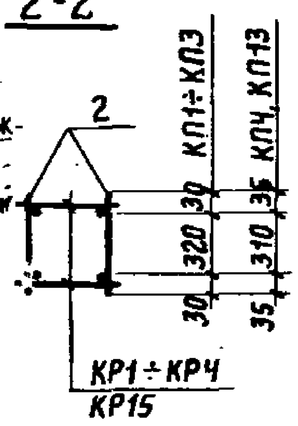

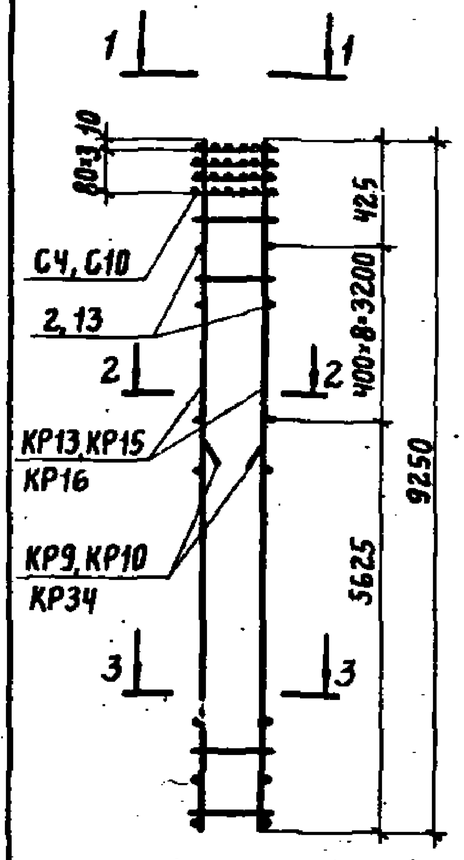

Марка каркаса	Марка изделия	Кол. шт.	№ листа	Вес кг
КП14	КР13	2	85	161,2
	КР9	2	84	
	2	18	92	
	С4	4	116	
КП15	КР15	2	85	223,2
	КР10	2	84	
	2	18	92	
	С4	4	116	
КП16	КР16	2	85	307,6
	КР34	2	88	
	13	18	92	
	С10	4	118	

1-1

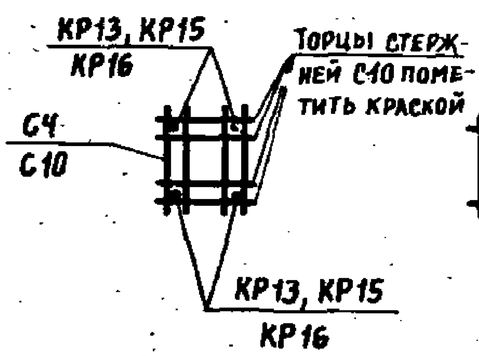

2-2

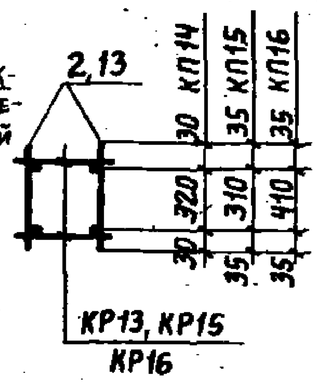

3-3

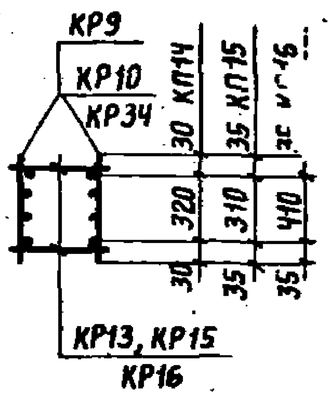

ТК	Колонны высотой 8,4м	Серия 1.423-3	
1976	Каркасы КП1÷КП4, КП13	Выпуск 2	Лист 69

ТК	Колонны высотой 8,4м	Серия 1.423-3	
1976	Каркасы КП14÷КП16	Выпуск 2	Лист 70

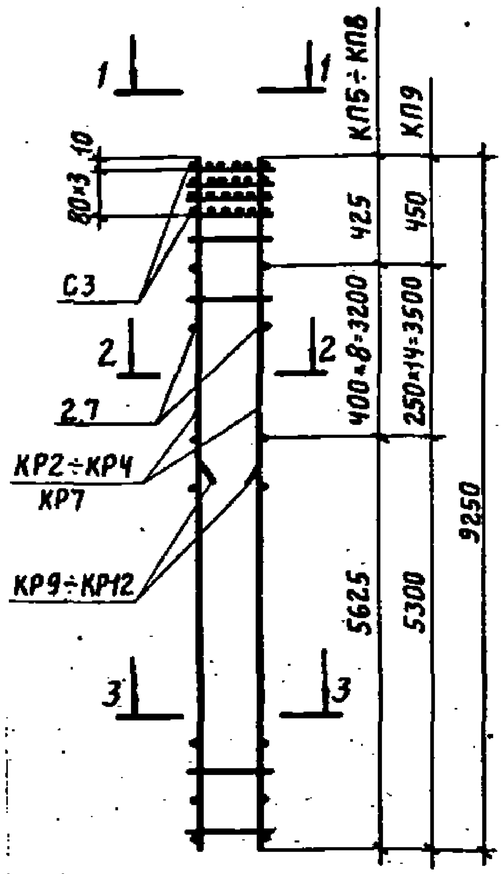

Марка каркаса	Марка изделия	Кол. шт.	№ листа	Вес кг
КП5	КР2	2	83	158,2
	КР9	2	84	
	2	18	92	
	С3	4	115	
КП6	КР3	2	83	188,2
	КР10	2	84	
	2	18	92	
	С3	4	115	
КП7	КР4	2	83	220,2
	КР10	2	84	
	2	18	92	
	С3	4	115	
КП8	КР4	2	83	238,4
	КР11	2	84	
	2	18	92	
	С3	4	115	
КП9	КР7	2	83	306,7
	КР12	2	84	
	7	30	92	
	С3	4	115	

1-1

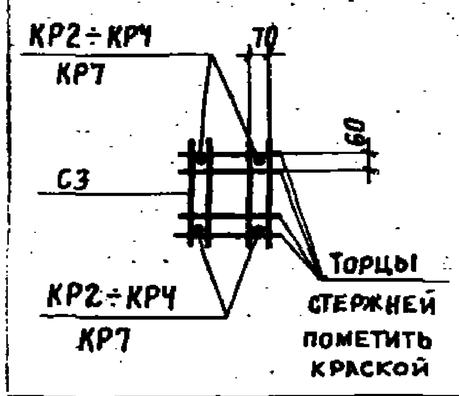

2-2

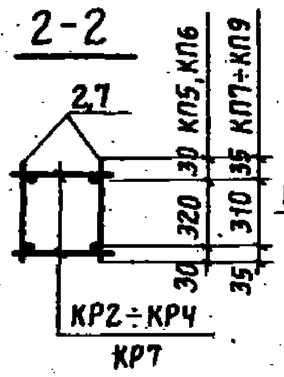

3-3

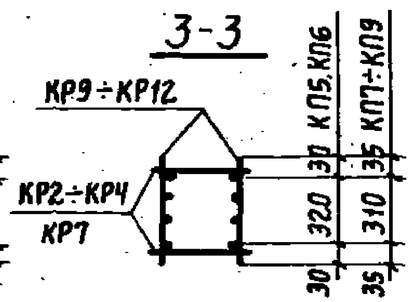

ТК	Колонны высотой 8,4 м	Серия 1.423-3	
1976	Каркасы КП5÷КП9	Выпуск 2	Лист 71

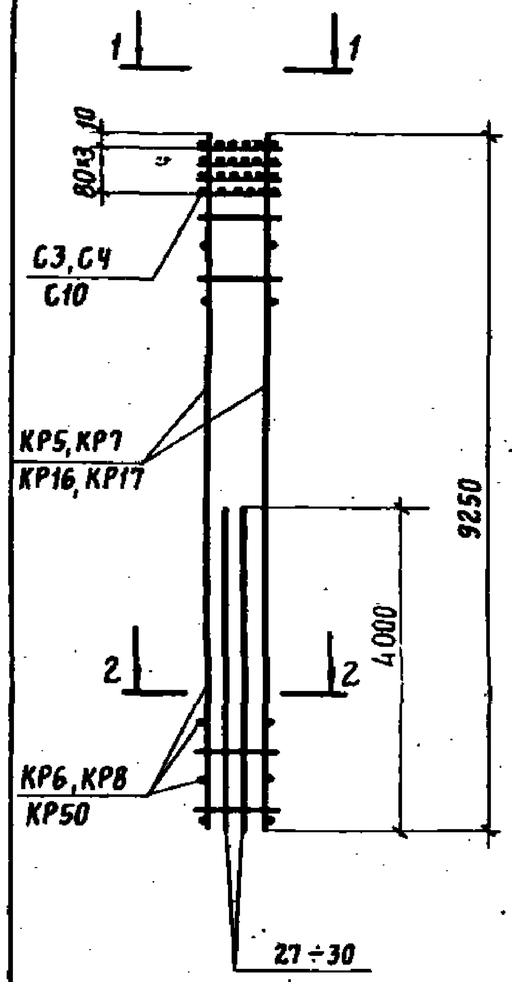

Марка каркаса	Марка изделия	Кол. шт.	№ листа	Вес кг
КП10	КР5	2	83	366,0
	КР6	2	83	
	29	4	92	
	С3	4	115	
КП11	КР7	2	83	464,1
	КР8	2	83	
	30	4	92	
	С3	4	115	
КП17	КР16	2	85	425,0
	КР50	2	90	
	27	4	92	
	С10	4	118	
КП18	КР17	2	85	439,4
	КР8	2	83	
	28	4	92	
	С4	4	116	
КП52	КР16	2	85	462,9
	КР50	2	90	
	30	4	92	
	С10	4	118	

1-1

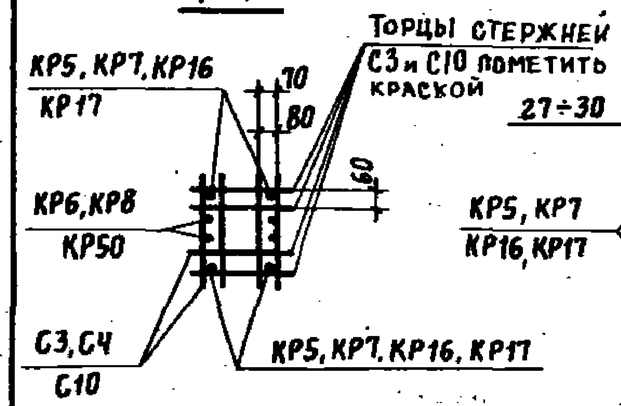

2-2

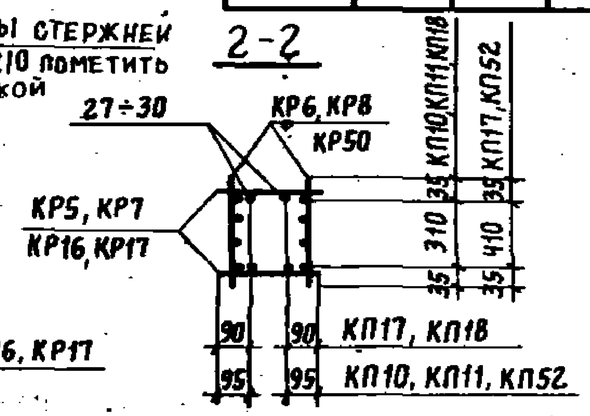

ТК	Колонны высотой 8,4 м	Серия 1.423-3	
1976	Каркасы КП10, КП11, КП17, КП18, КП52	Выпуск 2	Лист 72

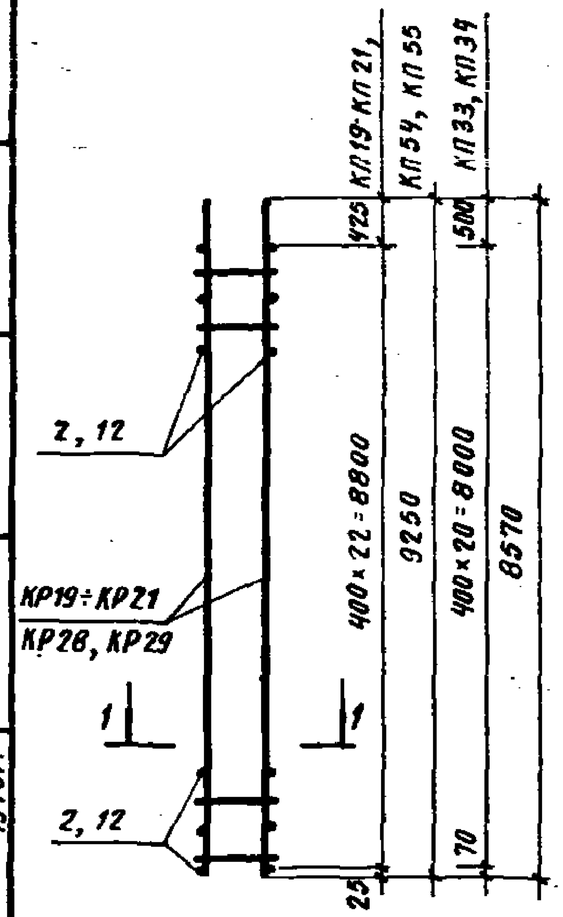

1-1

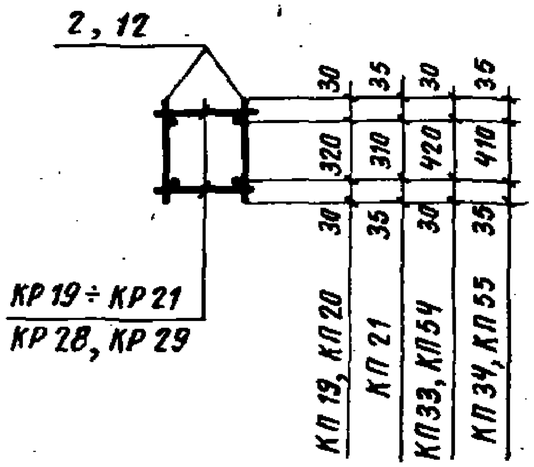

Марка каркаса	Марка изделия	Кол. шт	№ листа	Вес кг
КП 19	КР 19	2	85	99,7
	2	46	92	
КП 20	КР 20	2	85	118,9
	2	46	92	
КП 21	КР 21	2	85	150,9
	2	46	92	
КП 33	КР 28	2	87	111,0
	12	42	92	
КП 34	КР 29	2	87	140,6
	12	42	92	
КП 54	КР 20	2	85	120,3
	12	46	92	
КП 55	КР 21	2	85	152,3
	12	46	92	

ТК	Колонны высотой 8,4 м	Серия 1.423-3	
1976	Каркасы КП 19 ÷ КП 21, КП 33, КП 34, КП 54, КП 55	Выпуск 2	Лист 73

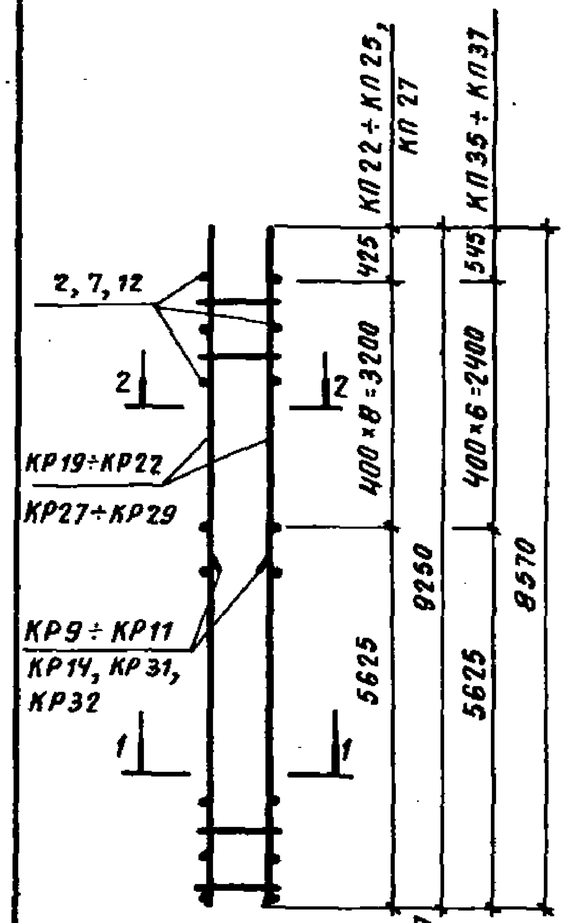

1-1

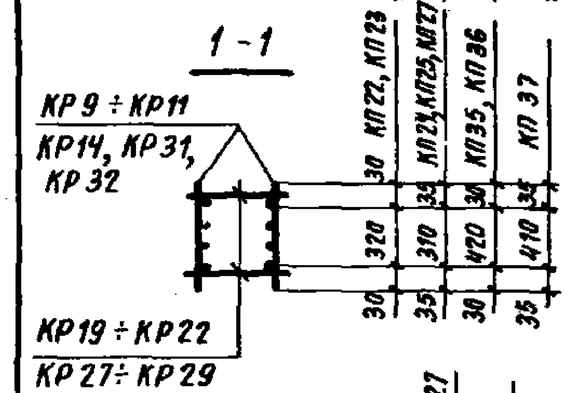

2-2

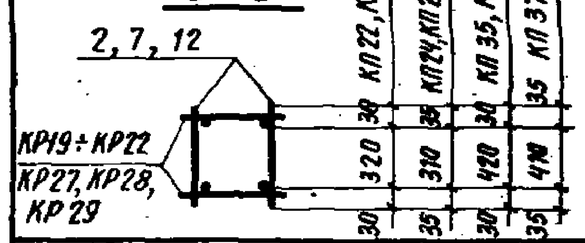

Марка каркаса	Марка изделия	Кол шт.	№ листа	Вес кг
КП 22	КР 19	2	85	151,6
	КР 9	2	84	
	2	18	92	
КП 23	КР 20	2	85	181,6
	КР 10	2	84	
	2	18	92	
КП 24	КР 21	2	85	213,6
	КР 10	2	84	
	2	18	92	
КП 25	КР 21	2	85	231,8
	КР 11	2	84	
	2	18	92	
КП 27	КР 22	2	85	295,5
	КР 14	2	84	
	7	18	92	
КП 35	КР 27	2	87	144,7
	КР 31	2	88	
	12	14	92	
КП 36	КР 28	2	87	173,1
	КР 32	2	88	
	12	14	92	
КП 37	КР 29	2	87	202,7
	КР 32	2	88	
	12	14	92	

ТК	Колонны высотой 8,4 м	Серия 1.423-3	
1976	Каркасы КП 22 ÷ КП 25, КП 27, КП 35 ÷ КП 37	Выпуск 2	Лист 74

1976г.
Дата выпуска
г. Москва
14770-04 46

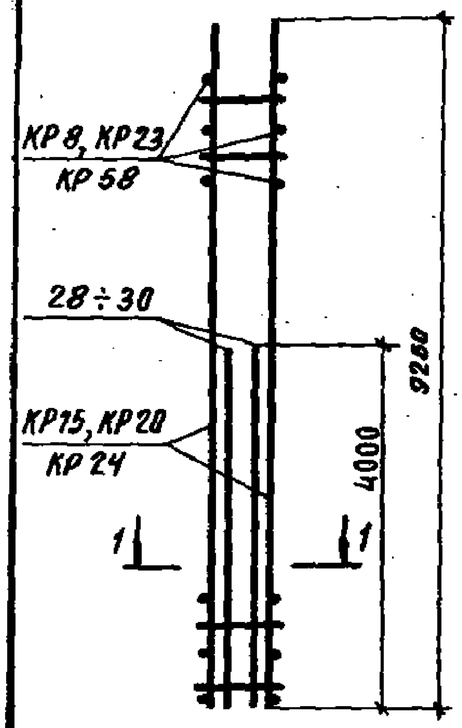

Марка каркаса	Марка изделия	Кол. шт.	№ листа	Вес кг
КП 26	КР 20	2	85	277,2
	КР 23	2	87	
	28	4	92	
КП 28	КР 15	2	85	341,2
	КР 58	2	91	
	28	4	92	
КП 29	КР 15	2	85	355,0
	КР 58	2	91	
	29	4	92	
КП 30	КР 24	2	87	458,9
	КР 8	2	83	
	30	4	92	

1 - 1

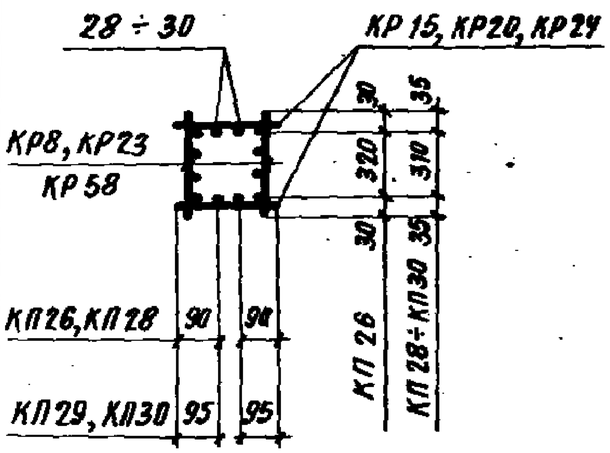

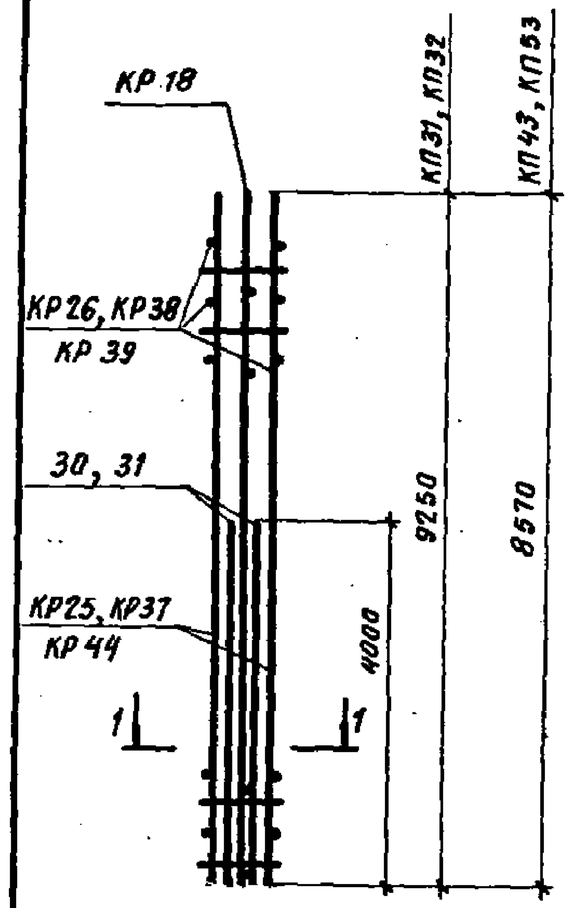

Марка каркаса	Марка изделия	Кол. шт.	№ листа	Вес кг
КП 31	КР 25	2	88	570,7
	КР 26	2	88	
	30	4	92	
КП 32	КР 25	2	88	595,6
	КР 26	2	88	
	31	4	92	
КП 43	КР 37	2	86	484,3
	КР 38	2	86	
	30	4	92	
КП 53	КР 44	2	86	580,2
	КР 39	2	86	
	КР 18	1	89	
	31	4	92	

1 - 1

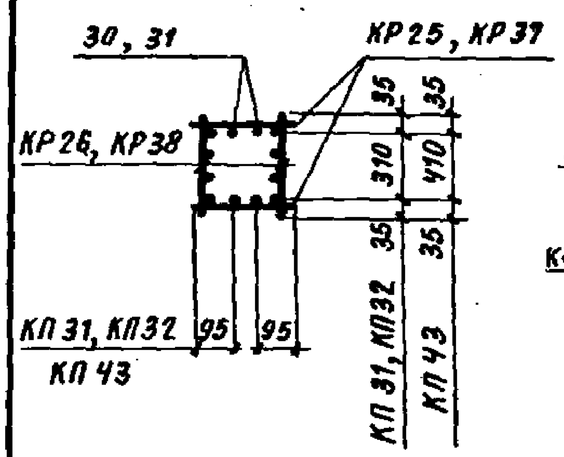

1 - 1

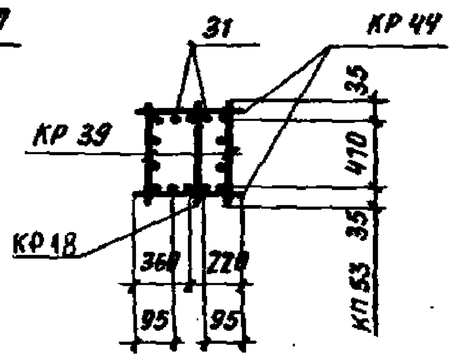

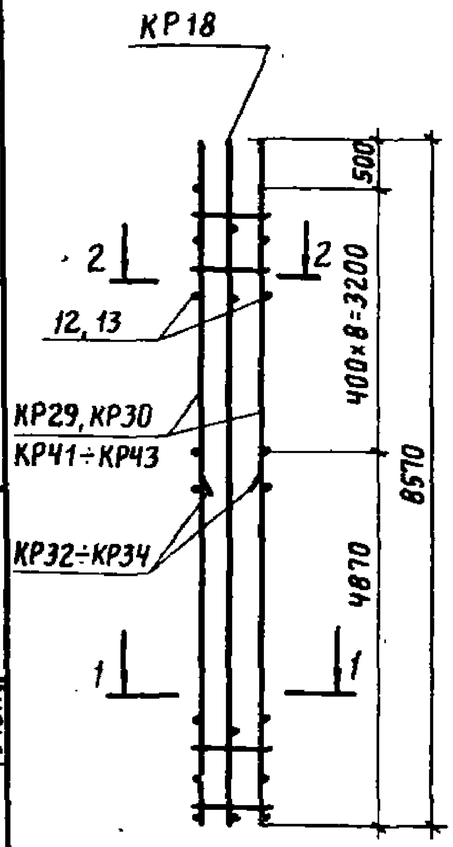

Марка каркаса	Марка изделия	Кол. шт.	№ листа	Вес кг
КП38	КР29	2	87	221,4
	КР33	2	88	
	12	18	92	
КП39	КР30	2	87	282,6
	КР34	2	88	
	13	18	92	
КП46	КР41	2	89	191,6
	КР32	2	88	
	КР18	1	89	
	12	18	92	
КП47	КР42	2	89	221,2
	КР32	2	88	
	КР18	1	89	
	12	18	92	
КП48	КР42	2	89	239,4
	КР33	2	88	
	КР18	1	89	
	12	18	92	
КП49	КР43	2	89	301,2
	КР34	2	88	
	КР18	1	89	
	13	18	92	

1-1

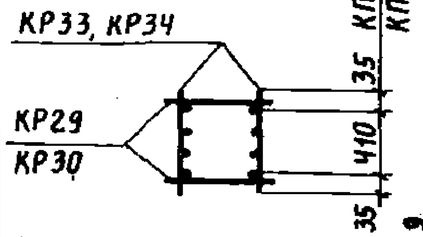

2-2

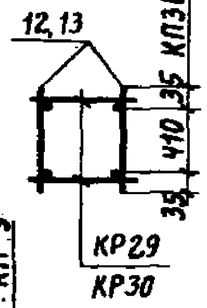

1-1

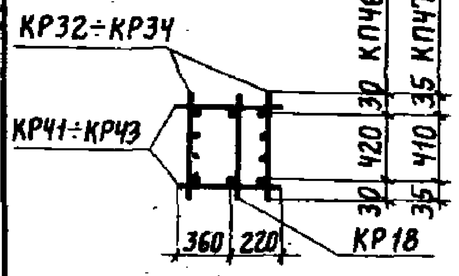

2-2

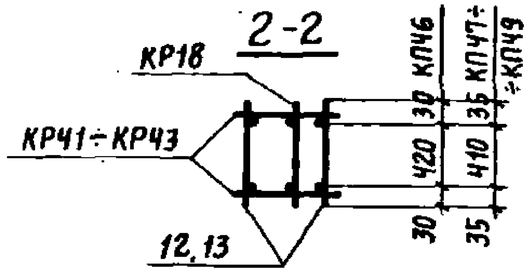

ТК	Колонны высотой 8,4м	Серия 1.423-3	
1976	Каркасы КП38, КП39, КП46÷КП49	Выпуск 2	Лист 77

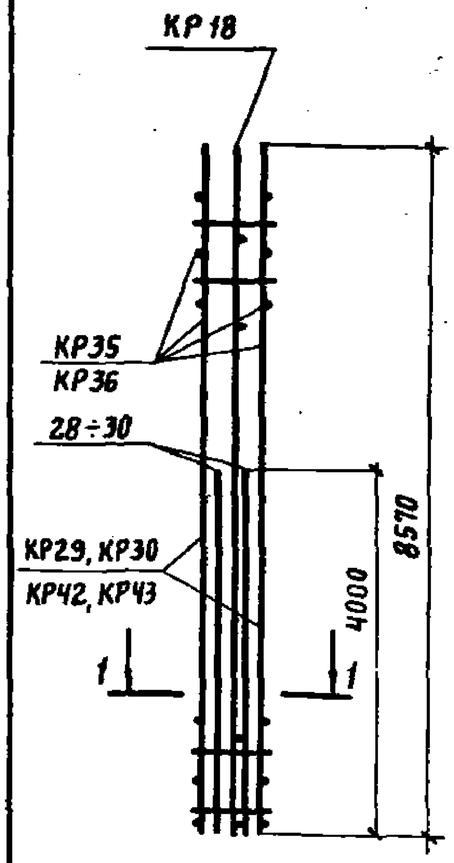

Марка каркаса	Марка изделия	Кол. шт.	№ листа	Вес кг
КП40	КР29	2	87	333,6
	КР35	2	86	
	29	4	92	
КП41	КР30	2	87	394,2
	КР36	2	86	
	28	4	92	
КП42	КР30	2	87	423,7
	КР36	2	86	
	30	4	92	
КП50	КР42	2	89	351,6
	КР35	2	86	
	КР18	1	89	
	29	4	92	
КП51	КР43	2	89	412,8
	КР36	2	86	
	КР18	1	89	
	28	4	92	

1-1

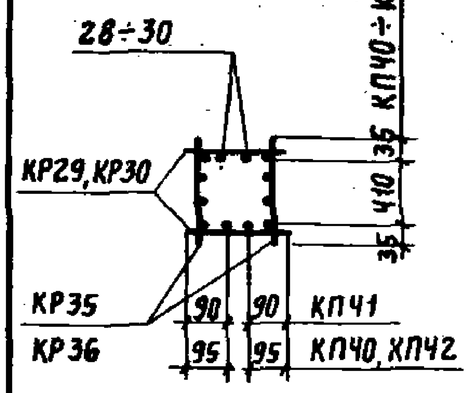

1-1

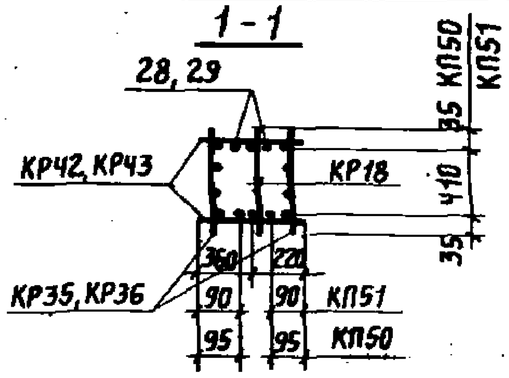

ТК	Колонны высотой 8,4м	Серия 1.423-3	
1976	Каркасы КП40÷КП42, КП50, КП51	Выпуск 2	Лист 78

Инв. № подл. | Подпись и дата | Взам. инв. №
Дата выпуска
г. Москва

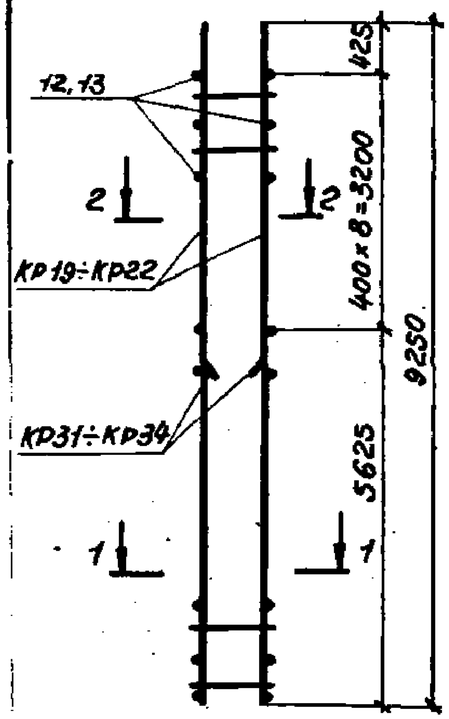

Марка каркаса	Марка изделия	Кол. шт.	№ листа	Вес кг
КП 56	КР 19	2	85	152,4
	КР 31	2	88	
	12	18	92	
КП 57	КР 20	2	85	182,4
	КР 32	2	88	
	12	18	92	
КП 58	КР 21	2	85	214,4
	КР 32	2	88	
	12	18	92	
КП 59	КР 21	2	85	232,6
	КР 33	2	88	
	12	18	92	
КП 60	КР 22	2	85	296,6
	КР 34	2	88	
	13	18	92	

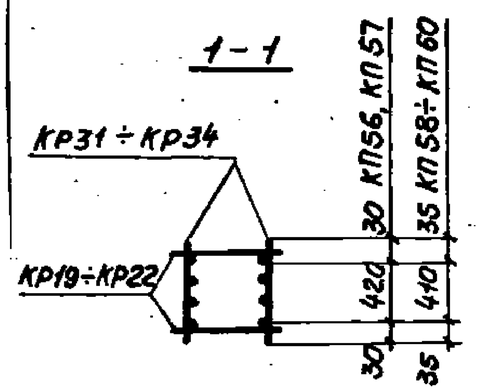

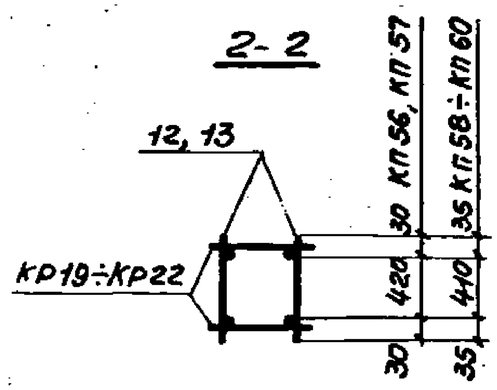

ТК	Колонны высотой 8,4 м	Серия 1.423-3	
1976	Каркасы КП 56 ÷ КП 60	Выпуск 2	Лист 79

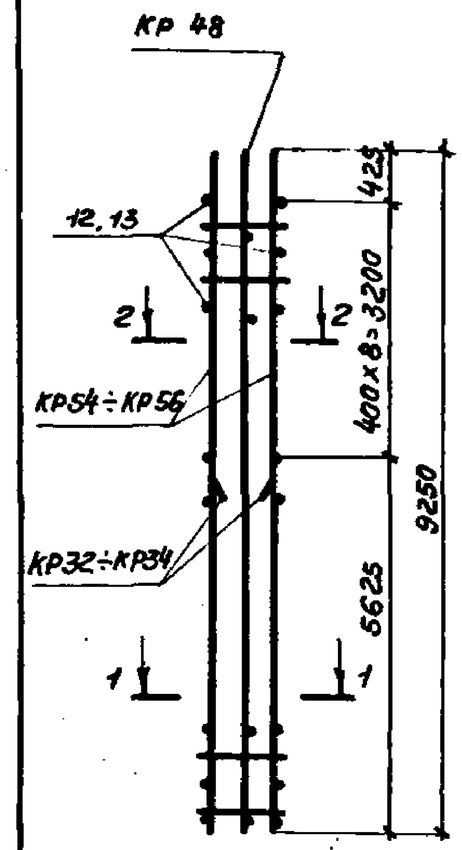

Марка каркаса	Марка изделия	Кол. шт.	№ листа	Вес кг
КП 67	КР 54	2	91	201,5
	КР 32	2	88	
	КР 48	1	90	
	12	18	92	
КП 68	КР 55	2	91	233,5
	КР 32	2	88	
	КР 48	1	90	
	12	18	92	
КП 69	КР 55	2	91	251,7
	КР 33	2	88	
	КР 48	1	90	
	12	18	92	
КП 70	КР 66	2	91	316,7
	КР 34	2	88	
	КР 48	1	90	
	13	18	92	

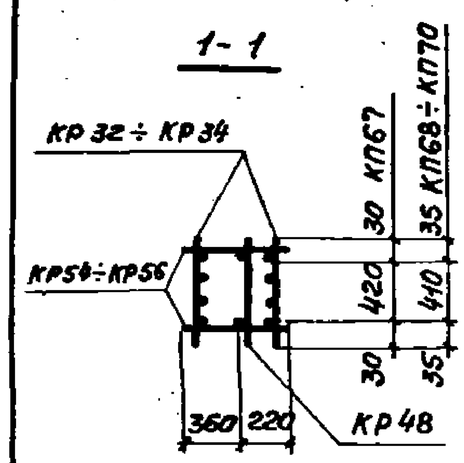

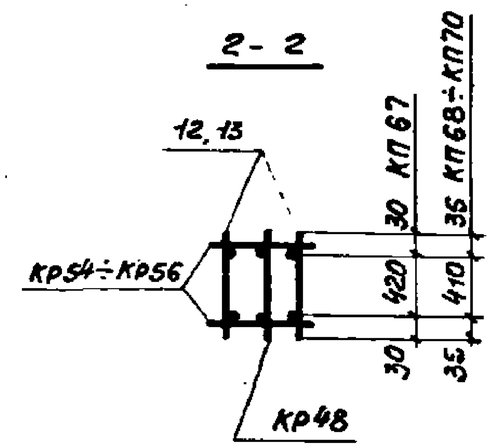

ТК	Колонны высотой 8,4 м	Серия 1.423-3	
1976	Каркасы КП 67 ÷ КП 70	Выпуск 2	Лист 80

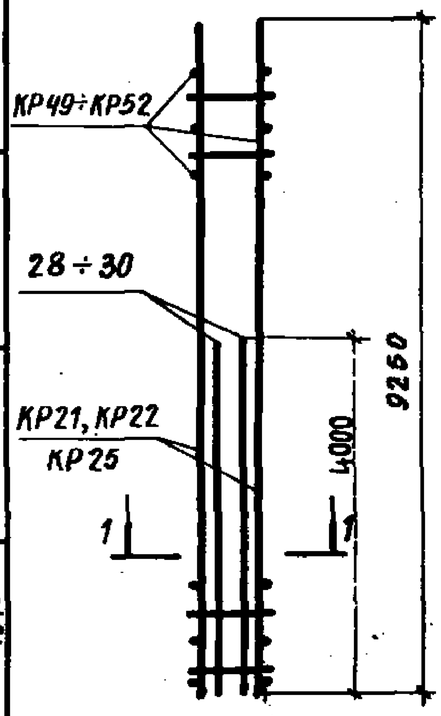

1-1

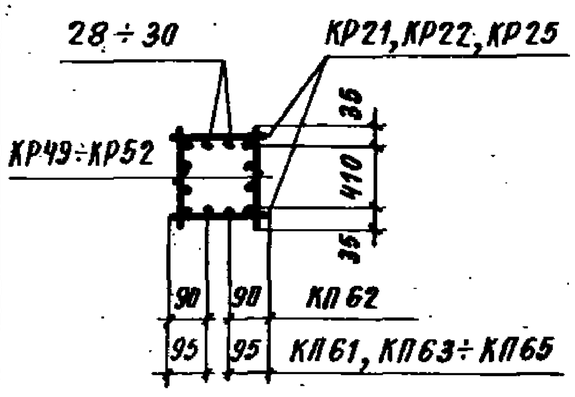

Марка каркаса	Марка изделия	Кол. шт.	№ листа	Вес кг
КП 61	КР 21	2	85	356,0
	КР 49	2	90	
	29	4	92	
КП 62	КР 22	2	85	422,4
	КР 50	2	90	
	28	4	92	
КП 63	КР 22	2	85	451,9
	КР 50	2	90	
	30	4	92	
КП 64	КР 25	2	88	517,7
	КР 51	2	90	
	30	4	92	
КП 65	КР 25	2	88	573,7
	КР 52	2	90	
	30	4	92	

ТК	Колонны высотой 8,4 м	Серия 1.423-3	
1976	Каркасы КП 61 ÷ КП 65	Выпуск 2	Лист 81

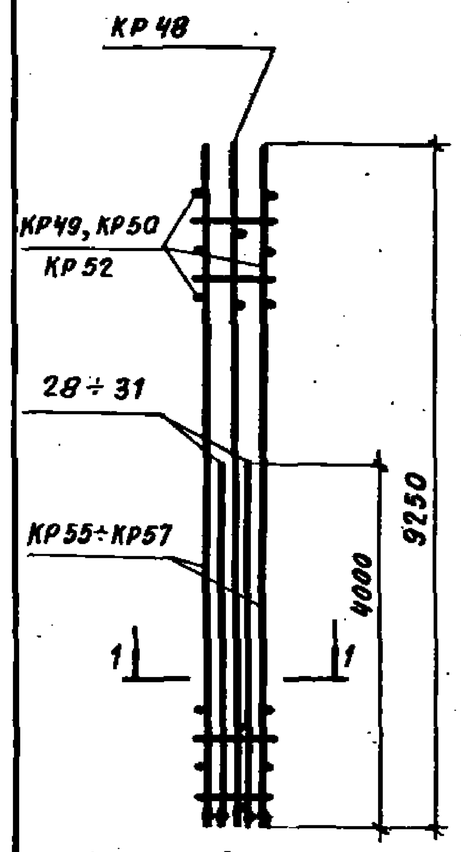

1-1

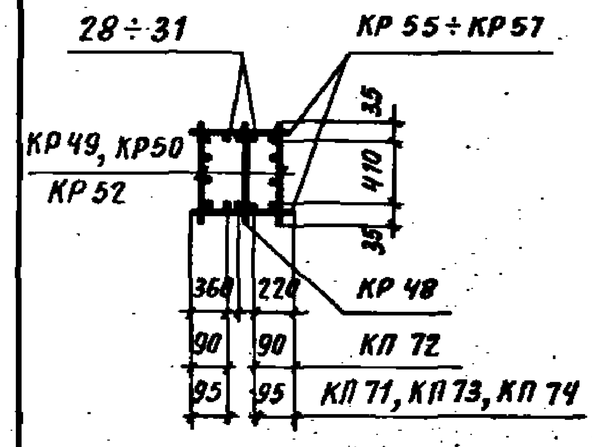

Марка каркаса	Марка изделия	Кол. шт.	№ листа	Вес кг
КП 71	КР 55	2	91	375,1
	КР 49	2	90	
	КР 48	1	90	
	29	4	92	
КП 72	КР 56	2	91	442,5
	КР 50	2	90	
	КР 48	1	90	
	28	4	92	
КП 73	КР 56	2	91	472,0
	КР 50	2	90	
	КР 48	1	90	
	30	4	92	
КП 74	КР 57	2	91	619,7
	КР 52	2	90	
	КР 48	1	90	
	31	4	92	

ТК	Колонны высотой 8,4 м	Серия 1.423-3	
1976	Каркасы КП 71 ÷ КП 74	Выпуск 2	Лист 82

1976г.
Дата выпуска
Инв. №

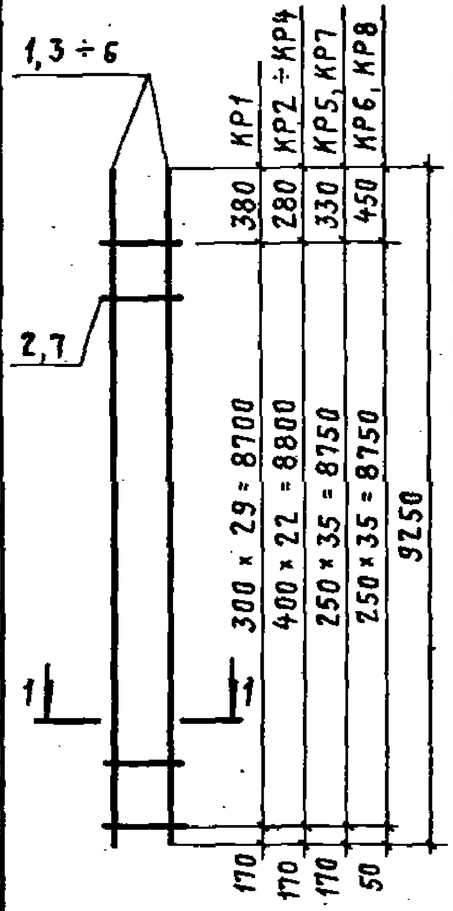

1 - 1

Марка изделия	№ поз.	ф мм	Длина мм	Кол. шт.	Выборка стали ф мм	Общая длина м	Вес кг
КР1	1	18АIII	9250	2	6АI	11,4	2,5
	2	6АI	380	30	18АIII	18,5	37,0
					Итого		39,5
КР2	2	6АI	380	23	6АI	8,7	1,9
	3	20АIII	9250	2	20АIII	18,5	45,6
					Итого		47,5
КР3	2	6АI	380	23	6АI	8,7	1,9
	4	22АIII	9250	2	22АIII	18,5	55,2
					Итого		57,1
КР4	2	6АI	380	23	6АI	8,7	1,9
	5	25АIII	9250	2	25АIII	18,5	71,2
					Итого		73,1
КР5 КР6	2	6АI	380	36	6АI	13,7	3,0
	5	25АIII	9250	2	25АIII	18,5	71,2
					Итого		74,2
КР7 КР8	6	28АIII	9250	2	8АI	13,7	5,4
	7	8АI	380	36	28АIII	18,5	89,4
					Итого		94,8

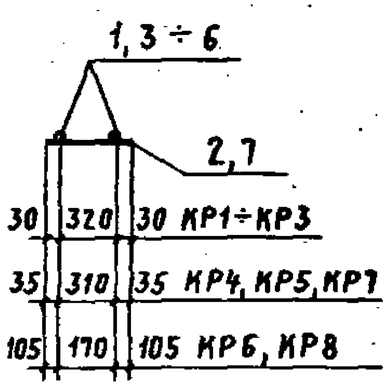

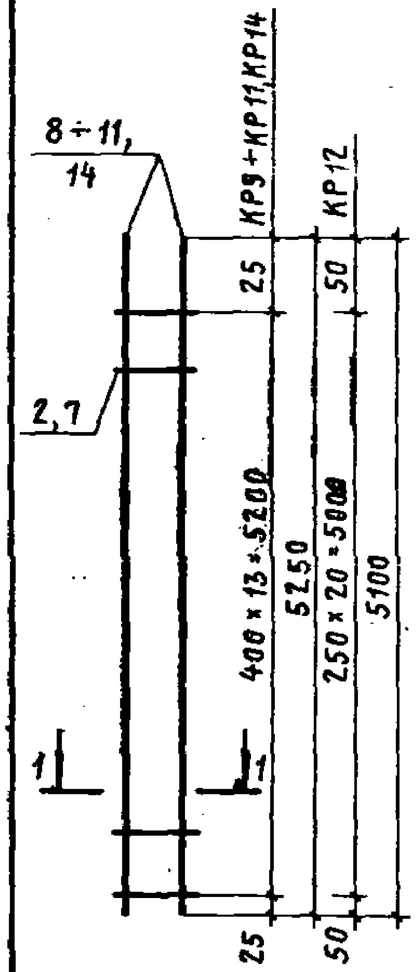

1 - 1

Марка изделия	№ поз.	ф мм	Длина мм	Кол. шт.	Выборка стали ф мм	Общая длина м	Вес кг
КР9	2	6АI	380	14	6АI	5,3	1,2
	8	20АIII	5250	2	20АIII	10,5	25,9
					Итого		27,1
КР10	2	6АI	380	14	6АI	5,3	1,2
	9	22АIII	5250	2	22АIII	10,5	31,3
					Итого		32,5
КР11	2	6АI	380	14	6АI	5,3	1,2
	10	25АIII	5250	2	25АIII	10,5	40,4
					Итого		41,6
КР12	7	8АI	380	21	8АI	8,0	3,2
	11	28АIII	5100	2	28АIII	10,2	49,3
					Итого		52,5
КР14	7	8АI	380	14	8АI	5,3	2,1
	14	28АIII	5250	2	28АIII	10,5	50,7
					Итого		52,8

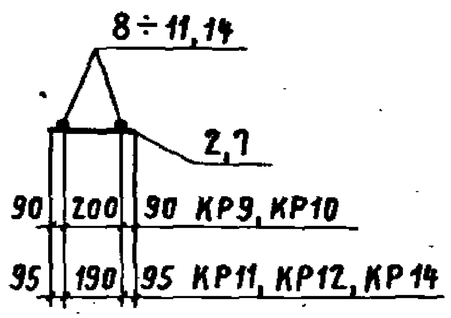

Дата выпуска

ТК 1976	Колонны высотой 8,4 м	Серия 1.423-3	
	Каркасы КР1 ÷ КР8	Выпуск 2	Лист 83

ТК 1976	Колонны высотой 8,4 м	Серия 1.423-3	
	Каркасы КР9 ÷ КР12, КР14	Выпуск 2	Лист 84

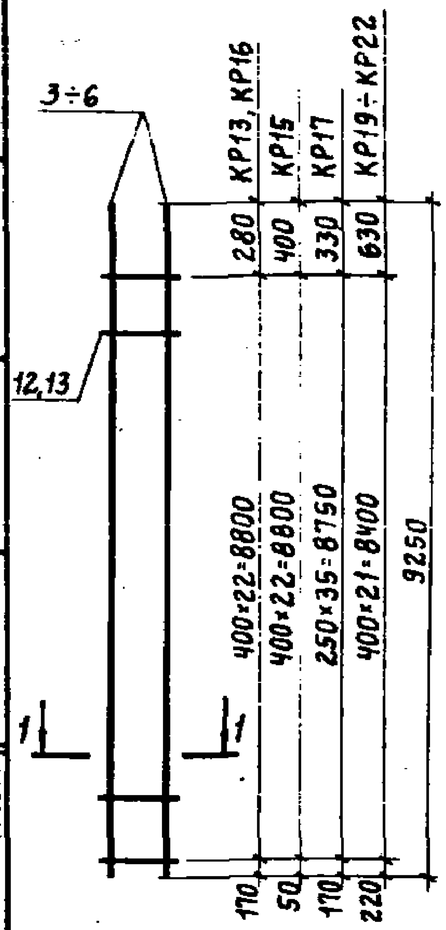

Марка изделия	№ поз.	ф мм	Длина мм	Кол. шт.	Выборка стали ф мм	Общая длина, м	Вес кг
КР13	3	20AIII	9250	2	6AI	11,0	2,4
	12	6AI	480	23	20AIII	18,5	45,6
					Итого		48,0
КР15	5	25AIII	9250	2	6AI	11,0	2,4
	12	6AI	480	23	25AIII	18,5	71,2
					Итого		73,6
КР16	6	28AIII	9250	2	8AI	11,0	4,3
	13	8AI	480	23	28AIII	18,5	89,4
					Итого		93,7
КР17	6	28AIII	9250	2	8AI	17,3	6,8
	13	8AI	480	36	28AIII	18,5	89,4
					Итого		96,2
КР19	3	20AIII	9250	2	6AI	10,6	2,4
	12	6AI	480	22	20AIII	18,5	45,6
					Итого		48,0
КР20	4	22AIII	9250	2	6AI	10,6	2,4
	12	6AI	480	22	22AIII	18,5	55,2
					Итого		57,6
КР21	5	25AIII	9250	2	6AI	10,6	2,4
	12	6AI	480	22	25AIII	18,5	71,2
					Итого		73,6
КР22	6	28AIII	9250	2	8AI	10,6	4,2
	13	8AI	480	22	28AIII	18,5	89,4
					Итого		93,6

1 - 1

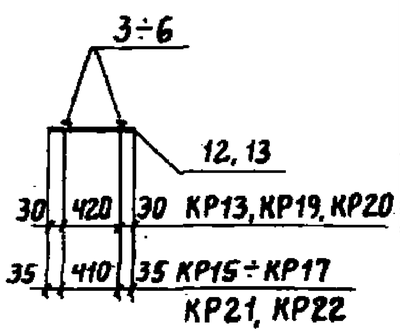

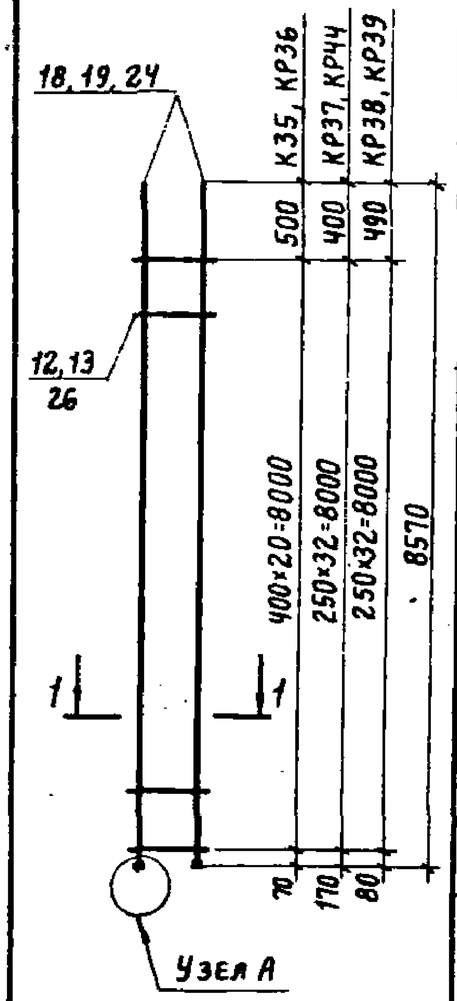

Марка изделия	№ поз.	ф мм	Длина мм	Кол. шт.	Выборка стали ф мм	Общая длина, м	Вес кг
КР35	12	6AI	480	21	6AI	10,1	2,2
	18	25AIII	8570	2	25AIII	17,1	65,8
					Итого		68,0
КР36	13	8AI	480	21	8AI	10,1	4,0
	19	28AIII	8570	2	28AIII	17,1	82,6
					Итого		86,6
КР37	13	8AI	480	33	8AI	15,8	6,2
	24	32AIII	8620	2	32AIII	17,2	108,5
					Итого		114,7
КР38	13	8AI	480	33	8AI	15,8	6,2
	19	28AIII	8570	2	28AIII	17,1	82,6
					Итого		88,8
КР39	13	8AI	480	33	8AI	15,8	6,2
	24	32AIII	8620	2	32AIII	17,2	108,5
					Итого		114,7
КР44	23	32AIII	8620	2	8AI	18,6	7,3
	25	8AI	580	32	32AIII	17,2	108,5
					Итого		115,8

1 - 1

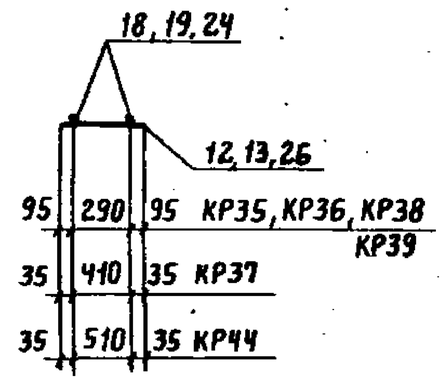

Узел А

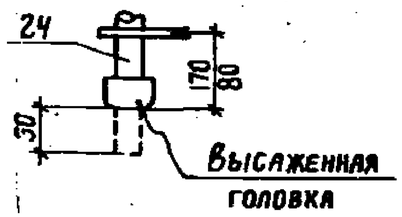

ТК	Колонны высотой 8,4 м	Серия 1.423-3	
1967	Каркасы КР13, КР15÷КР17, КР19÷КР22	Выпуск 2	Лист 85

ТК	Колонны высотой 8,4м	Серия 1.423-3	
1967	Каркасы КР35÷КР39, КР44	Выпуск 2	Лист 86

Гл. архитектор ЦПКШИНА 1976г.
Дата выпуска
г. Москва

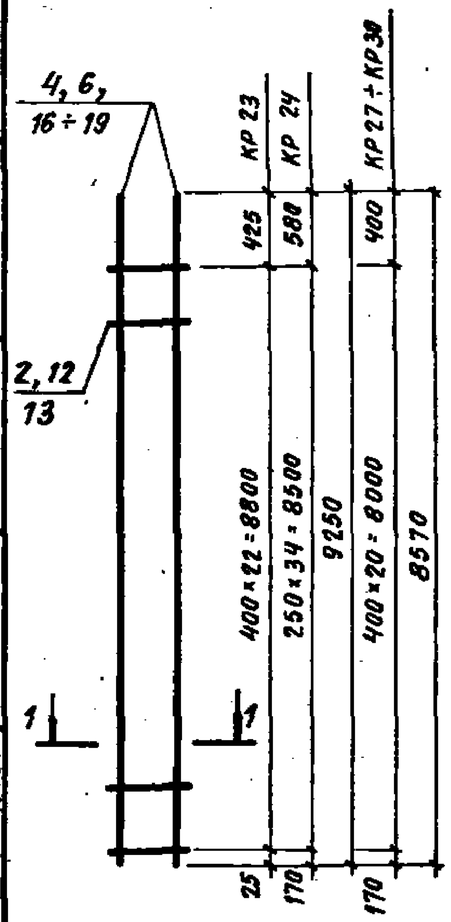

Марка изделия	№ поз.	ф мм	Длина мм	Кол. шт.	Выборка стали ф мм	Общая длина	Вес кг
КР 23	2	6 А I	380	23	6 А I	8,7	1,9
	4	22 А III	9250	2	22 А III	18,5	55,2
					Итого		57,1
КР 24	6	28 А III	9250	2	8 А I	16,8	6,6
	13	8 А I	480	35	28 А III	18,5	89,4
					Итого		96,0
КР 27	12	6 А I	480	21	6 А I	10,1	2,2
	16	20 А III	8570	2	20 А III	17,1	42,2
					Итого		44,4
КР 28	12	6 А I	480	21	6 А I	10,1	2,2
	17	22 А III	8570	2	22 А III	17,1	51,0
					Итого		53,2
КР 29	12	6 А I	480	21	6 А I	10,1	2,2
	18	25 А III	8570	2	25 А III	17,1	65,8
					Итого		68,0
КР 30	13	8 А I	480	21	8 А I	10,1	4,0
	19	28 А III	8570	2	28 А III	17,1	82,6
					Итого		86,6

1 - 1

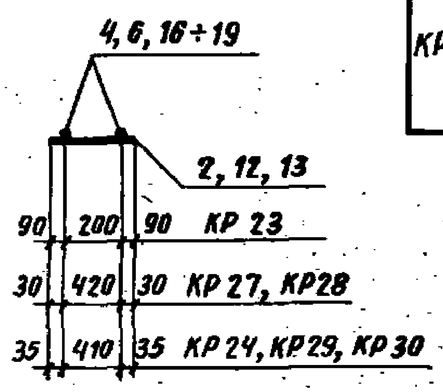

ТК	Колонны высотой 8,4 м	Серия 1.423-3	
1976	Каркасы КР 23, КР 24, КР 27 ÷ КР 30	Выпуск 2	Лист 87

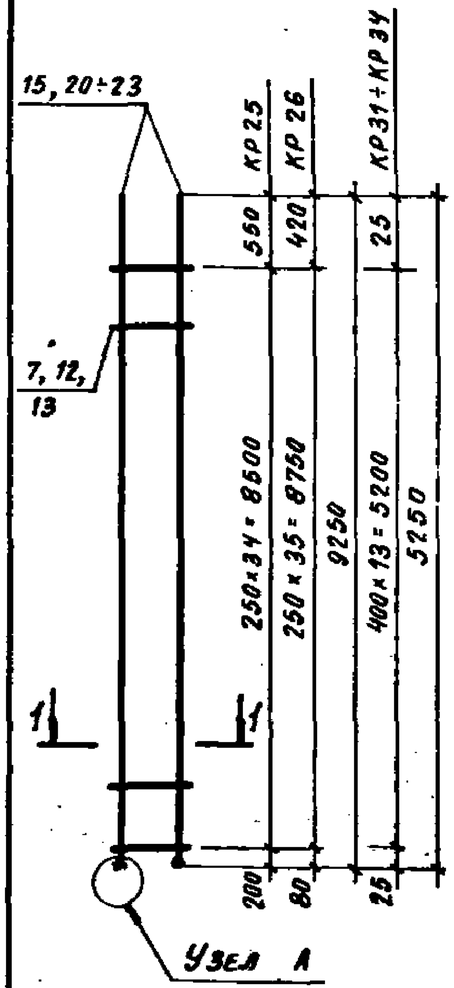

Марка изделия	№ поз.	ф мм	Длина мм	Кол. шт.	Выборка стали ф мм	Общая длина	Вес кг
КР 25	13	8 А I	480	35	8 А I	16,8	6,6
	15	32 А III	9300	2	32 А III	18,6	117,4
					Итого		124,0
КР 26	7	8 А I	380	35	8 А I	13,3	5,3
	15	32 А III	9300	2	32 А III	18,6	117,4
					Итого		122,7
КР 31	12	6 А I	480	12	6 А I	5,8	1,3
	20	20 А III	5250	2	20 А III	10,5	25,9
					Итого		27,2
КР 32	12	6 А I	480	12	6 А I	5,8	1,3
	21	22 А III	5250	2	22 А III	10,5	31,3
					Итого		32,6
КР 33	12	6 А I	480	12	6 А I	5,8	1,3
	22	25 А III	5250	2	25 А III	10,5	40,4
					Итого		41,7
КР 34	13	8 А I	480	12	8 А I	5,8	2,3
	23	28 А III	5250	2	28 А III	10,5	50,7
					Итого		53,0

1 - 1

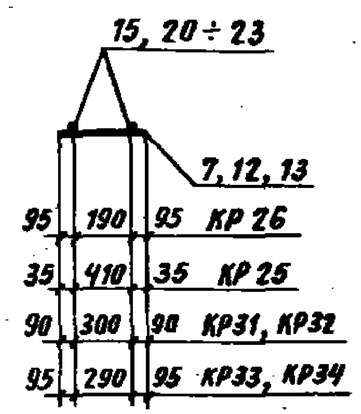

Узел А

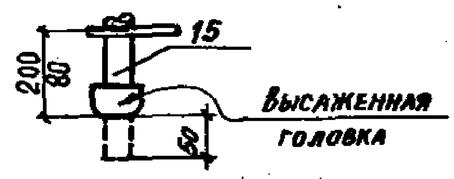

ТК	Колонны высотой 8,4 м	Серия 1.423-3	
1976	Каркасы КР 25, КР 26, КР 31 ÷ КР 34	Выпуск 2	Лист 88

Дата выпуска 1976 г.

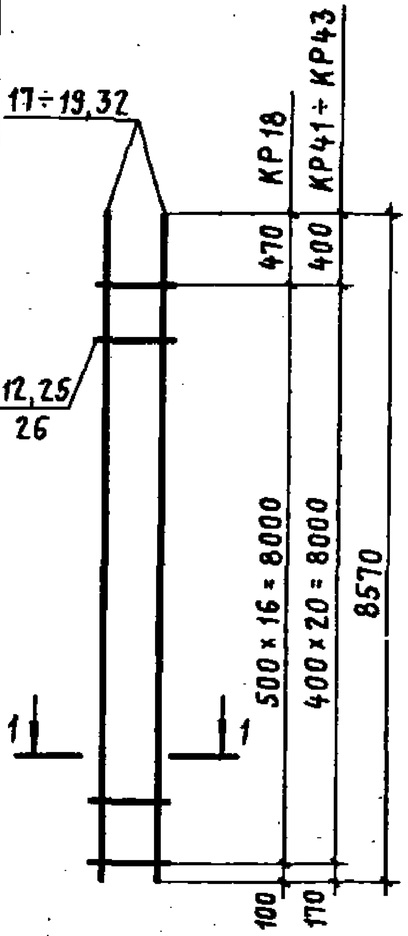

Марка изделия	№ поз.	ф мм	Длина мм	Кол. шт.	Выборка стали ф мм	Общая длина, м	Вес кг
КР18	12	6АI	480	17	6АI	8,2	1,8
	32	12АIII	8570	2	12АIII	17,1	15,2
					Итого		17,0
КР41	17	22АIII	8570	2	6АI	12,2	2,7
	25	6АI	580	21	22АIII	17,1	51,0
					Итого		53,7
КР42	18	25АIII	8570	2	6АI	12,2	2,7
	25	6АI	580	21	25АIII	17,1	65,8
					Итого		68,5
КР43	19	28АIII	8570	2	8АI	12,2	4,8
	26	8АI	580	21	28АIII	17,1	82,6
					Итого		87,4

1 - 1

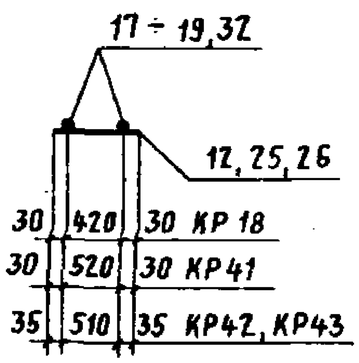

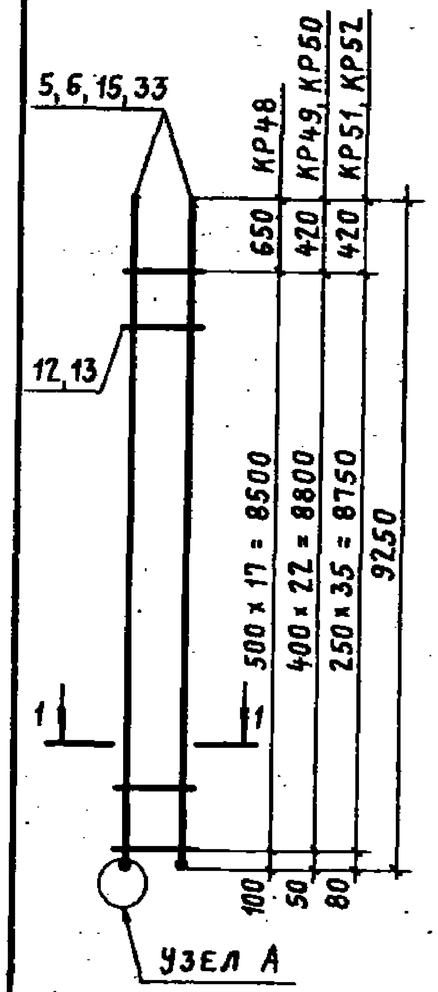

Марка изделия	№ поз.	ф мм	Длина мм	Кол. шт.	Выборка стали ф мм	Общая длина, м	Вес кг
КР48	12	6АI	480	18	6АI	8,6	1,9
	33	12АIII	9250	2	12АIII	18,5	16,4
					Итого		18,3
КР49	5	25АIII	9250	2	6АI	11,0	2,4
	12	6АI	480	23	25АIII	18,5	71,2
					Итого		73,6
КР50	6	28АIII	9250	2	8АI	11,0	4,3
	13	8АI	480	23	28АIII	18,5	89,4
					Итого		93,7
КР51	6	28АIII	9250	2	8АI	17,3	6,8
	13	8АI	480	36	28АIII	18,5	89,4
					Итого		96,2
КР52	13	8АI	480	36	8АI	17,3	6,8
	15	32АIII	9300	2	32АIII	18,6	117,4
					Итого		124,2

1 - 1

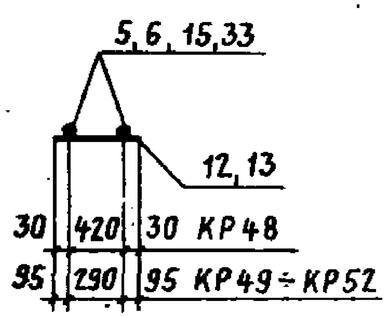

Узел А

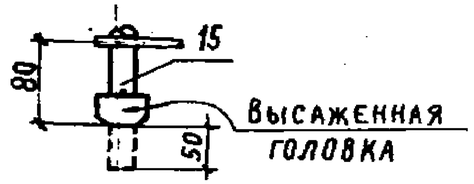

ТК	Колонны высотой 8,4 м	Серия 1.423-3	
1976	Каркасы КР 18, КР41 ÷ КР43	Выпуск 2	Лист 89

ТК	Колонны высотой 8,4 м	Серия 1.423-3	
1976	Каркасы КР48 ÷ КР52	Выпуск 2	Лист 90

Инв. № подл. | Подпись и дата | Взам. инв. №
Дата выпуска
г. Москва

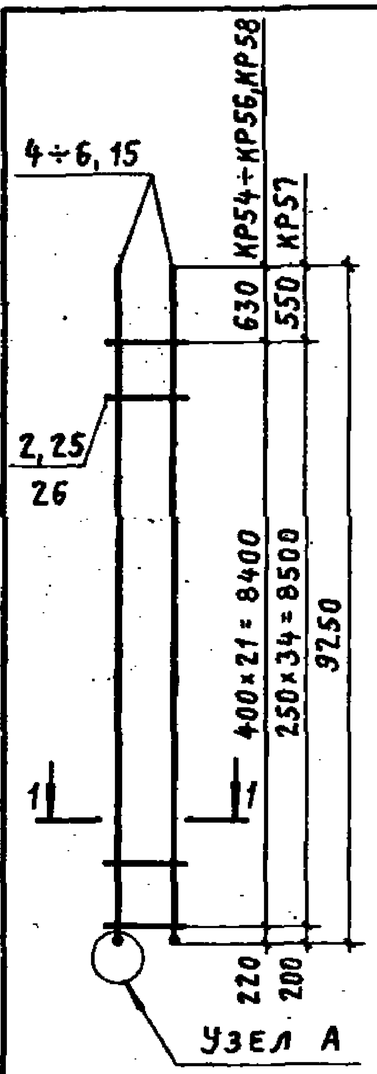

Марка изделия	№ поз.	ф мм	Длина мм	Кол. шт.	Выборка стали ф мм	Общая длина, м	Вес кг
КР54	4	22AIII	9250	2	6AI	12,8	2,8
	25	6AI	580	22	22AIII	18,5	55,2
					Итого		58,0
КР55	5	25AIII	9250	2	6AI	12,8	2,8
	25	6AI	580	22	25AIII	18,5	71,2
					Итого		74,0
КР56	6	28AIII	9250	2	8AI	12,8	5,1
	26	8AI	580	22	28AIII	18,5	89,4
					Итого		94,5
КР57	15	32AIII	9300	2	8AI	20,3	8,0
	26	8AI	580	35	32AIII	18,6	117,4
					Итого		125,4
КР58	2	6AI	380	22	6AI	8,4	1,9
	5	25AIII	9250	2	25AIII	18,5	71,2
					Итого		73,1

1 - 1

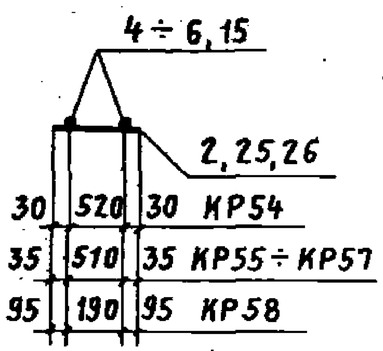

Узел А

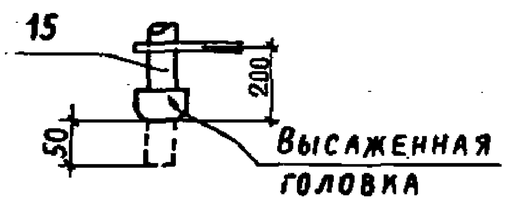

ТК	Колонны высотой 8,4 м	Серия 1.423-3	
1976	Каркасы КР54 ÷ КР58	Выпуск 2	Лист 91

Марка изделия	№ поз.	ф мм	Длина мм	Кол. шт.	Выборка стали ф мм	Общая длина, м	Вес кг
Отдельные стержни	2	6AI	380	1	6AI	0,38	0,08
	7	8AI	380	1	8AI	0,38	0,15
	12	6AI	480	1	6AI	0,48	0,11
	13	8AI	480	1	8AI	0,48	0,19
	25	6AI	580	1	6AI	0,58	0,13
	26	8AI	580	1	8AI	0,58	0,23
	27	20AIII	4000	1	20AIII	4,0	9,86
	28	22AIII	4000	1	22AIII	4,0	11,94
	29	25AIII	4000	1	25AIII	4,0	15,4
	30	28AIII	4000	1	28AIII	4,0	19,32
	31	32AIII	4050	1	32AIII	4,05	25,56

Узел А

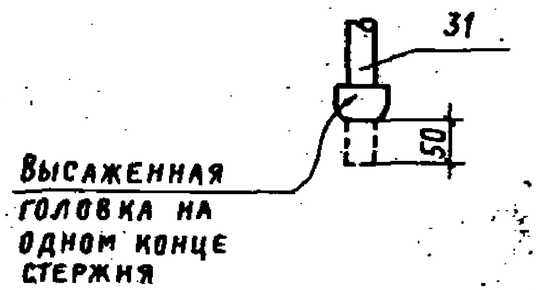

ТК	Колонны высотой 8,4 м	Серия 1.423-3	
1976	Отдельные стержни	Выпуск 2	Лист 92

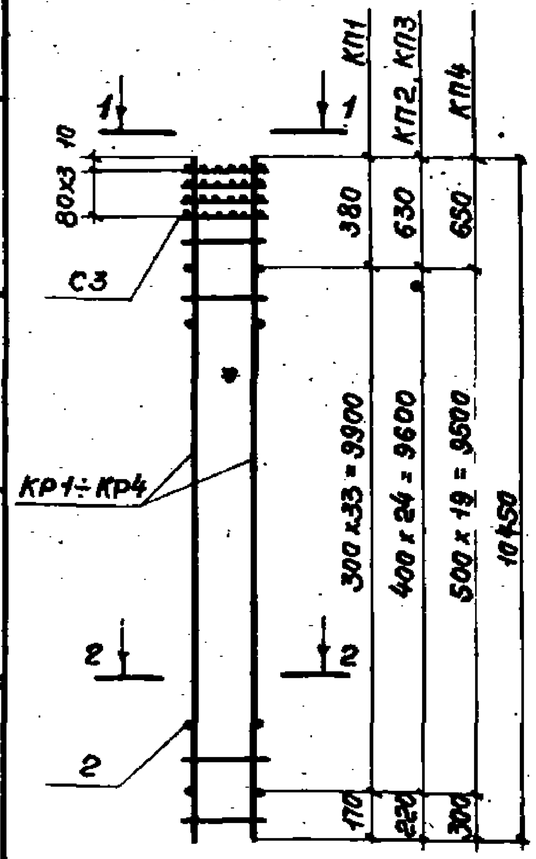

Марка каркаса	Марка изделия	Кол. шт.	№ листа	Вес кг
КП1	КР1	2	107	103,1
	2	68	114	
	С3	4	115	
КП2	КР2	2	107	119,5
	2	50	114	
	С3	4	115	
КП3	КР3	2	107	141,3
	2	50	114	
	С3	4	115	
КП4	КР4	2	107	176,7
	2	40	114	
	С3	4	115	

1-1

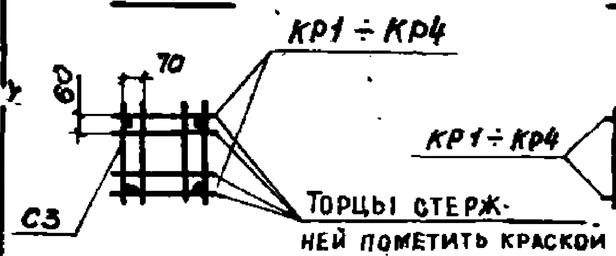

2-2

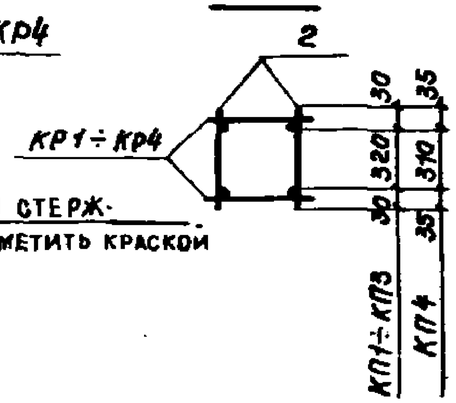

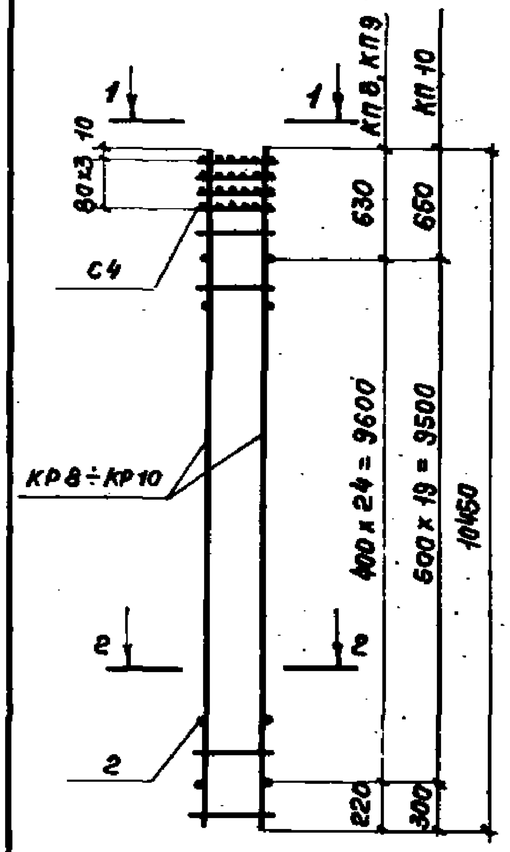

Марка каркаса	Марка изделия	Кол. шт.	№ листа	Вес кг
КП8	КР8	2	107	122,7
	2	50	114	
	С4	4	116	
КП9	КР9	2	107	144,5
	2	50	114	
	С4	4	116	
КП10	КР10	2	107	178,6
	2	40	114	
	С4	4	116	

1-1

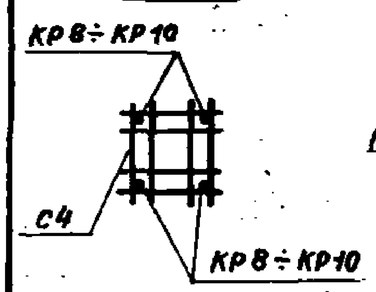

2-2

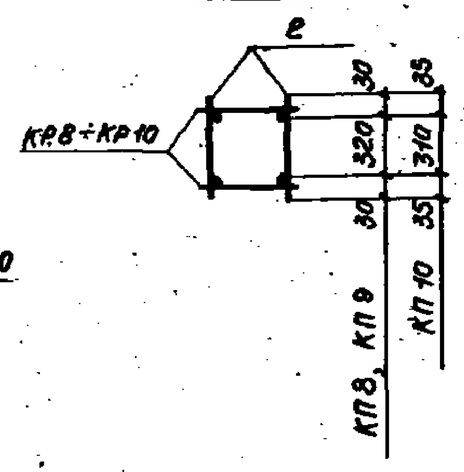

ТК	Колонны высотой 9,6 м	Серия 1.423-3	
1976	Каркасы КП1 ÷ КП4	Выпуск 2	Лист 93

ТК	Колонны высотой 9,6 м	Серия 1.423-3	
1976	Каркасы КП8 ÷ КП10	Выпуск 2	Лист 94

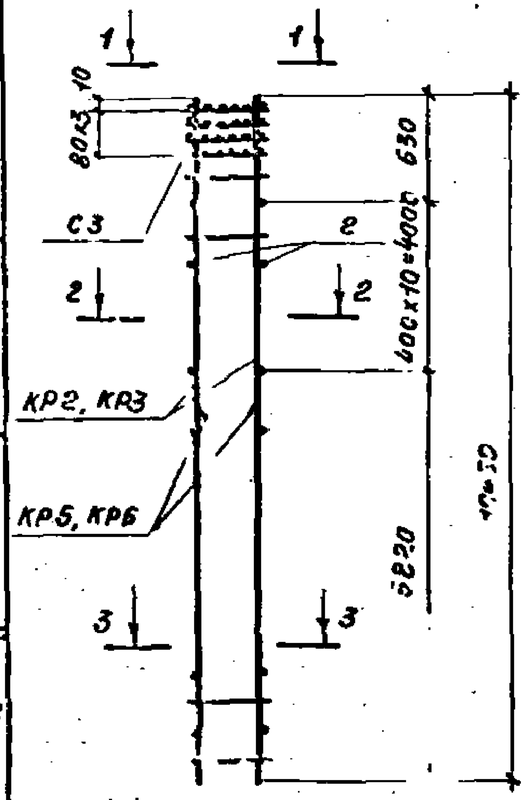

Марка каркаса	Марка изделия	Кол. шт.	№ листа	Вес кг
КП 5	КР2	2	107	175,2
	КР5	2	108	
	2	22	114	
	С3	4	115	
КП 6	КР3	2	107	208,6
	КР6	2	108	
	2	22	114	
	С3	4	115	

1-1

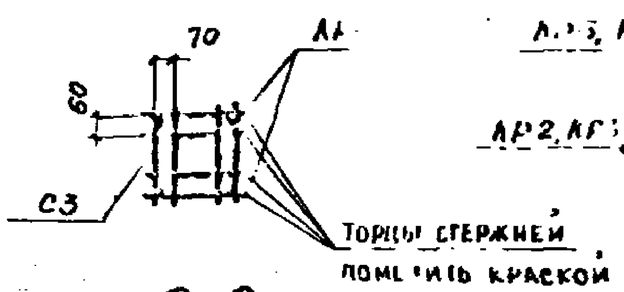

3-3

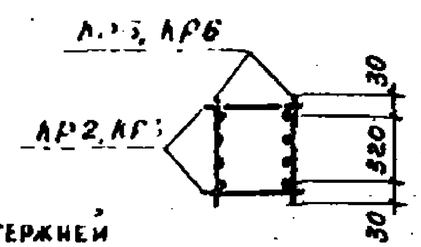

2-2

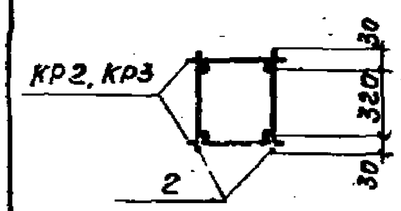

ТК	Колонны высотой 9,6 м	Серия 1.423-3	
1976	Каркасы КП 5, КП 6	Выпуск 2	Лист 95

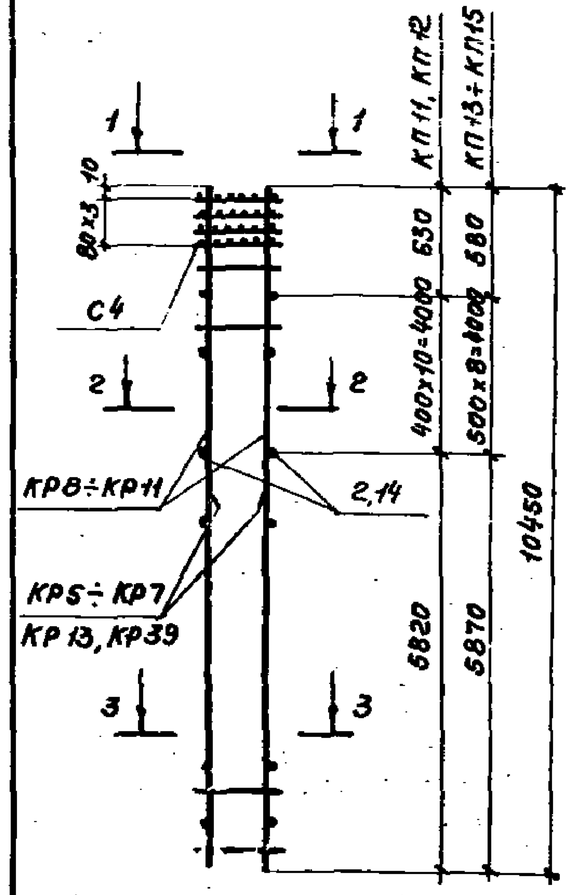

Марка каркаса	Марка изделия	Кол. шт.	№ листа	Вес кг
КП 11	КР 8	2	107	178,4
	КР 5	2	108	
	2	22	114	
	С4	4	116	
КП 12	КР 9	2	107	211,8
	КР 6	2	108	
	2	22	114	
	С4	4	116	
КП 13	КР 10	2	107	268,6
	КР 7	2	108	
	2	18	114	
	С4	4	116	
КП 14	КР 11	2	109	315,9
	КР39	2	107	
	14	18	114	
	С4	4	116	
КП 15	КР 11	2	109	338,9
	КР 10	2	108	
	14	18	114	
	С4	4	116	

1-1

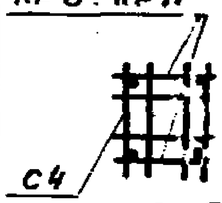

3-3

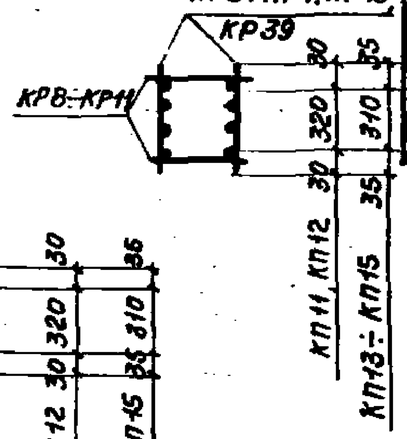

2-2

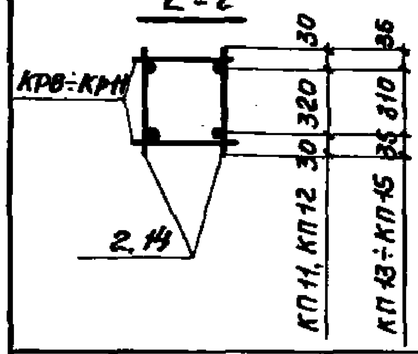

ТК	Колонны высотой 9,6 м	Серия 1.423-3	
1976	Каркасы КП 11 ÷ КП 15	Выпуск 2	Лист 96

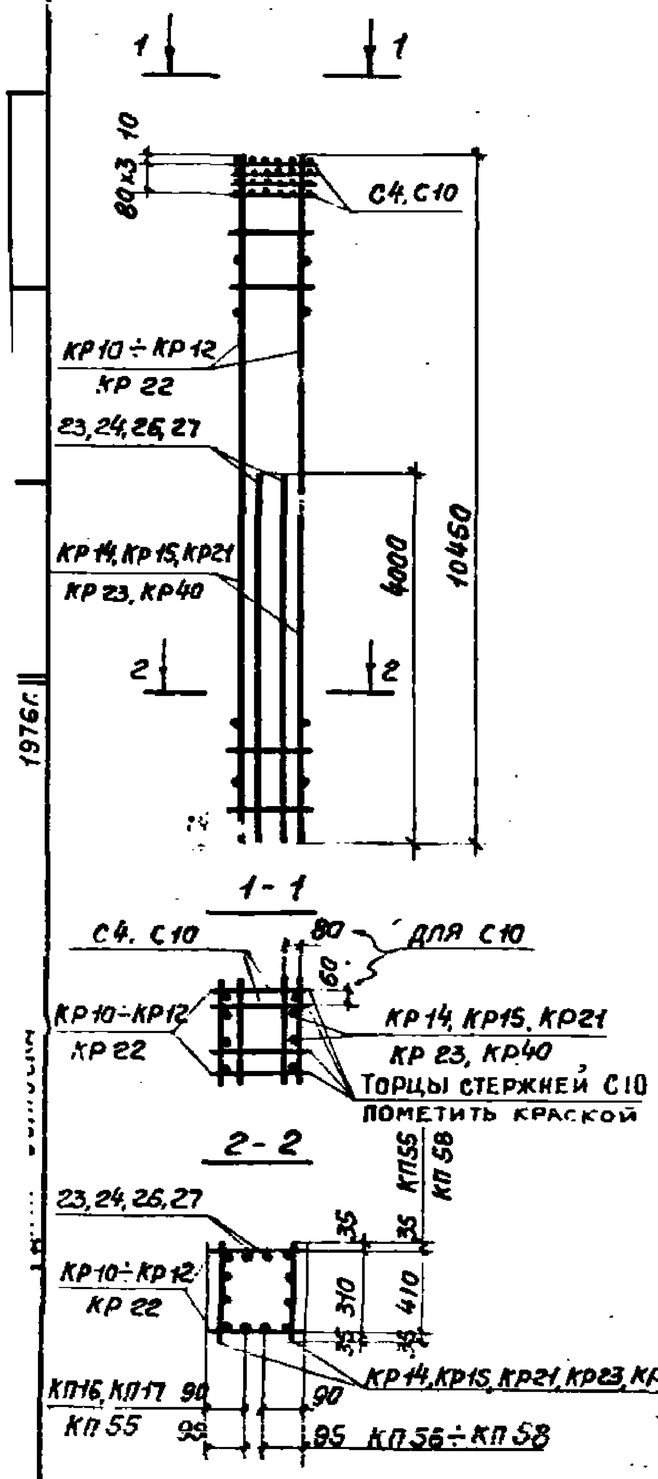

Марка каркаса	Марка изделия	Кол. шт.	№ листа	Вес кг
КП 16	КР 10	2	107	387,0
	КР 14	2	110	
	23	4	114	
	С4	4	116	
КП 17	КР12	2	109	480,4
	КР 15	2	110	
	24	4	114	
	С4	4	116	
КП 55	КР 11	2	109	469,6
	КР 21	2	110	
	24	4	114	
	С 10	4	118	
КП 56	КР 22	2	111	670,4
	КР40	2	110	
	27	4	114	
	С4	4	116	
КП 57	КР22	2	111	580,8
	КР 15	2	110	
	26	4	114	
	С4	4	116	
КП 58	КР 22	2	111	585,2
	КР 23	2	110	
	26	4	114	
	С 10	4	118	

ТК	Колонны высотой 9,6 м	Серия 1.423-3	
1976	Каркасы КП16, КП17, КП 55 ÷ КП 58	Выпуск 2	Лист 97

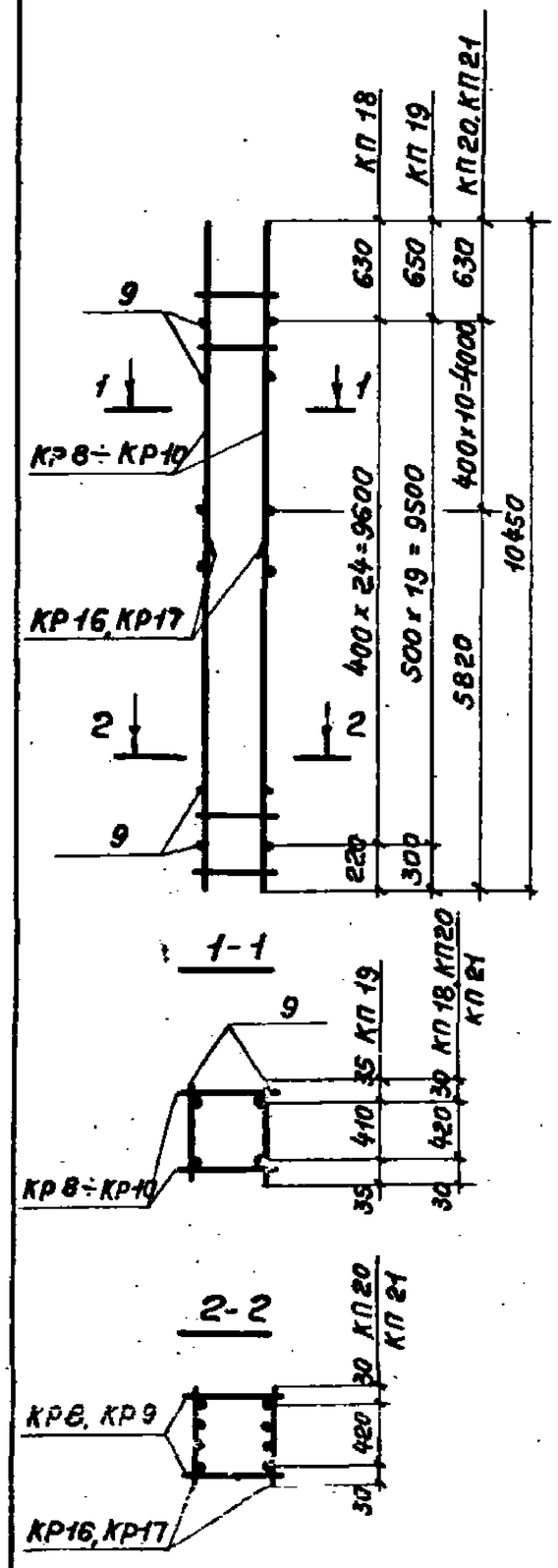

Марка каркаса	Марка изделия	Кол. шт.	№ листа	Вес кг
КП 18	КР 9	2	107	135,9
	9	50	114	
КП 19	КР10	2	107	169,8
	9	40	114	
КП 20	КР 8	2	107	169,8
	КР 16	2	108	
	9	22	114	
КП 21	КР 9	2	107	203,2
	КР 17	2	108	
	9	22	114	

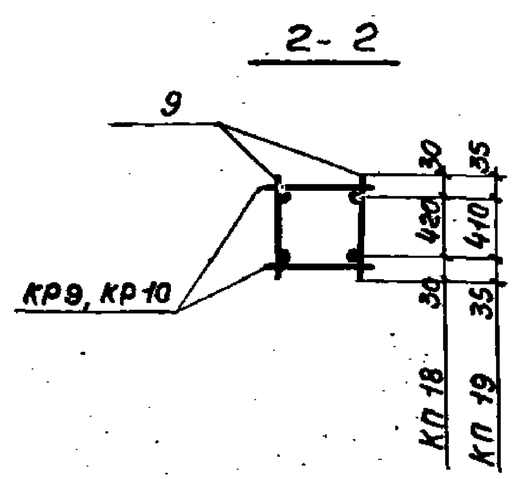

ТК	Колонны высотой 9,6 м	Серия 1.423-3	
1976	Каркасы КП18 ÷ КП 21	Выпуск 2	Лист 98

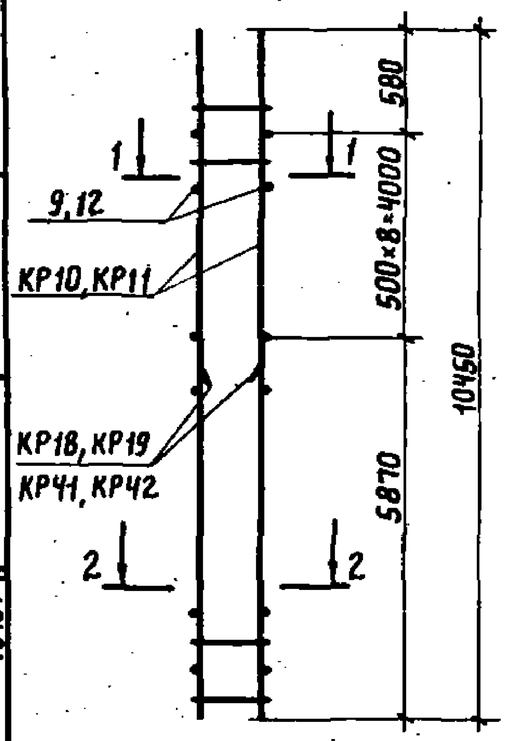

Марка каркаса	Марка изделия	Кол. шт.	№ листа	Вес кг
КП22	КР10	2	107	239,8
	КР41	2	113	
	9	18	114	
КП23	КР10	2	107	260,0
	КР18	2	108	
	9	18	114	
КП24	КР11	2	109	308,0
	КР42	2	113	
	12	18	114	
КП25	КР11	2	109	331,0
	КР19	2	108	
	12	18	114	

1-1

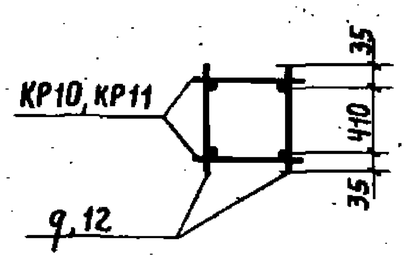

2-2

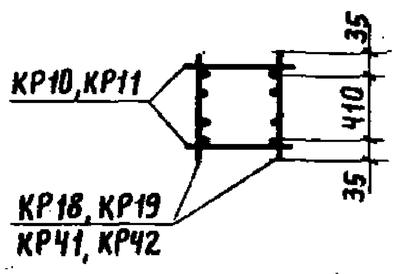

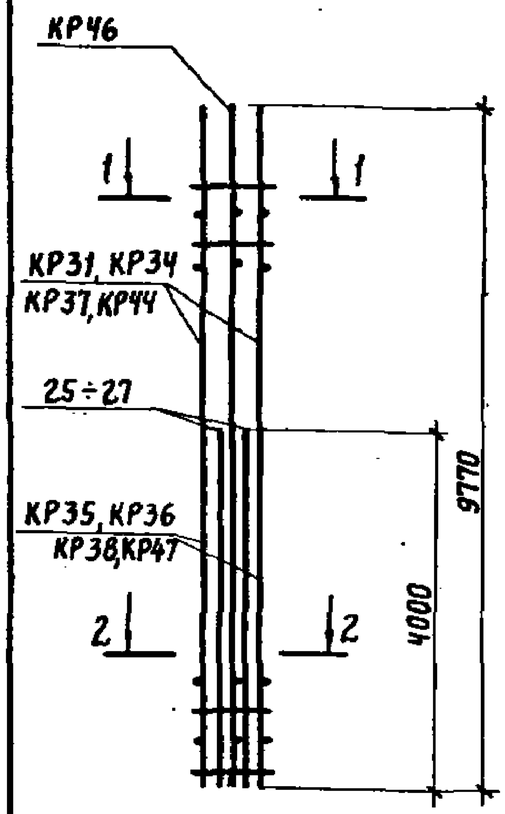

1-1

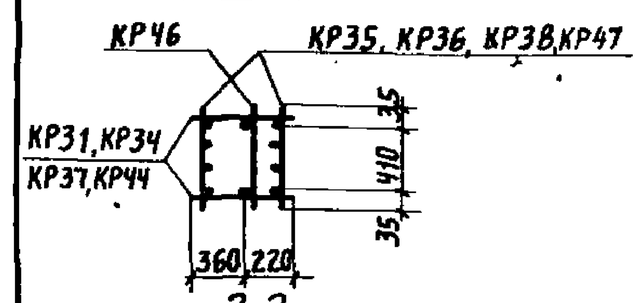

2-2

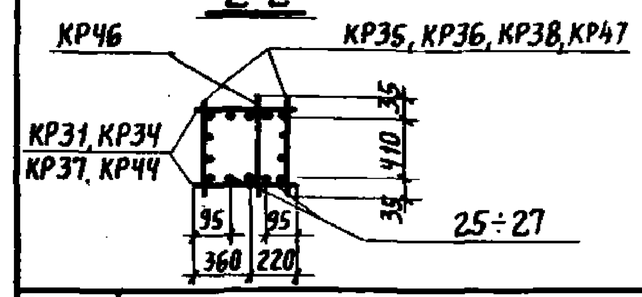

Марка каркаса	Марка изделия	Кол. шт.	№ листа	Вес кг
КП49	КР31	2	112	390,7
	КР35	2	112	
	КР46	1	113	
	25	4	114	
КП50	КР34	2	112	435,9
	КР47	2	113	
	КР46	1	113	
	25	4	114	
КП52	КР34	2	112	489,7
	КР36	2	112	
	КР46	1	113	
	26	4	114	
КП53	КР37	2	112	548,7
	КР36	2	112	
	КР46	1	113	
	26	4	114	
КП54	КР44	2	111	649,7
	КР38	2	112	
	КР46	1	113	
	27	4	114	

ТК	Колонны высотой 9,6м	Серия 1.423-3	
1976	Каркасы КП22 ÷ КП25	Выпуск 2	Лист 99

ТК	Колонны высотой 9,6м	Серия 1.423-3	
1976	Каркасы КП49, КП50, КП52 ÷ КП54	Выпуск 2	Лист 100

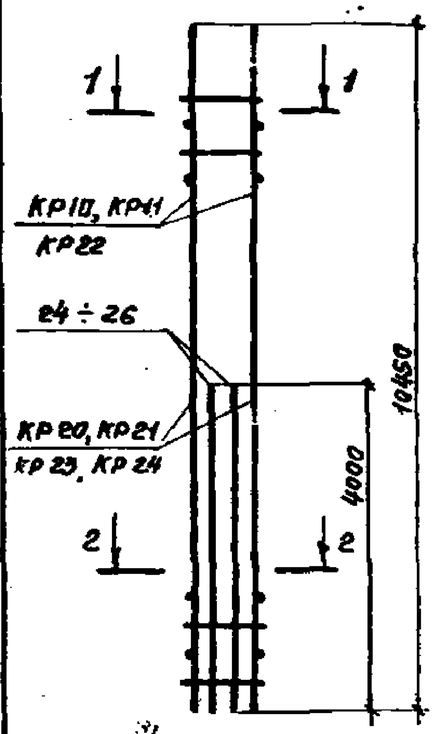

Марка каркаса	Марка изделия	Кол. шт.	№ листа	Вес кг
КП 26	КР 10	2	107	392,2
	КР 20	2	110	
	25	4	114	
КП 27	КР 11	2	109	458,8
	КР 21	2	110	
	24	4	114	
КП 28	КР 11	2	109	496,4
	КР 21	2	110	
	26	4	114	
КП 29	КР 22	2	111	574,4
	КР 23	2	110	
	26	4	114	
КП30	КР 22	2	111	637,6
	КР 24	2	110	
	26	4	114	

1-1

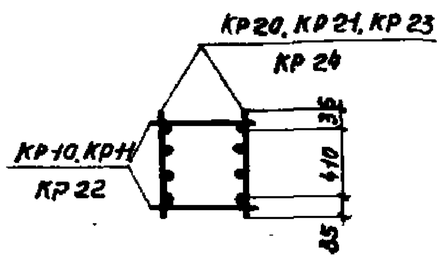

2-2

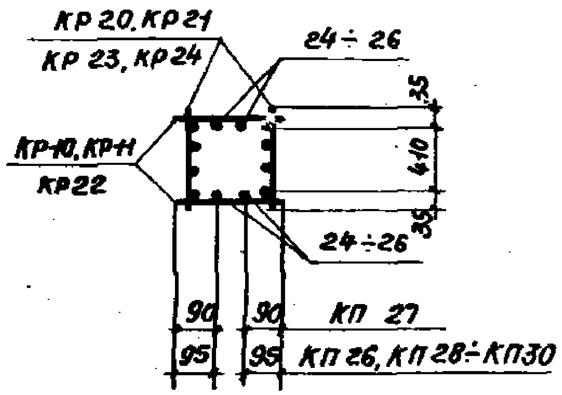

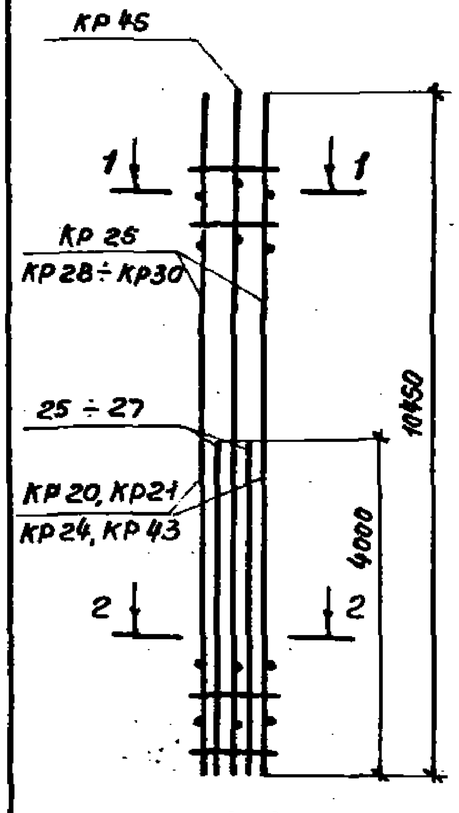

1-1

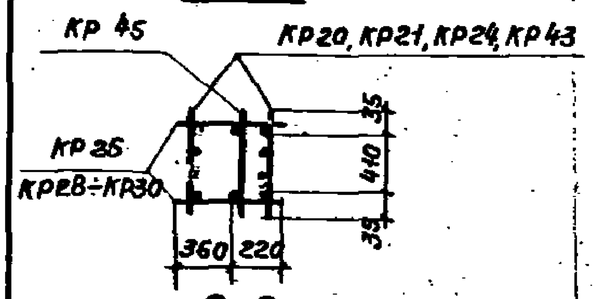

2-2

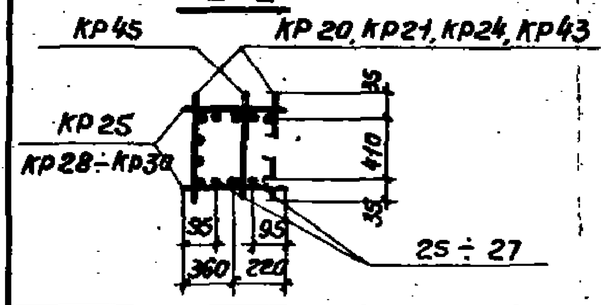

Марка каркаса	Марка изделия	Кол. шт.	№ листа	Вес кг
КП 37	КР 25	2	109	414,5
	КР 20	2	110	
	КР 45	1	109	
	25	4	114	
КП 38	КР 28	2	109	462,9
	КР 43	2	113	
	КР 45	1	109	
	25	4	114	
КП 40	КР 28	2	109	519,3
	КР 21	2	110	
	КР 45	1	109	
	26	4	114	
КП 41	КР 29	2	111	582,5
	КР 21	2	110	
	КР 45	1	109	
	26	4	114	
КП 42	КР 30	2	111	688,9
	КР 24	2	110	
	КР 45	1	109	
	27	4	114	

ТК	Колонны высотой 9,6 м	Серия 1.423-3	
1976	Каркасы КП 26 ÷ КП30	Выпуск 2	Лист 101

ТК	Колонны высотой 9,6 м	Серия 1.423-3	
1976	Каркасы КП37, КП38, КП40 ÷ КП42	Выпуск 2	Лист 102

Дата выпуска 1976 г.

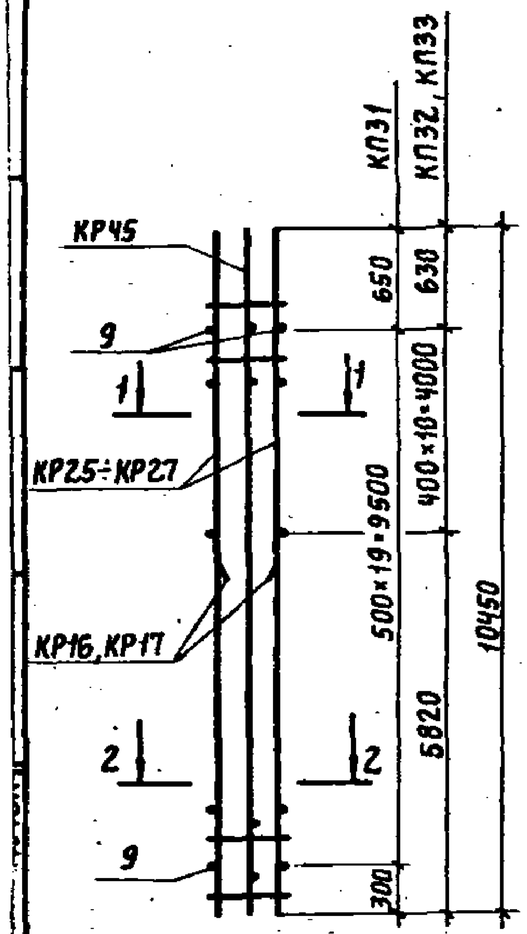

Марка каркаса	Марка изделия	Кол. шт.	№ листа	Вес кг
КП31	КР25	2	109	192,1
	КР45	1	109	
	9	40	114	
КП32	КР26	2	109	192,3
	КР16	2	108	
	КР45	1	109	
	9	22	114	
КП33	КР27	2	109	225,7
	КР17	2	108	
	КР45	1	109	
	9	22	114	

1-1

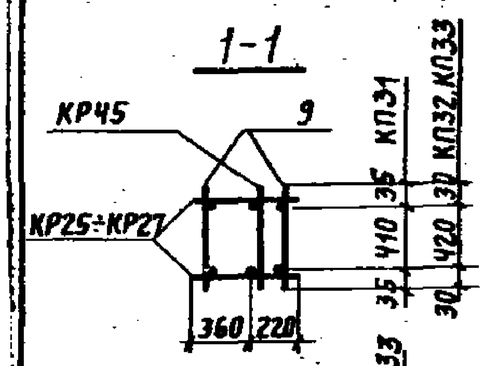

2-2

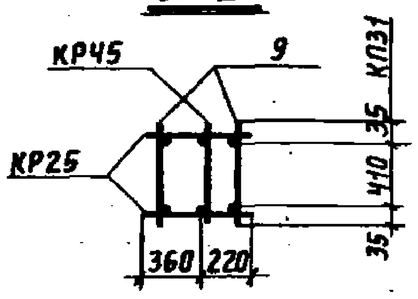

2-2

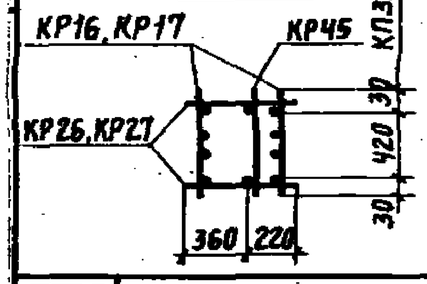

ТК	Колонны высотой 9,6 м	Серия 1.423-3	
1976	Каркасы КП31÷КП33	Выпуск 2	Лист 103

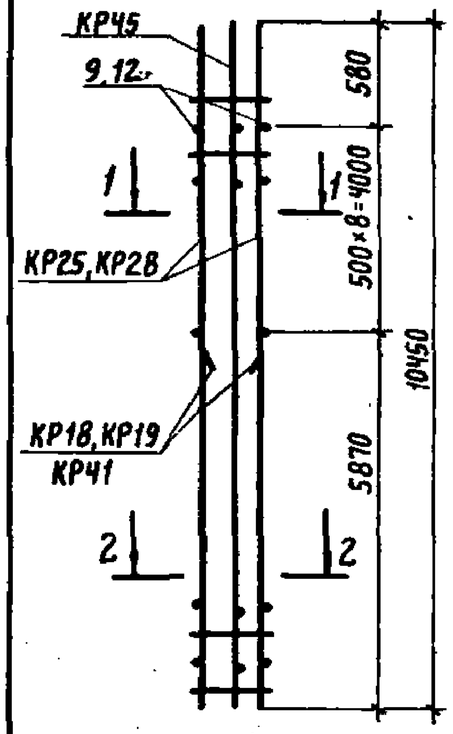

Марка каркаса	Марка изделия	Кол шт.	№ листа	Вес кг
КП34	КР25	2	109	262,1
	КР41	2	113	
	КР45	1	109	
	9	18	114	
КП35	КР25	2	109	282,3
	КР18	2	108	
	КР45	1	109	
	9	18	114	
КП36	КР28	2	109	353,9
	КР19	2	108	
	КР45	1	109	
	12	18	114	

1-1

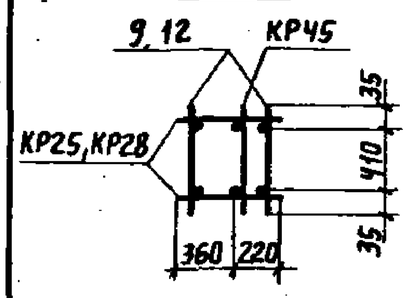

2-2

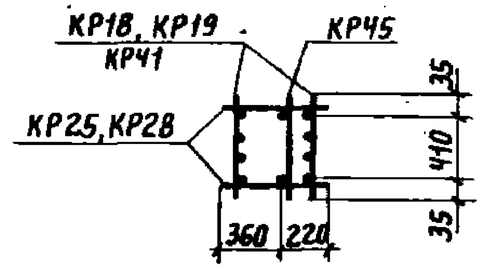

ТК	Колонны высотой 9,6 м	Серия 1.423-3	
1976	Каркасы КП34÷КП36	Выпуск 2	Лист 104

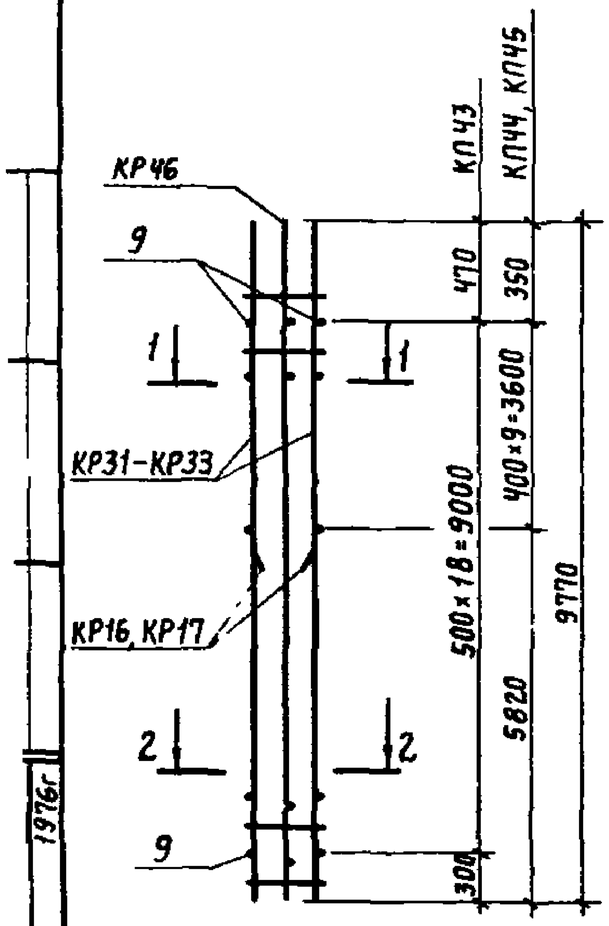

Марка каркаса	Марка изделия	Кол шт	№ листа	Вес кг
КП43	КР31	2	112	179,1
	КР46	1	113	
	9	38	114	
КП44	КР32	2	112	183,3
	КР16	2	108	
	КР46	1	113	
	9	20	114	
КП45	КР33	2	112	215,1
	КР17	2	108	
	КР46	1	113	
	9	20	114	

1-1

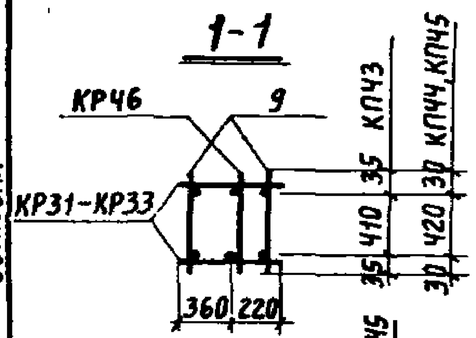

2-2

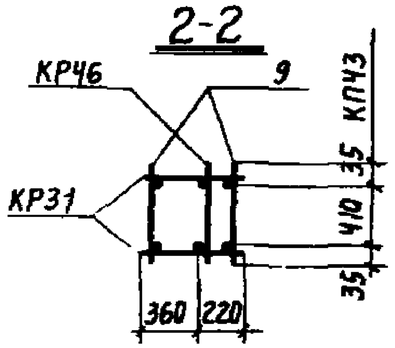

2-2

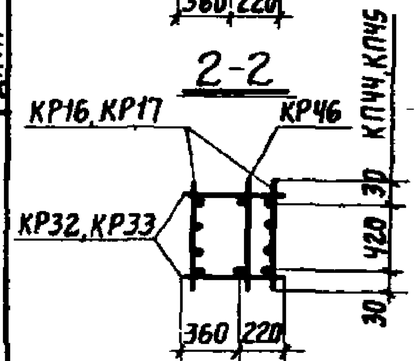

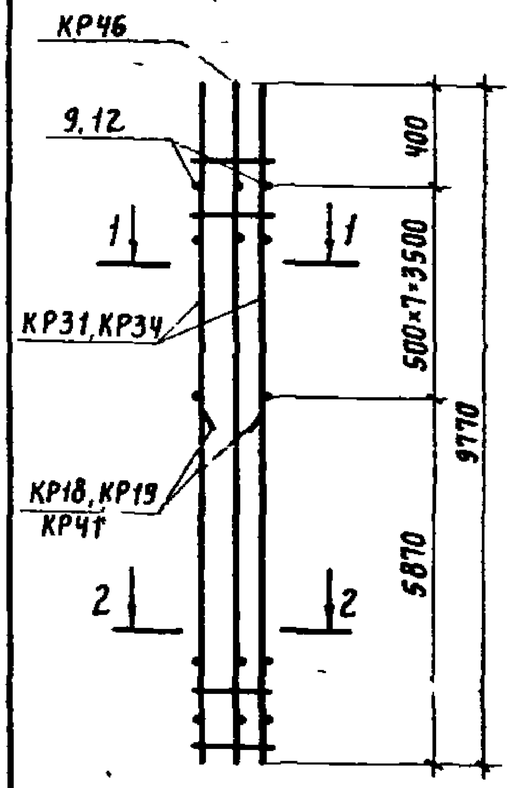

Марка каркаса	Марка изделия	Кол шт	№ листа	Вес кг
КП46	КР31	2	112	249,1
	КР41	2	113	
	КР46	1	113	
	9	16	114	
КП47	КР31	2	112	269,3
	КР18	2	108	
	КР46	1	113	
	9	16	114	
КП48	КР34	2	112	337,7
	КР19	2	108	
	КР46	1	113	
	12	16	114	

1-1

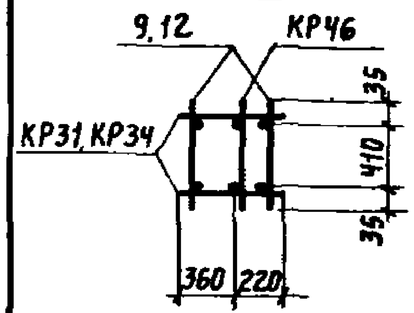

2-2

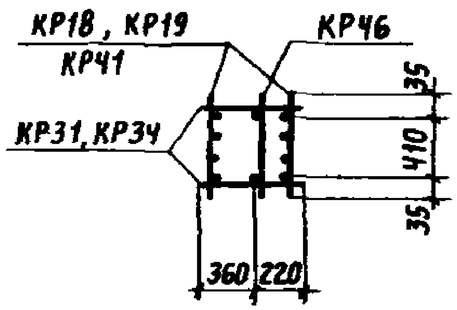

1353

Дата выпуска 1976г

ТК	Колонны высотой 9,6м	Серия 1.423-3	
1976	Каркасы КП43-КП45	Выпуск 2	Лист 105

ТК	Колонны высотой 9,6м	Серия 1.423-3	
1976	Каркасы КП46-КП48	Выпуск 2	Лист 106

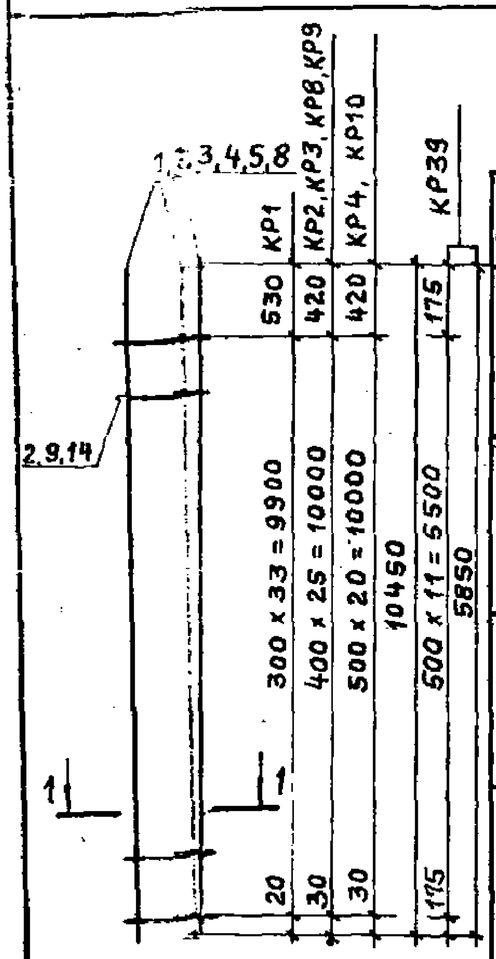

1-1

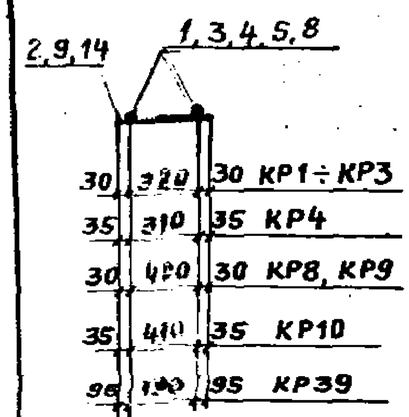

Марка изделия	№ поз.	ф мм	Длина мм	Кол. шт.	Выборка стали ф мм	Общая длина, м	Вес кг
КР1	1	18AIII	10450	2	6AI	12,9	2,9
	2	6AI	380	34	18AIII	20,9	41,8
					Итого		44,7
КР2	3	20AIII	10450	2	6AI	9,9	2,2
	2	6AI	380	26	20AIII	20,9	61,5
					Итого		53,7
КР3	4	22AIII	10450	2	6AI	9,9	2,2
	2	6AI	380	26	22AIII	20,9	62,4
					Итого		64,6
КР4	5	25AIII	10450	2	6AI	8,0	1,8
	2	6AI	380	21	25AIII	20,9	80,5
					Итого		82,3
КР8	3	20AIII	10450	2	6AI	12,5	2,8
	9	6AI	480	26	20AIII	20,9	51,5
					Итого		54,3
КР9	4	22AIII	10450	2	6AI	12,5	2,8
	9	6AI	480	26	22AIII	20,9	62,4
					Итого		65,2
КР10	5	25AIII	10450	2	6AI	10,1	2,2
	9	6AI	480	21	25AIII	20,9	80,5
					Итого		82,7
КР39	8	25AIII	5850	2	8AI	4,6	1,8
	14	8AI	380	12	25AIII	11,7	45,0
					Итого		46,8

ТК	Колонны высотой 9,6 м	Серия 1.423-3	
1976	Каркасы КР1 ÷ КР4, КР8 ÷ КР10, КР39	Выпуск 2	Лист 107

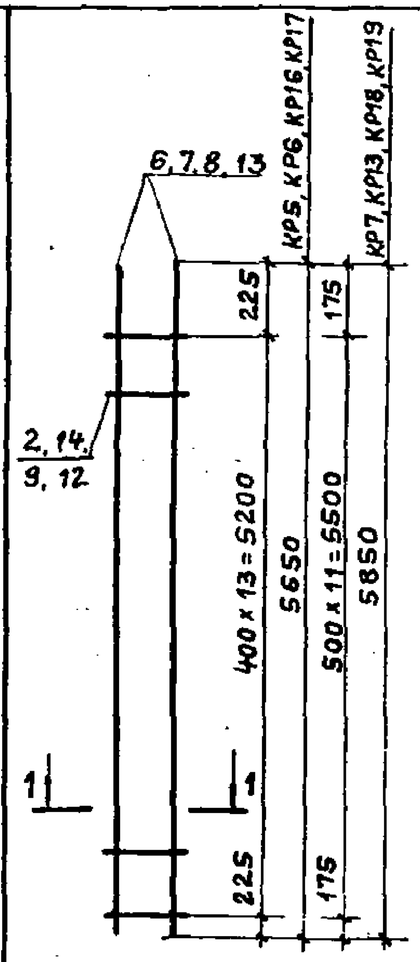

1-1

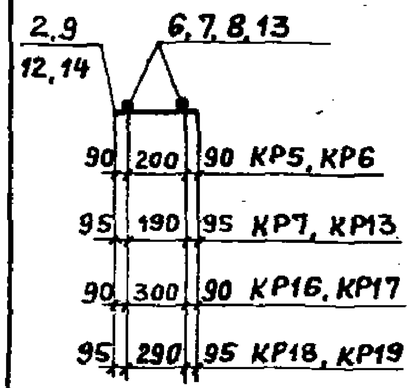

Марка изделия	№ поз.	ф мм	Длина мм	Кол. шт.	Выборка стали ф мм	Общая длина, м	Вес кг
КР5	6	20AIII	5650	2	6AI	5,3	1,2
	2	6AI	380	14	20AIII	11,3	27,9
					Итого		29,1
КР6	7	22AIII	5650	2	6AI	5,3	1,2
	2	6AI	380	14	22AIII	11,3	33,7
					Итого		34,9
КР7	8	25AIII	5850	2	6AI	4,6	1,0
	2	6AI	380	12	25AIII	11,7	45,0
					Итого		46,0
КР13	13	28AIII	5850	2	8AI	4,6	1,8
	14	8AI	380	12	28AIII	11,7	56,5
					Итого		58,3
КР16	6	20AIII	5650	2	6AI	6,7	1,5
	9	6AI	480	14	20AIII	11,3	27,9
					Итого		29,4
КР17	7	22AIII	5650	2	6AI	6,7	1,5
	9	6AI	480	14	22AIII	11,3	33,7
					Итого		35,2
КР18	8	25AIII	5850	2	6AI	5,8	1,3
	9	6AI	480	12	25AIII	11,7	45,0
					Итого		46,3
КР19	13	28AIII	5850	2	8AI	5,8	2,3
	12	8AI	480	12	28AIII	11,7	56,5
					Итого		58,8

ТК	Колонны высотой 9,6 м	Серия 1.423-3	
1976	Каркасы КР5 ÷ КР7, КР13, КР16 ÷ КР19	Выпуск 2	Лист 108

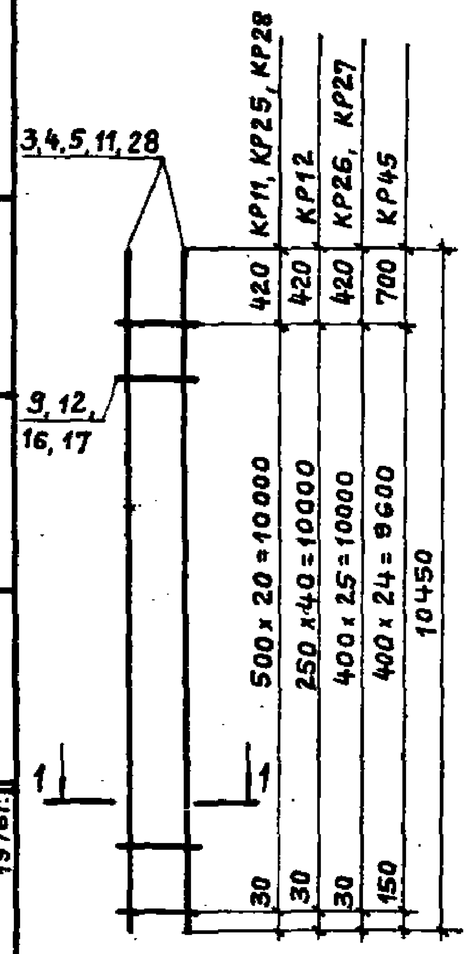

1 - 1

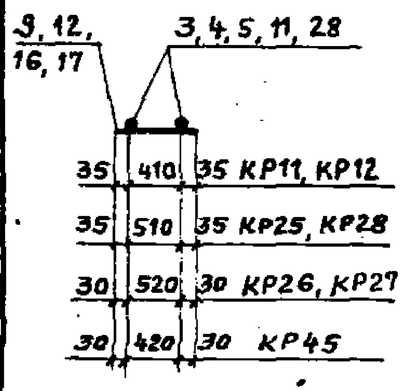

Марка изделия	№ поз.	ф мм	Длина мм	Кол. шт.	Выборка стали ф мм	Общая длина, м	Вес кг
КР11	11	28А III	10450	2	8АI	10,1	4,0
	12	8АI	480	21	28А III	20,9	100,9
					Итого		104,9
КР12	11	28А III	10450	2	8АI	19,7	7,8
	12	8АI	480	41	28А III	20,9	100,9
					Итого		108,7
КР25	5	25А III	10450	2	6АI	12,2	2,7
	16	6АI	580	21	25А III	20,9	80,5
					Итого		83,2
КР26	3	20А III	10450	2	6АI	15,1	3,4
	16	6АI	580	26	20А III	20,9	51,5
					Итого		54,9
КР27	4	22А III	10450	2	6АI	15,1	3,4
	16	6АI	580	26	22А III	20,9	62,4
					Итого		65,8
КР28	11	28А III	10450	2	8АI	12,2	4,8
	17	8АI	580	21	28А III	20,9	100,9
					Итого		105,7
КР45	28	12А III	10450	2	6АI	12,0	2,7
	9	6АI	480	25	12А III	20,9	18,6
					Итого		21,3

ТК	Колонны высотой 9,6 м	Серия 1.423-3	
1976	Каркасы КР11, КР12, КР25 ÷ КР28, КР-45	Выпуск 2	Лист 109

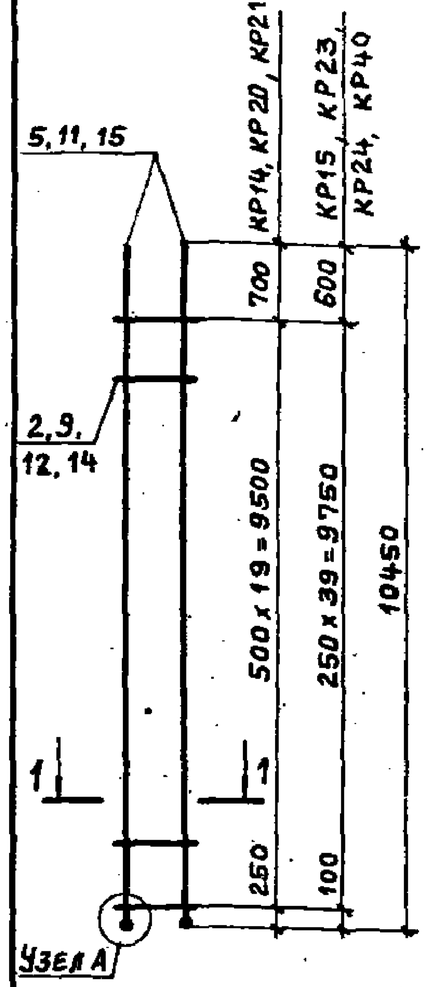

1 - 1

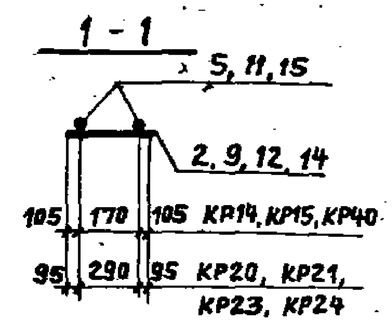

Узел А

Марка изделия	№ поз.	ф мм	Длина мм	Кол. шт.	Выборка стали ф мм	Общая длина, м	Вес кг
КР14	5	25А III	10450	2	6АI	7,6	1,7
	2	6АI	380	20	25А III	20,9	80,5
					Итого		82,2
КР15	11	28А III	10450	2	8АI	15,2	6,0
	14	8АI	380	40	28А III	20,9	100,9
					Итого		106,9
КР20	5	25А III	10450	2	6АI	9,6	2,1
	9	6АI	480	20	25А III	20,9	80,5
					Итого		82,6
КР21	11	28А III	10450	2	8АI	9,6	3,8
	12	8АI	480	20	28А III	20,9	100,9
					Итого		104,7
КР23	11	28А III	10450	2	8АI	19,2	7,6
	12	8АI	480	40	28А III	20,9	100,9
					Итого		108,5
КР24	15	32А III	10500	2	8АI	19,2	7,6
	12	8АI	480	40	32А III	21,0	132,5
					Итого		140,1
КР40	15	32А III	10500	2	8АI	15,2	6,0
	14	8АI	380	40	32А III	21,0	132,5
					Итого		138,5

ТК	Колонны высотой 9,6 м	Серия 1.423-3	
1976	Каркасы КР14, КР15, КР20, КР21, КР23, КР24, КР40	Выпуск 2	Лист 110

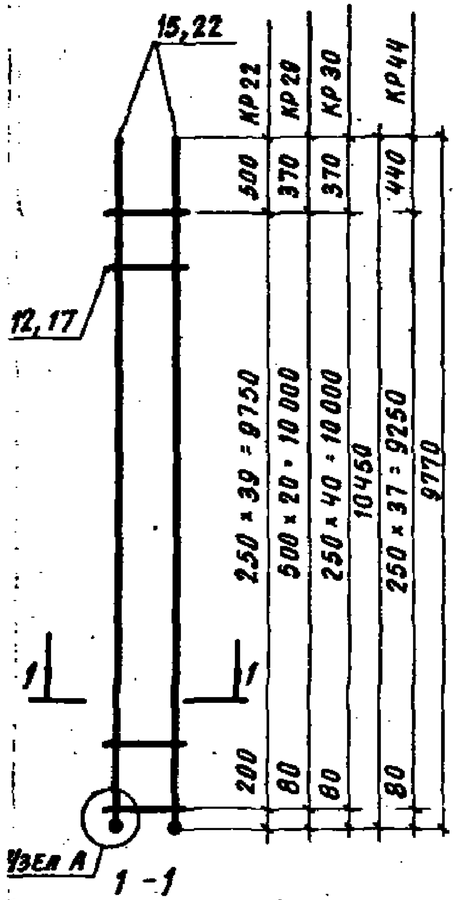

1 - 1

Марка изделия	№ поз.	Ф мм	Длина мм	Кол. шт.	Выборка стали Ф мм	Общая длина, м	Вес кг
КР22	15	32АIII	10500	2	8АI	19.2	7.6
	12	8АI	480	40	32АIII	21.0	132,5
					Итого		140,1
КР29	15	32АIII	10500	2	8АI	12.2	4,8
	17	8АI	580	21	32АIII	21.0	132.5
					Итого		137.3
КР30	15	32АIII	10500	2	8АI	23.8	9.4
	17	8АI	580	41	32АIII	21.0	132,5
					Итого		141.9
КР44	22	32АIII	9820	2	8АI	22,0	8,7
	17	8АI	580	38	32АIII	19.6	123,7
					Итого		132,4

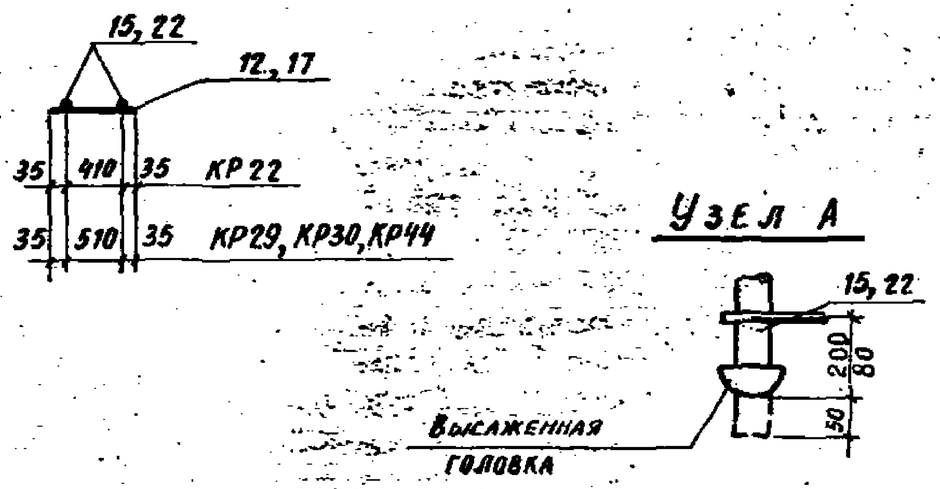

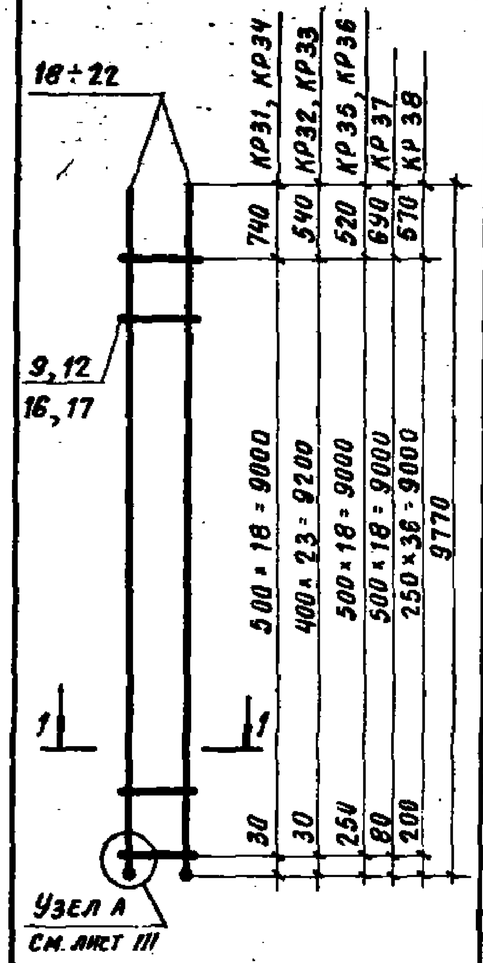

1 - 1

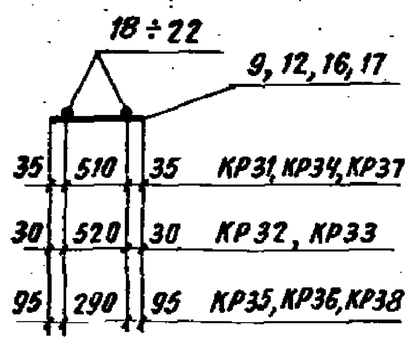

Марка изделия	№ поз.	Ф мм	Длина мм	Кол. шт.	Выборка стали Ф мм	Общая длина, м	Вес кг
КР31	18	25АIII	9770	2	6АI	11.0	2,4
	16	6АI	580	19	25АIII	19.5	75,1
					Итого		77,5
КР32	20	20АIII	9770	2	6АI	13.9	3.1
	16	6АI	580	24	20АIII	19.5	48,1
					Итого		51,2
КР33	21	22АIII	9770	2	6АI	13.9	3,1
	16	6АI	580	24	22АIII	19.5	58.2
					Итого		61.3
КР34	19	28АIII	9770	2	8АI	11.0	4.3
	17	8АI	580	19	28АIII	19.5	94.2
					Итого		98,5
КР35	18	25АIII	9770	2	6АI	9,1	2,0
	9	6АI	480	19	25АIII	19.5	75.1
					Итого		77,1
КР36	19	28АIII	9770	2	8АI	9,1	3,6
	12	8АI	480	19	28АIII	19,5	94,2
					Итого		97,8
КР37	22	32АIII	9820	2	8АI	11,0	4,3
	17	8АI	580	19	32АIII	19,6	123.7
					Итого		128.0
КР38	22	32АIII	9820	2	8АI	17,8	7,0
	12	8АI	480	37	32АIII	19,6	123 7
					Итого		130,7

ТК	Колонны высотой 9,6 м	Серия 1.423-3	
1976	Каркасы КР22, КР29, КР30, КР44	Выпуск 2	Лист III

ТК	Колонны высотой 9,6 м	Серия 1.423-3	
1976	Каркасы КР 31 ÷ КР 38	Выпуск 2	Лист 112

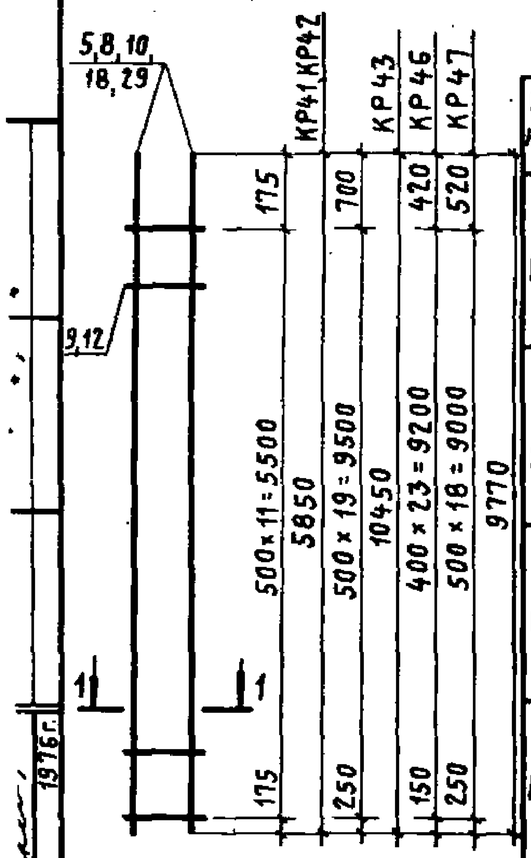

Марка изделия	№ поз.	ф мм	Длина мм	Кол. шт.	Выборка стали ф мм	Общая длина м	Вес кг
КР41	10	22АIII	5850	2	6АI	5,8	1,3
	9	6АI	480	12	22АIII	11,7	34,9
					Итого		36,2
КР42	8	25АIII	5850	2	8АI	5,8	2,3
	12	8АI	480	12	25АIII	11,7	45,0
					Итого		47,3
КР43	5	25АIII	10450	2	8АI	9,6	3,8
	12	8АI	480	20	25АIII	20,9	80,5
					Итого		84,3
КР46	29	12АIII	9770	2	6АI	11,5	2,6
	9	6АI	480	24	12АIII	19,5	17,3
					Итого		19,9
КР47	18	25АIII	9770	2	8АI	9,1	3,6
	12	8АI	480	19	25АIII	19,5	75,1
					Итого		78,7

1-1

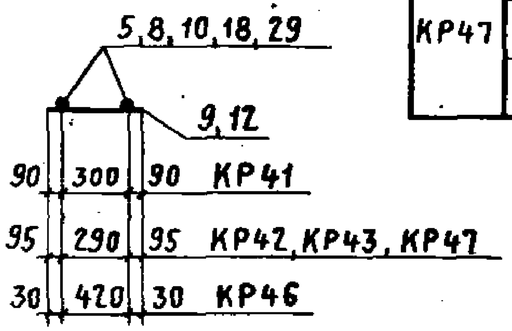

Марка изделия	№ поз.	ф мм	Длина мм	Кол. шт.	Выборка стали ф мм	Общая длина м	Вес кг
Отдельные стержни	2	6АI	380	1	6АI	0,4	0,09
	9	6АI	480	1	6АI	0,5	0,11
	12	8АI	480	1	8АI	0,5	0,20
	14	8АI	380	1	8АI	0,4	0,16
	23	22АIII	4000	1	22АIII	4,0	11,9
	24	20АIII	4000	1	20АIII	4,0	9,9
	25	25АIII	4000	1	25АIII	4,0	15,4
	26	28АIII	4000	1	28АIII	4,0	19,3
	27	32АIII	4050	1	32АIII	4,1	25,9

Узел А

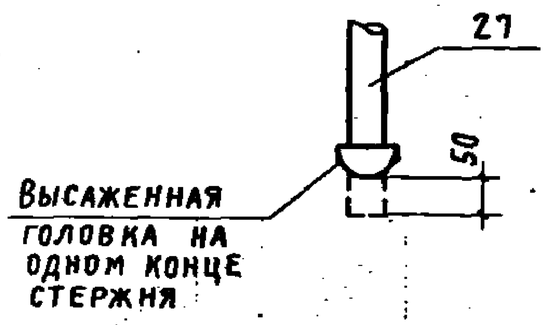

ТК	Колонны высотой 9,6 м	Серия 1.423-3	
1976	Каркасы КР41 ÷ КР43, КР46, КР47	Выпуск 2	Лист 113

ТК	Колонны высотой 9,6 м	Серия 1.423-3	
1976	Отдельные стержни	Выпуск 2	Лист 114

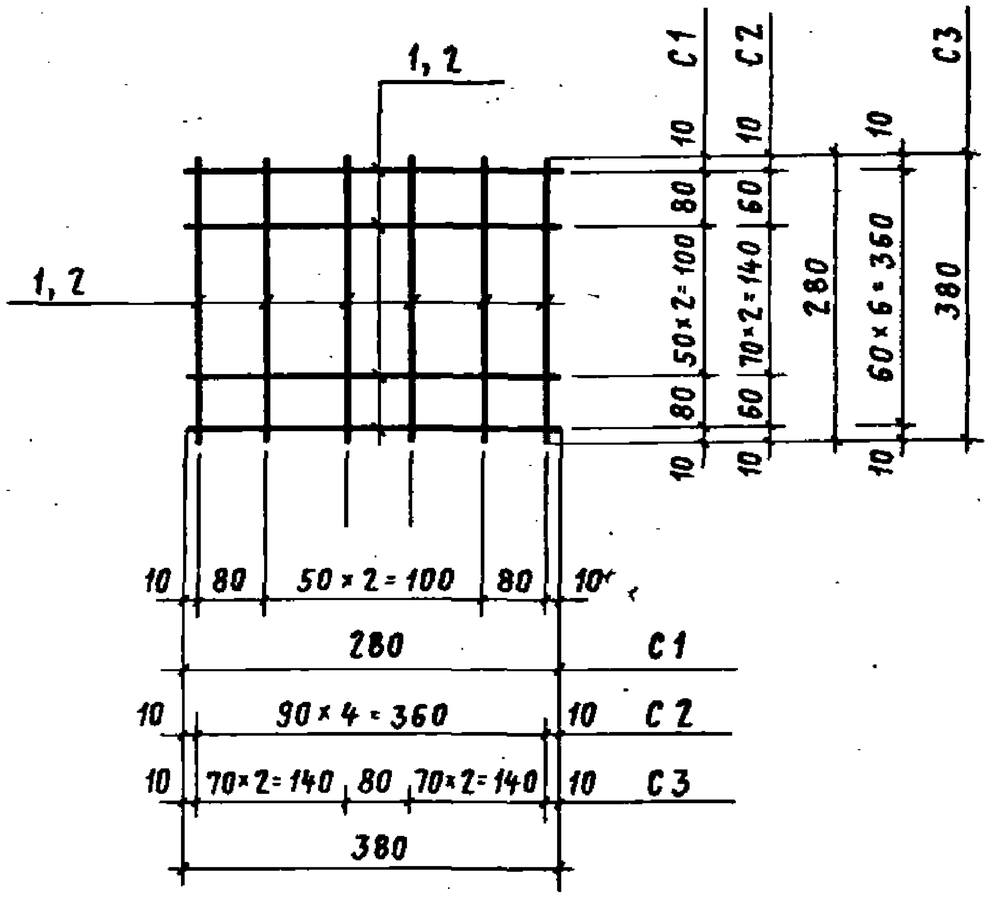

Марка изделия	№ поз.	ф мм	Длина мм	Кол. шт.	Выборка стали ф мм	Общая длина, м	Вес кг
C1	1	8AI	280	10	8AI	2,8	1,1
C2	1	8AI	280	5	8AI	3,3	1,3
	2	8AI	380	5			
C3	2	8AI	380	13	8AI	4,9	1,9

ТК 1976

Сетки C1, C2, C3

Серия 1.423-3 Выпуск 2 Лист 115

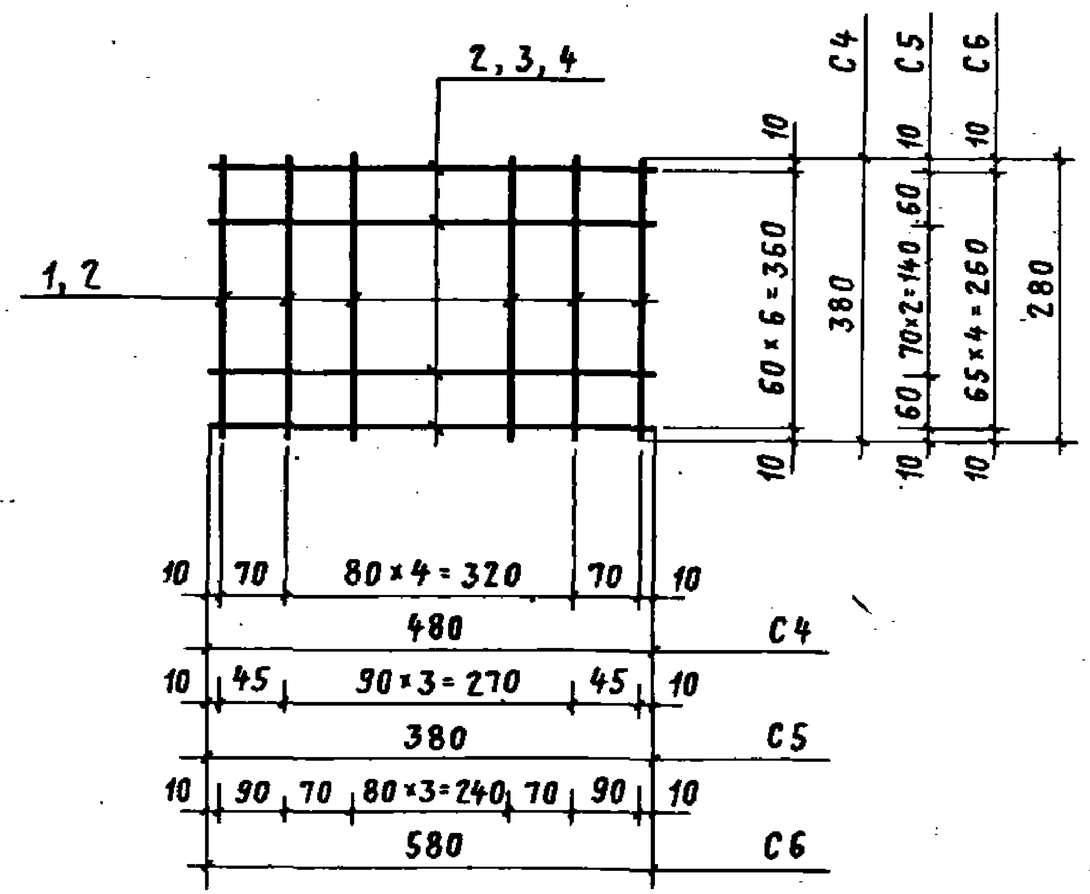

Марка изделия	№ поз.	ф мм	Длина мм	Кол. шт.	Выборка стали ф мм	Общая длина, м	Вес кг
C4	2	8AI	380	7	8AI	6,0	2,4
	3	8AI	480	7			
C5	1	8AI	280	6	8AI	3,6	1,4
	2	8AI	380	5			
C6	1	8AI	280	8	8AI	5,1	2,0
	4	8AI	580	5			

ТК 1976

Сетки C4, C5, C6

Серия 1.423-3 Выпуск 2 Лист 116

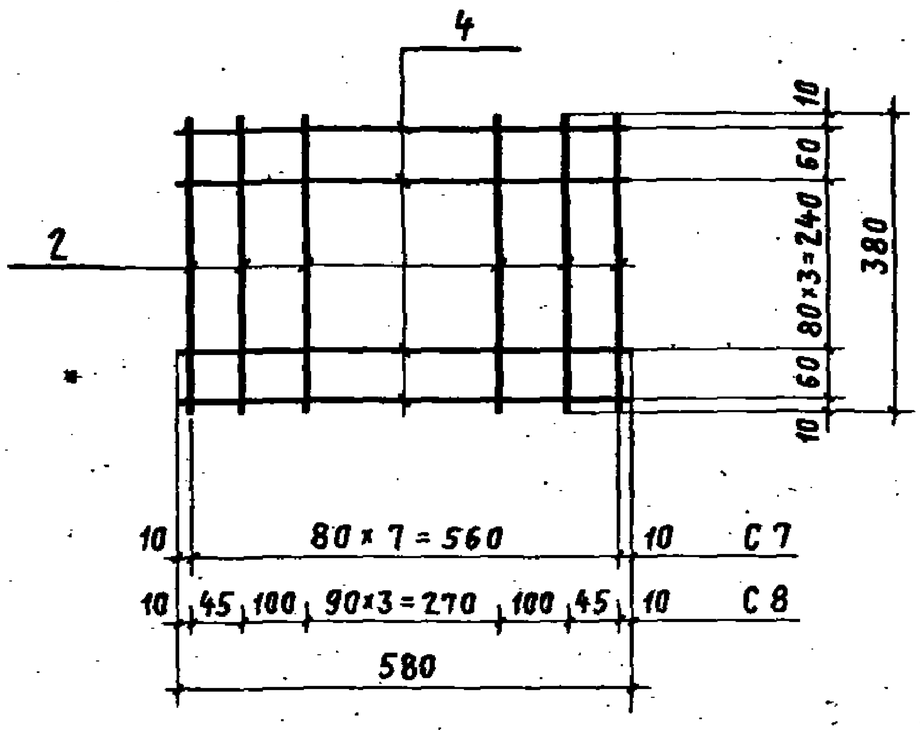

Марка изделия	№ поз.	ф мм	Длина мм	Кол. шт.	Выборка стали ф мм	Общая длина м	Вес кг
C7	2	8AI	380	8	8AI	6,5	2,6
	4	8AI	580	6			
C8	2	8AI	380	8	8AI	6,5	2,6
	4	8AI	580	6			

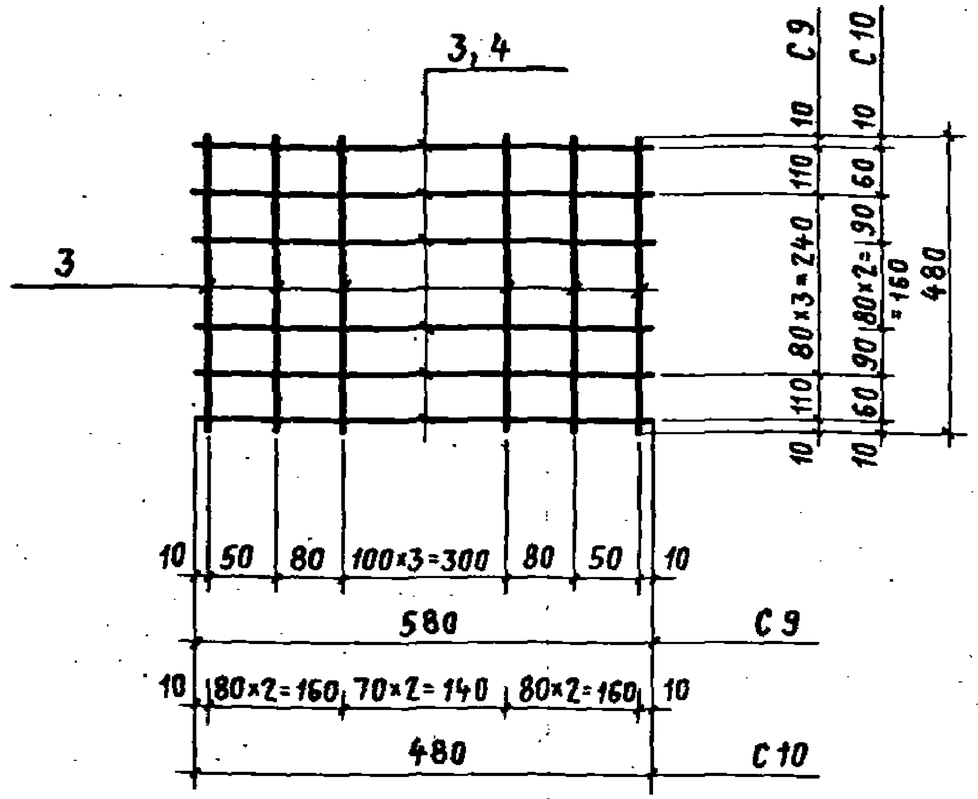

Марка изделия	№ поз.	ф мм	Длина мм	Кол. шт.	Выборка стали ф мм	Общая длина м	Вес кг
C9	3	8AI	480	8	8AI	7,3	2,9
	4	8AI	580	6			
C10	3	8AI	480	14	8AI	6,7	2,7

1976г.
ДАТА ВЫПУСКА
Москва
14770-04 64

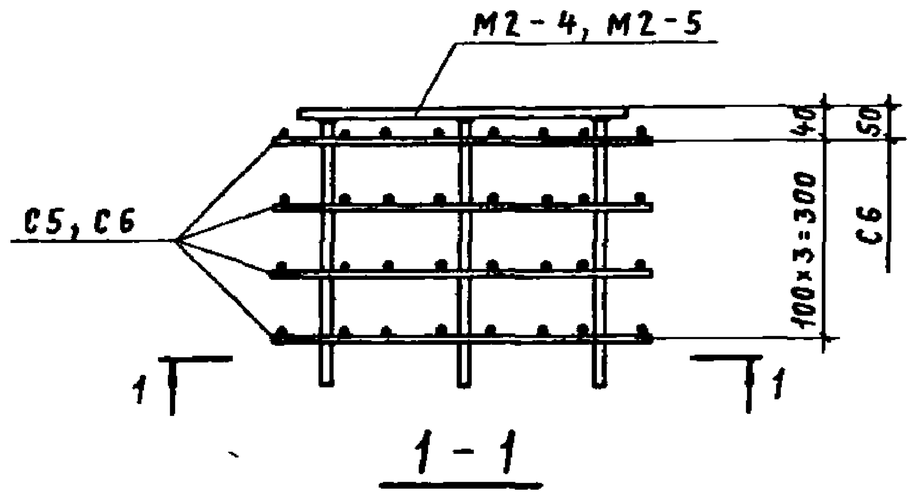

1 - 1

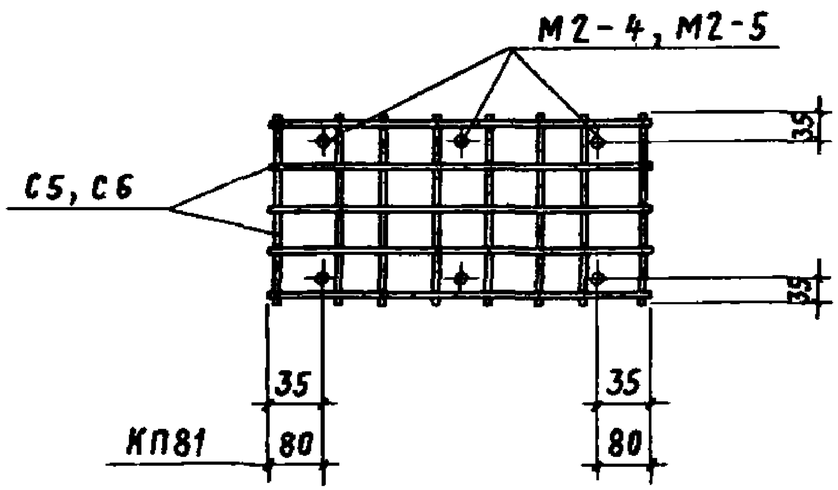

Марка каркаса	Марка изделия	Кол шт	№ листа	Вес кг
КП 80	М2-4	1	126	20,9
	С5	4	116	
КП 81	М2-5	1	126	26,9
	С6	4	116	

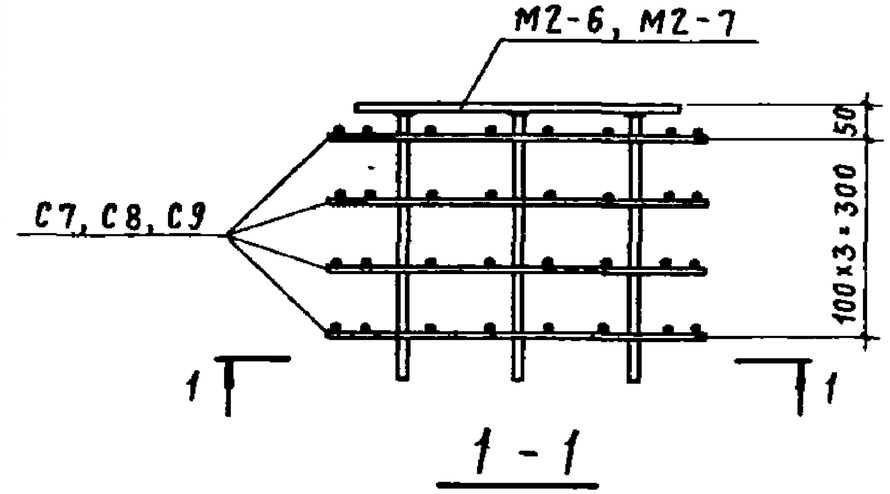

1 - 1

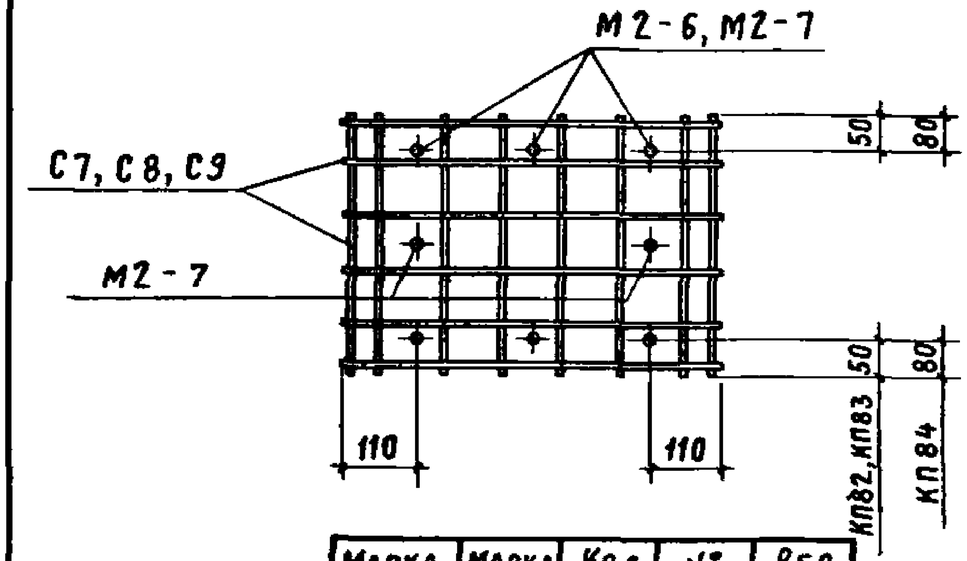

Марка каркаса	Марка изделия	Кол шт	№ листа	Вес кг
КП 82	М2-6	1	127	35,6
	С7	4	117	
КП 83	М2-6	1	127	35,6
	С8	4	117	
КП 84	М2-7	1	127	38,1
	С9	4	118	

1976г
Дата выпуска

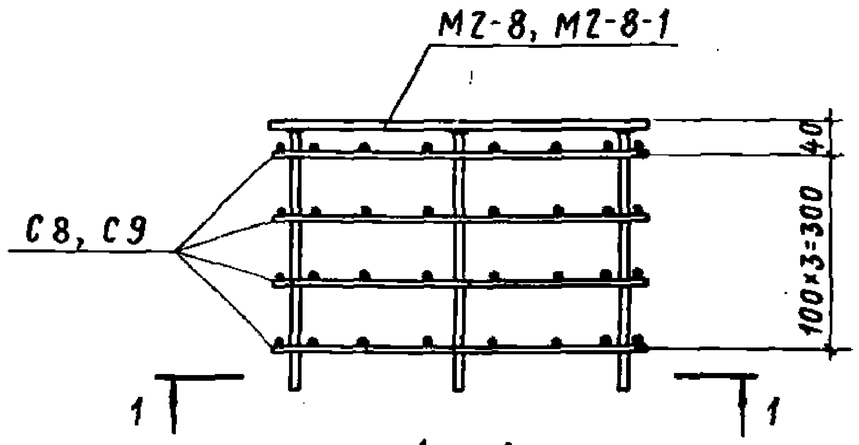

1 - 1

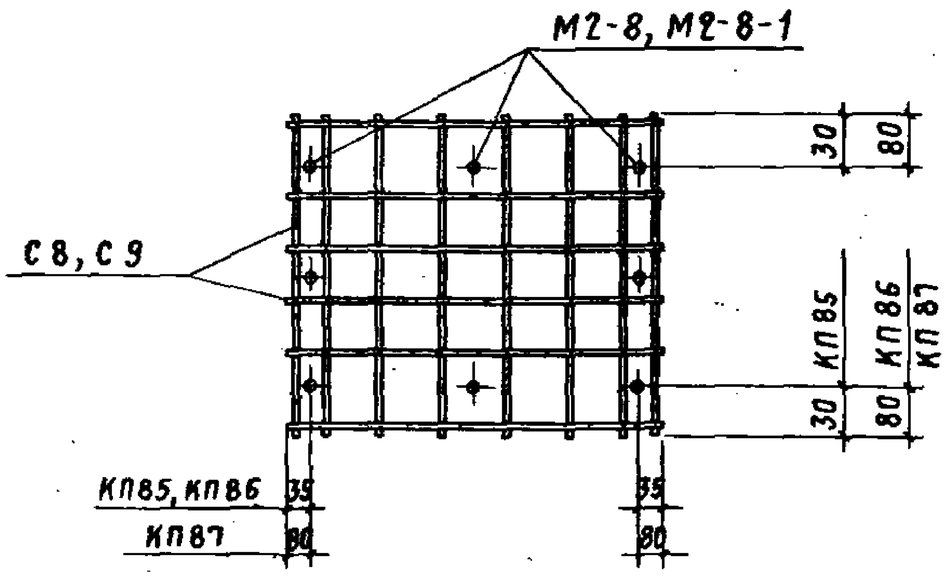

Марка каркаса	Марка изделия	Кол. шт.	№ листа	Вес кг
КП 85	МZ-8	1	128	33,6
	С8	4	117	
КП 86	МZ-8	1	125	34,8
	С9	4	118	
КП 87	МZ-8-1	1	128	34,8
	С9	4	118	

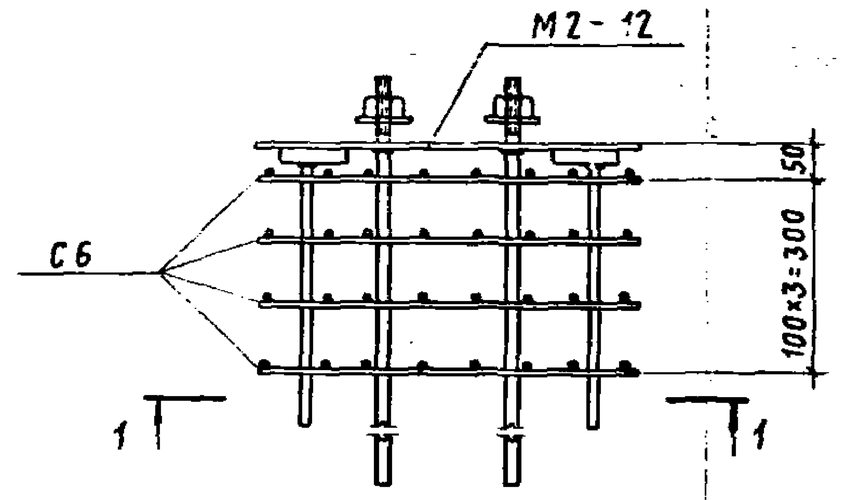

1 - 1

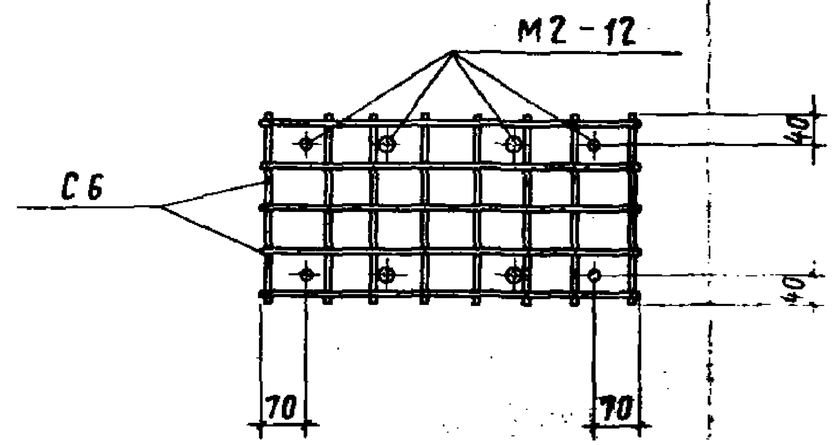

Марка каркаса	Марка изделия	Кол. шт.	№ листа	Вес кг
КП 88	МZ-12	1	131	38,3
	С6	4	116	

Инв. № | Подпись и дата | Взам. инв. №
Рук. бригады Акишина
Дата выпуска
Москва 1976 г.

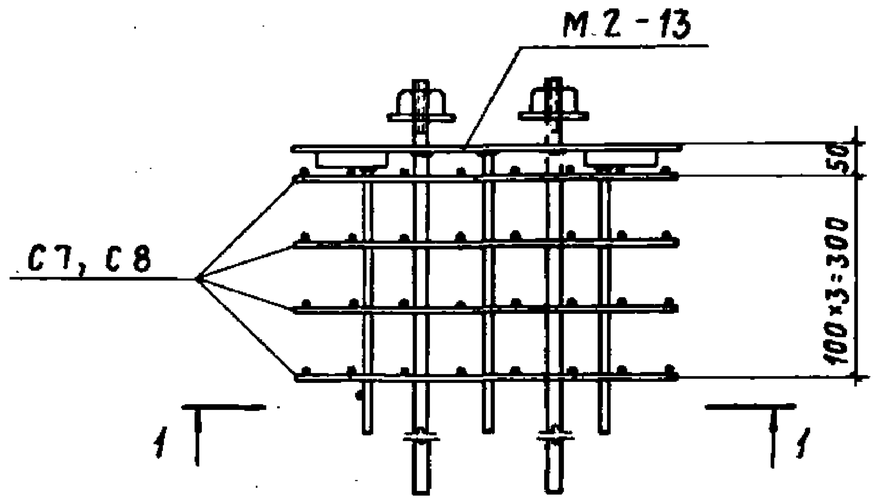

1 - 1

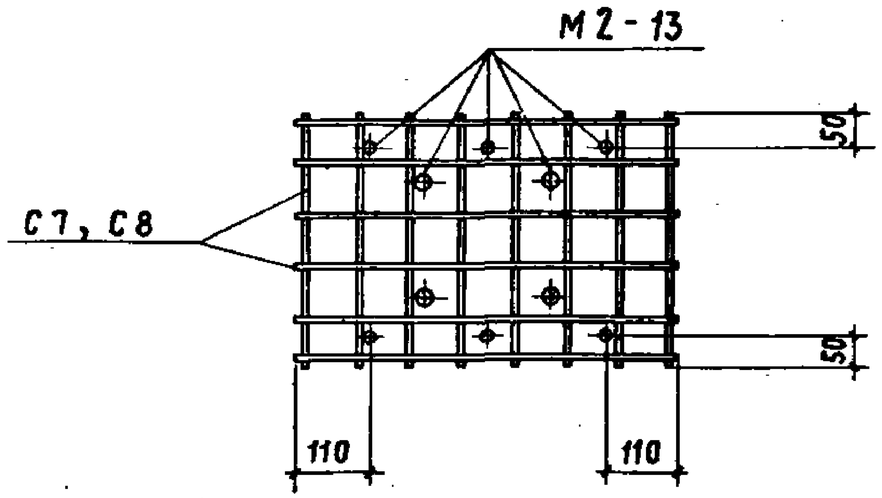

Марка каркаса	Марка изделия	Кол. шт.	№ листа	Вес кг
КП 89	М2-13	1	132	50,2
	С7	4	117	
КП 90	М2-13	1	132	50,2
	С8	4	117	

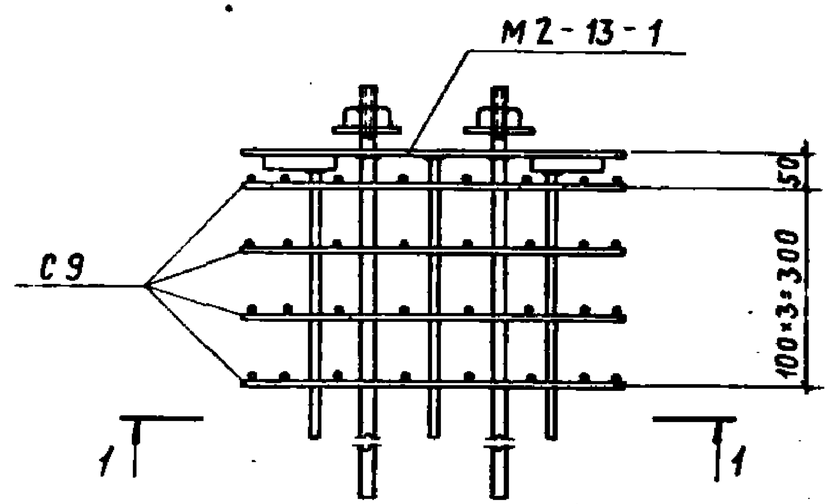

1 - 1

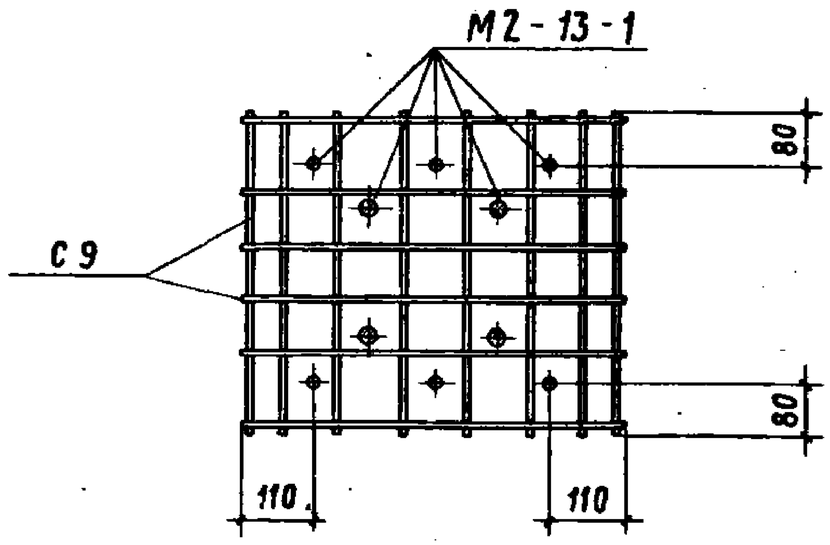

Марка каркаса	Марка изделия	Кол. шт.	№ листа	Вес кг
КП 91	М2-13-1	1	132	51,4
	С9	4	118	

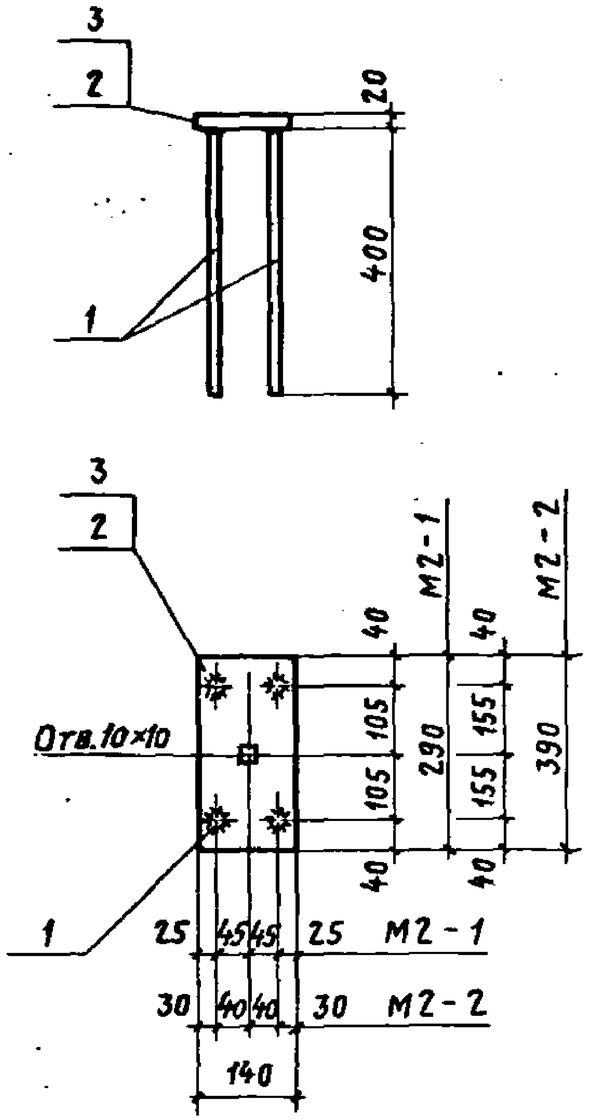

Марка издел.	№ поз.	Сечение	Длина мм	Кол. шт.	Вес, кг одной поз.	Вес, кг всех поз.	Вес, кг издел.
М2-1	1	ф 14А III	400	4	0,5	2,0	8,4
	2	– 140×20	290	1	6,4	6,4	
М2-2	1	ф 14А III	400	4	0,5	2,0	10,6
	3	– 140×20	390	1	8,6	8,6	

Приварку стержней поз. 1 производить втавр под флюсом.

ТК 1976 | Закладные изделия М2-1, М2-2 | Серия 1.423-3 | Выпуск 2 | Лист 125

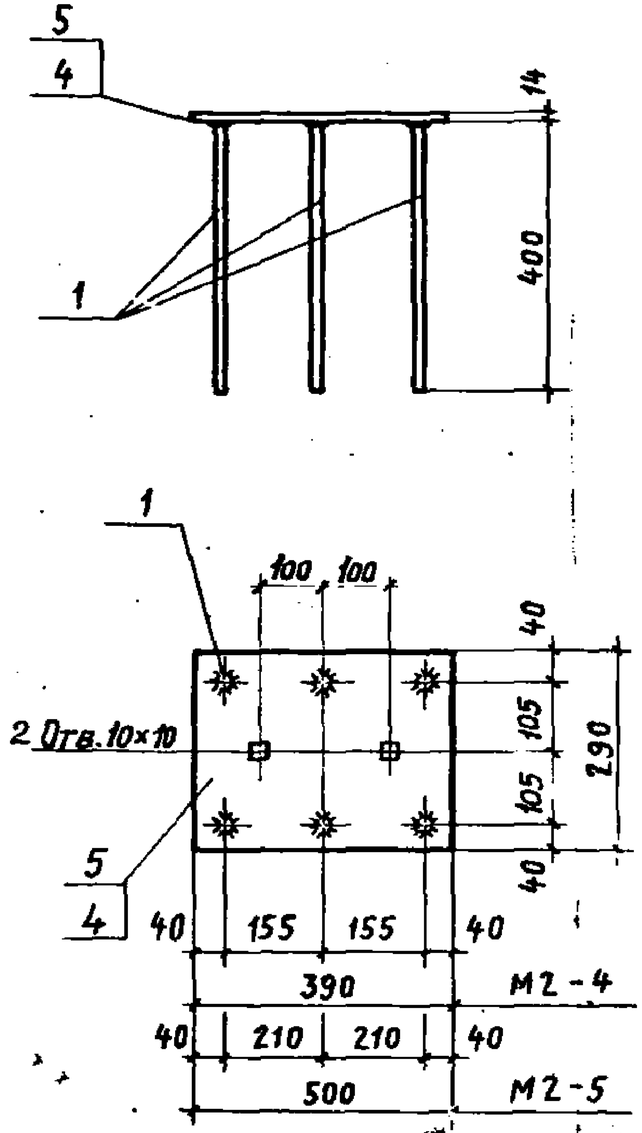

Марка издел.	№ поз.	Сечение	Длина мм	Кол. шт.	Вес, кг одной поз.	Вес, кг всех поз.	Вес, кг издел.
М2-4	1	ф 14А III	400	6	0,5	3,0	15,4
	4	– 290×14	390	1	12,3	12,4	
М2-5	1	ф 14А III	400	6	0,5	3,0	18,9
	5	– 290×14	500	1	15,9	15,9	

Приварку стержней поз. 1 производить втавр под флюсом.

ТК 1976 | Закладные изделия М2-4, М2-5 | Серия 1.423-3 | Выпуск 2 | Лист 126

Рук. бригады Акишина
Дата выпуска
г. Москва

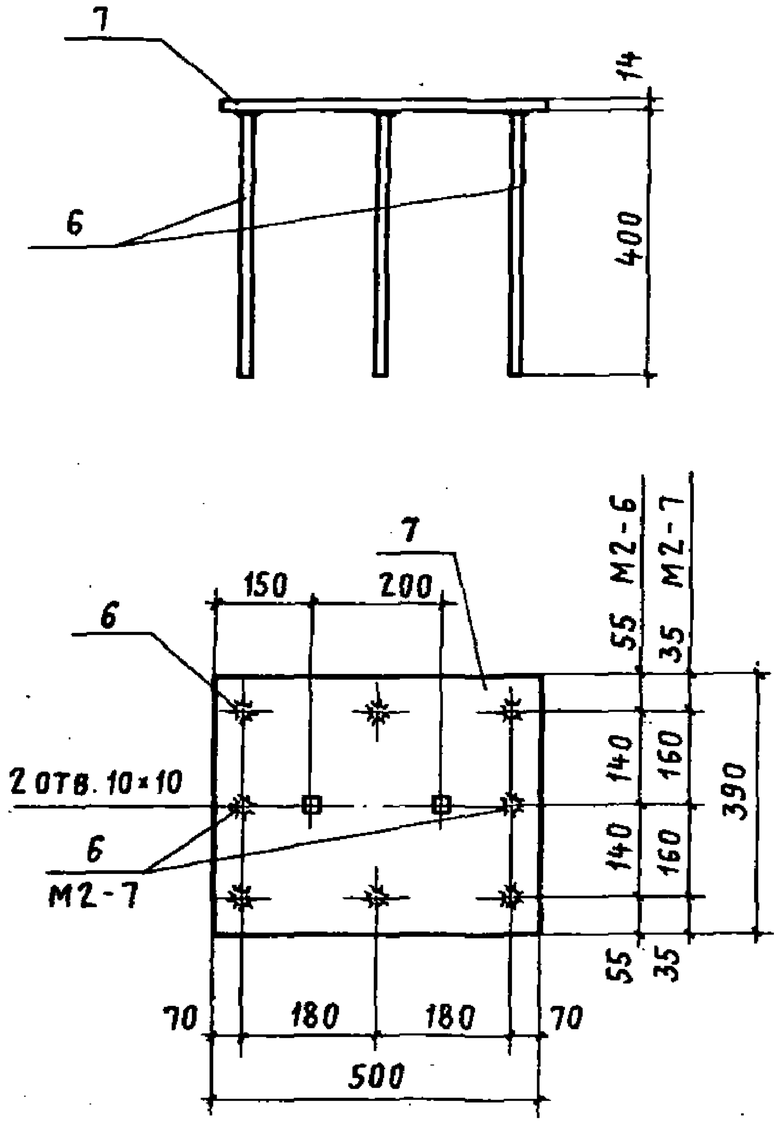

Марка издел.	№ поз.	Сечение	Длина мм	Кол. шт.	Вес, кг одной поз.	Вес, кг всех поз.	Вес, кг издел.
М2-6	6	ф 16 А III	400	6	0,63	3,8	25,2
	7	−390×14	500	1	21,4	21,4	
М2-7	6	ф 16 А III	400	8	0,63	5,1	26,5
	7	−390×14	500	1	21,4	21,4	

Приварку стержней поз. 6 производить втавр под флюсом.

ТК 1976 | Закладные изделия М2-6, М2-7 | Серия 1.423-3 | Выпуск 2 | Лист 127

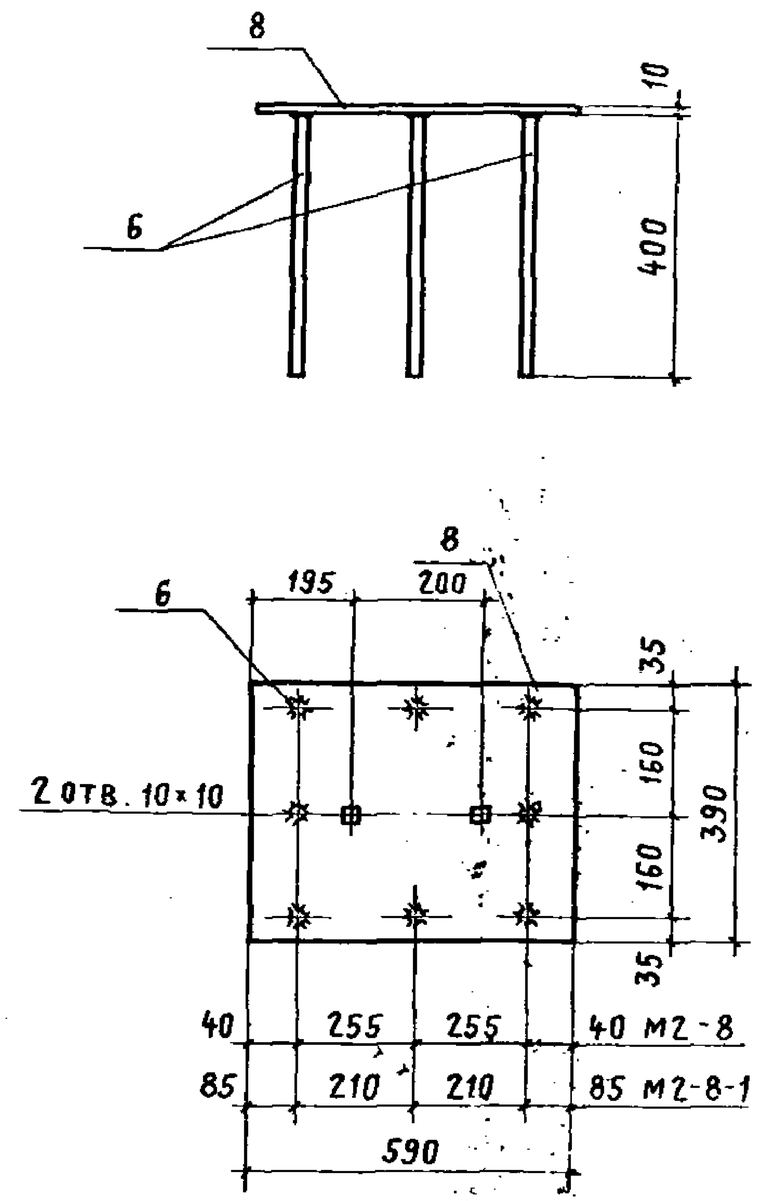

Марка издел.	№ поз.	Сечение	Длина мм	Кол. шт.	Вес, кг одной поз.	Вес, кг всех поз.	Вес, кг издел.
М2-8	6	ф 16 А III	400	8	0,63	5,1	23,2
М2-8-1	8	−390×10	590	1	18,1	18,1	

Приварку стержней поз 6 производить втавр под флюсом (на сварочных автоматах).

ТК 1976 | Закладные изделия М2-8, М2-8-1 | Серия 1.423-3 | Выпуск 2 | Лист 128

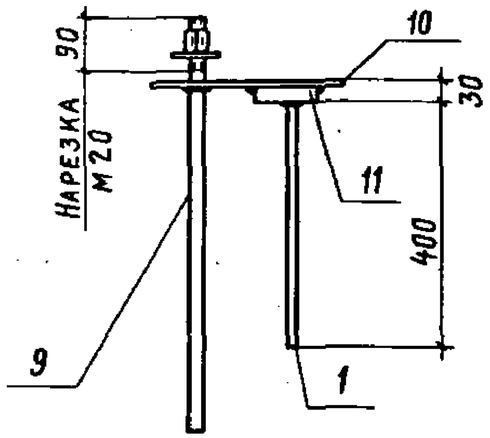

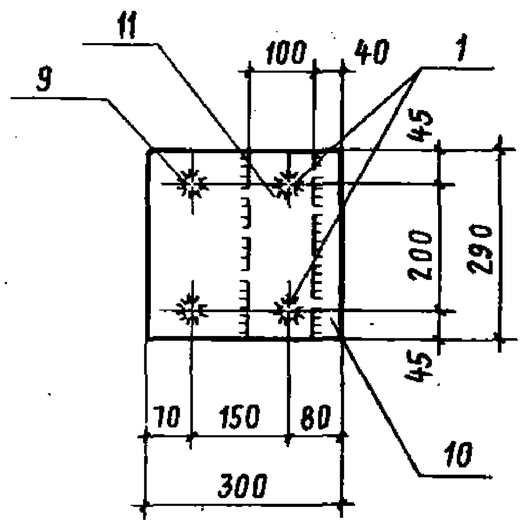

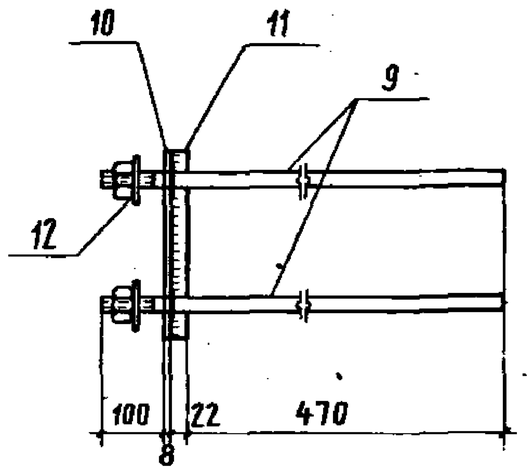

Марка издел.	№ поз.	Сечение	Длина мм	Кол. шт.	Вес, кг одной поз.	Вес, кг всех поз.	Вес, кг издел.
М2-10	1	ф 14 А III	400	2	0,5	1,0	15,3
	9	ф 22 А III	600	2	1,8	3,6	
	10	−290×8	300	1	5,5	5,5	
	11	−100×22	290	1	5,0	5,0	
	12	Гайка М20		2	0,1	0,2	

1. Сварку производить электродами Э42А-Ф.
2. Приварку стержней поз. 1 производить втавр под флюсом, а поз. 9 дуговой сваркой кольцевыми швами.
3. Анкерные болты приварить только с нижней стороны листа.

ТК 1976 | Закладное изделие М2-10 | Серия 1.423-3 | Выпуск 2 | Лист 129

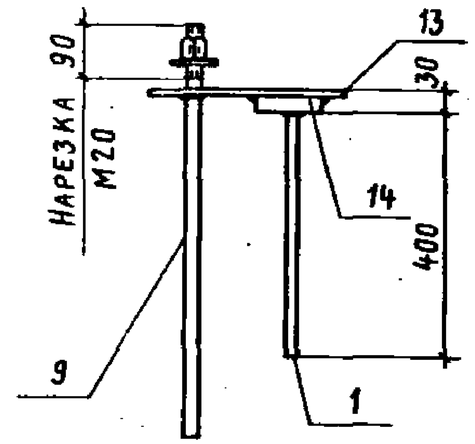

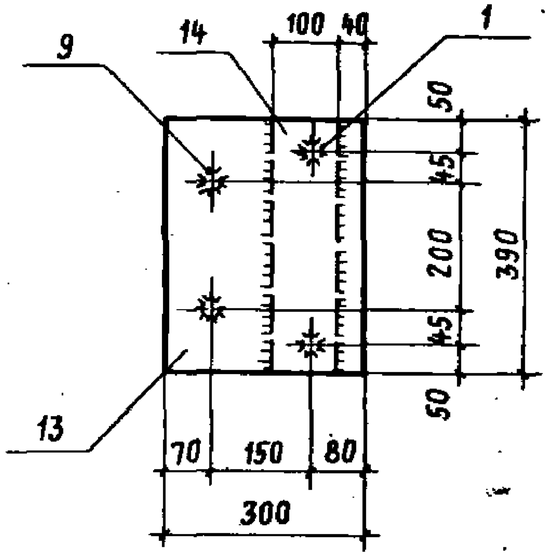

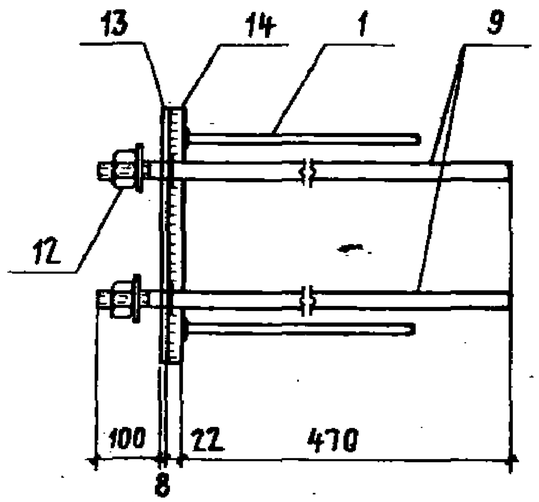

Марка издел.	№ поз.	Сечение	Длина мм	Кол. шт.	Вес, кг одной поз.	Вес, кг всех поз.	Вес, кг издел.
М2-11	1	ф 14 А III	400	2	0,5	1,0	18,8
	9	ф 22 А III	600	2	1,8	3,6	
	12	Гайка М20		2	0,1	0,2	
	13	−300×8	390	1	7,3	7,3	
	14	−100×22	390	1	6,7	6,7	

1. Сварку производить электродами Э42А-Ф.
2. Приварку стержней поз. 1 производить втавр под флюсом, а поз. 9 дуговой сваркой кольцевыми швами.
3. Анкерные болты приварить только с нижней стороны листа.

ТК 1976 | Закладное изделие М2-11 | Серия 1.423-3 | Выпуск 2 | Лист 130

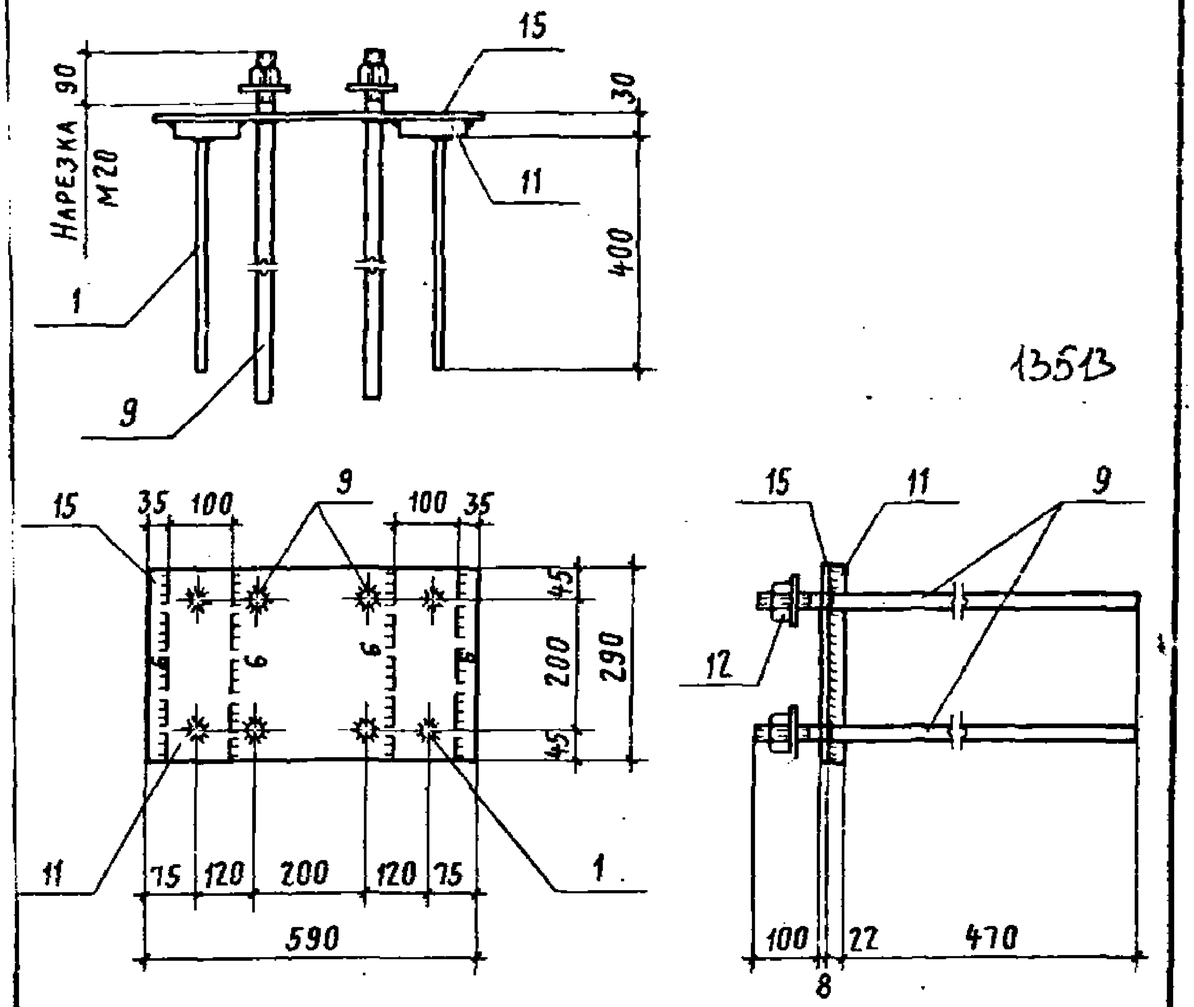

1353

Марка изделия	№ поз.	Сечение	Длина мм	Кол. шт	Вес, кг одной позиции	Вес, кг всех позиций	Изделия
М2-12	1	ф 14 А III	400	4	0,5	2,0	30,3
	9	ф 22 А III	600	4	1,8	7,2	
	11	– 100 × 22	290	2	5,0	10,0	
	12	Гайка М 20		4	0,1	0,4	
	15	– 290 × 8	590	1	10,7	10,7	

Сварку производить электродами Э42А-ф.
Приварку стержней поз. 1 производить втавр под флюсом, а поз. 9 дуговой сваркой кольцевыми швами.
Анкерные болты приварить с нижней стороны листа.

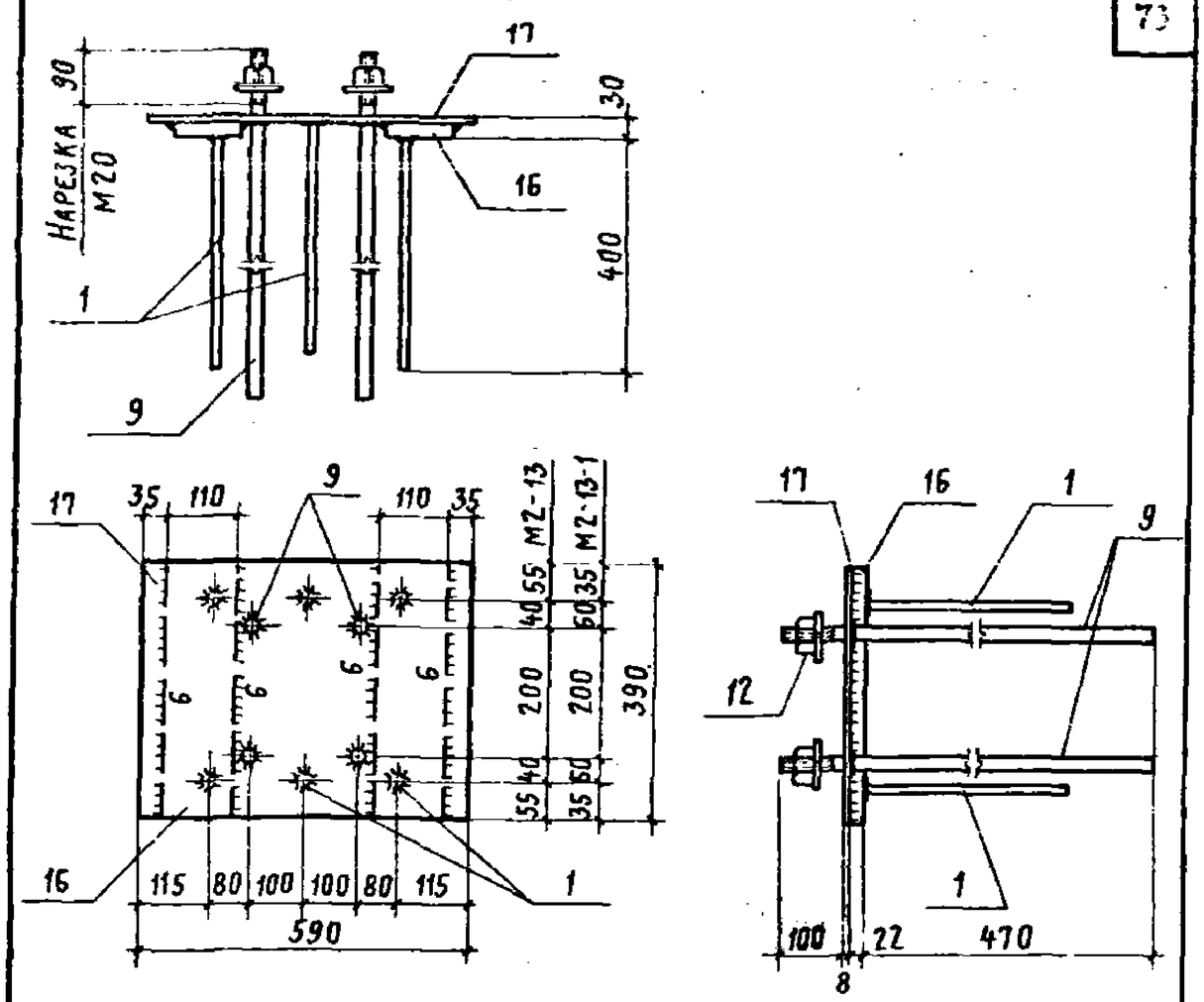

Марка изделия	№ поз.	Сечение	Длина мм	Кол. шт	Вес, кг одной позиции	Вес, кг всех позиций	Изделия
М2-13 М2-13-1	1	ф 14 А III	400	6	0,5	3,0	39,8
	9	ф 22 А III	600	4	1,8	7,2	
	12	Гайка М 20		4	0,1	0,4	
	16	– 110 × 22	390	2	7,4	14,8	
	17	– 390 × 8	590	1	14,4	14,4	

1. Сварку производить электродами Э42А-ф.
2. Приварку стержней поз. 1 производить втавр под флюсом, а поз. 9 дуговой сваркой кольцевыми швами.
3. Анкерные болты приварить с нижней стороны листа.

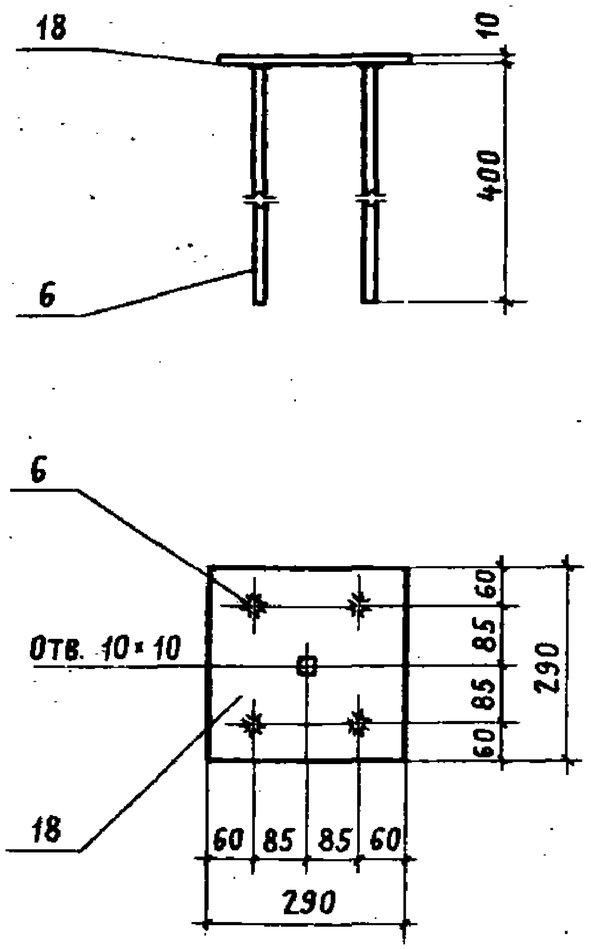

Марка издел.	№ поз.	Сечение	Длина мм	Кол. шт.	Вес, кг одной поз.	Вес, кг всех поз.	Вес, кг издел.
М2-14	6	ф 16 А III	400	4	0,63	2,5	9,1
	18	−290×10	290	1	6,6	6,6	

Приварку стержней поз. 6 производить втавр под флюсом (на сварочных автоматах).

ТК 1976 — Закладное изделие М2-14 — Серия 1.423-3 — Выпуск 2 — Лист 133

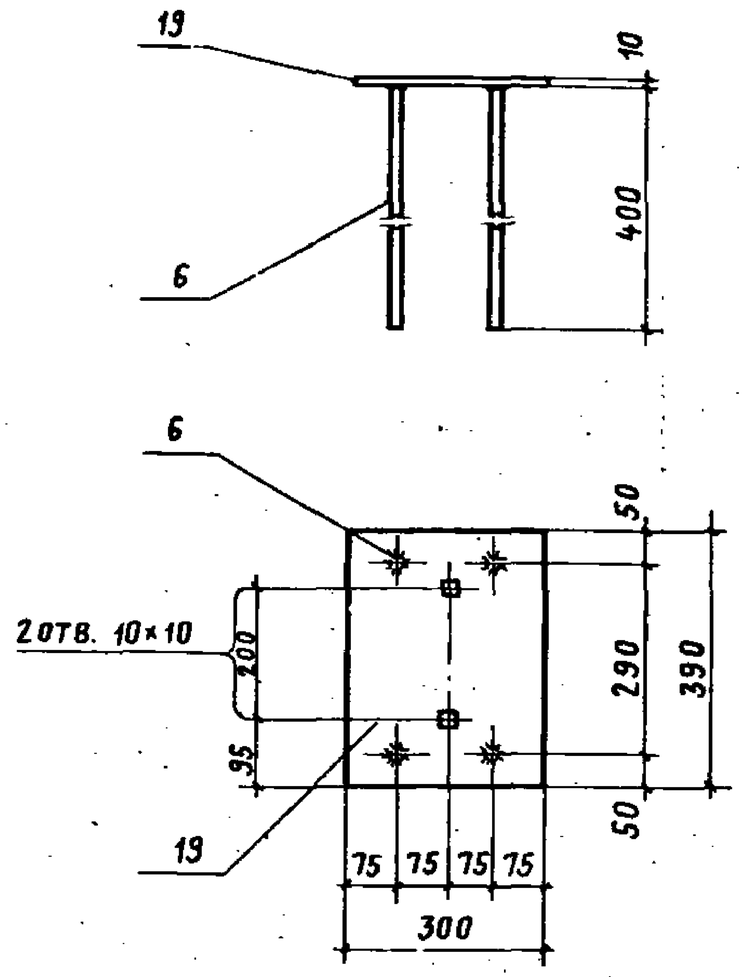

Марка издел.	№ поз.	Сечение	Длина мм	Кол. шт.	Вес, кг одной поз.	Вес, кг всех поз.	Вес, кг издел.
М2-15	6	ф 16 А III	400	4	0,63	2,5	11,7
	19	−300×10	390	1	9,2	9,2	

Приварку стержней поз. 6 производить втавр под флюсом (на сварочных автоматах).

ТК 1976 — Закладное изделие М2-15 — Серия 1.423-3 — Выпуск 2 — Лист 134

Дата выпуска 1976 г.

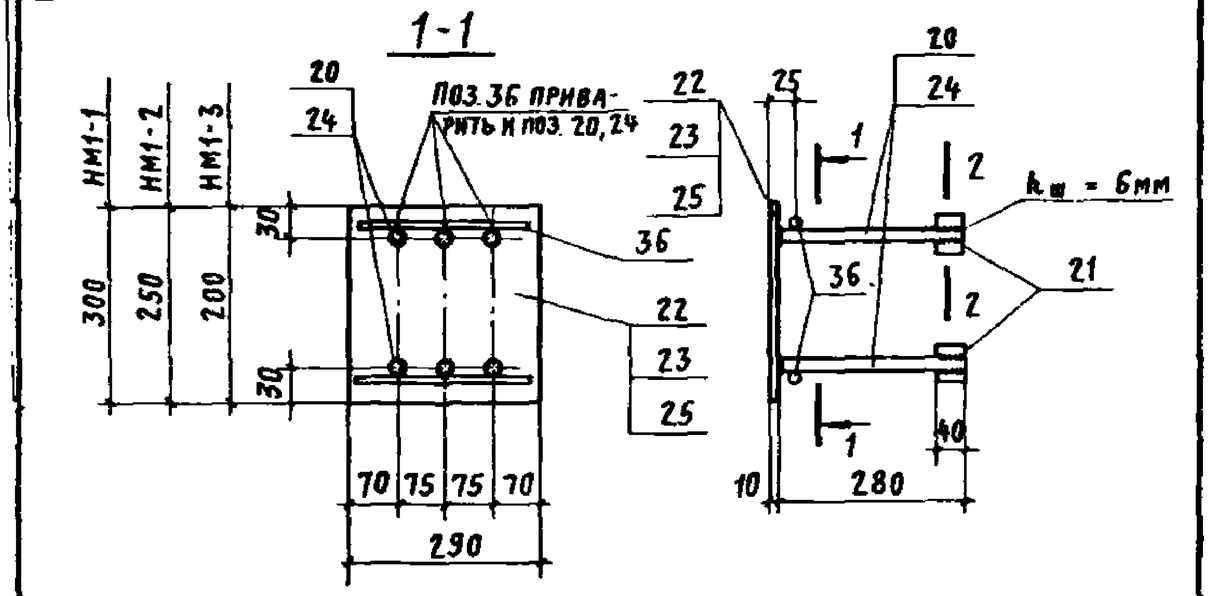

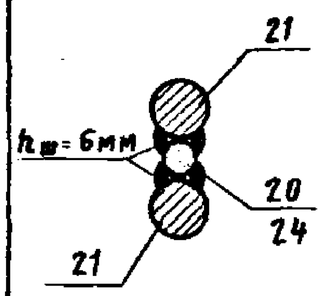

Марка изделия	№ поз.	Сечение	Длина мм	Кол. шт.	Вес, кг одной позиции	Вес, кг всех позиций	Вес, кг изделия
НМ1-1	20	ф 14А III	280	6	0,34	2,0	10,4
	21	ф 22А III	40	12	0,12	1,4	
	22	−300×10	290	1	6,83	6,8	
	36	ф 6А I	—	2	0,1	0,2	
НМ1-2	20	ф 14А III	280	6	0,34	2,0	9,3
	21	ф 22А III	40	12	0,12	1,4	
	23	−250×10	290	1	5,7	5,7	
	36	ф 6А I	—	2	0,1	0,2	
НМ1-3	21	ф 22А III	40	12	0,12	1,4	7,7
	24	ф 12А III	280	6	0,25	1,5	
	25	−200×10	290	1	4,55	4,6	
	36	ф 6А I	—	2	0,1	0,2	

1. Стержни поз. 36 предназначены для фиксации закладных изделий. Привязка этих стержней должна быть строго соблюдена, а длина увязана с сечением колонны (на 20мм меньше ее ширины).
2. Приварку стержней поз. 20, 24 производить втавр под флюсом.

ТК 1976 | Закладные изделия НМ1-1÷НМ1-3 | Серия 1.423-3 | Выпуск 2 | Лист 135

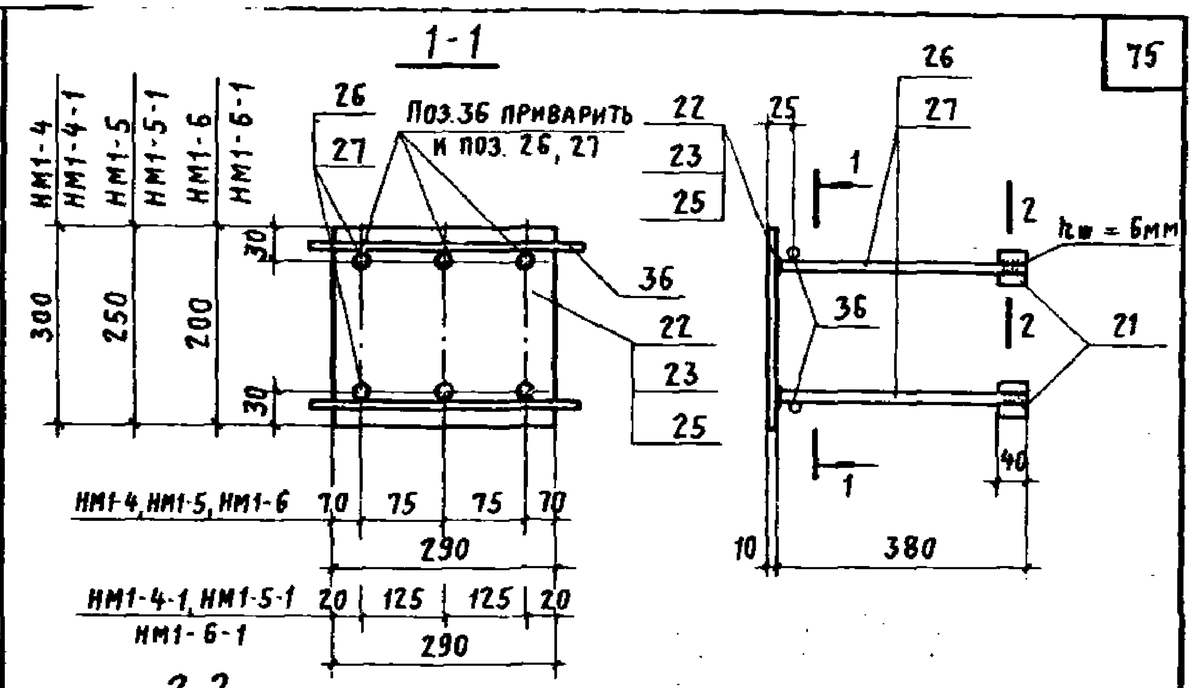

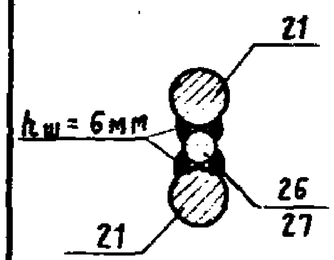

Марка изделия	№ поз.	Сечение	Длина мм	Кол. шт	Вес, кг одной позиции	Вес, кг всех позиций	Вес, кг изделия
НМ1-4 НМ1-4-1	21	ф 22А III	40	12	0,12	1,4	11,2
	26	ф 14А III	380	6	0,46	2,8	
	22	−300×10	290	1	6,83	6,8	
	36	ф 6А I	—	2	0,1	0,2	
НМ1-5 НМ1-5-1	21	ф 22А III	40	12	0,12	1,4	10,1
	26	ф 14А III	380	6	0,46	2,8	
	23	−250×10	290	1	5,7	5,7	
	36	ф 6А I	—	2	0,1	0,2	
НМ1-6 НМ1-6-1	21	ф 22А III	40	12	0,12	1,4	8,2
	27	ф 12А III	380	6	0,34	2,0	
	25	−200×10	290	1	4,55	4,6	
	36	ф 6А I	—	2	0,1	0,2	

1. Стержни поз. 36 предназначены для фиксации закладных изделий. Привязка этих стержней должна быть строго соблюдена, а длина увязана с сечением колонны (на 20мм меньше ее ширины).
2. Приварку стержней поз. 26, 27 производить втавр под флюсом

ТК 1976 | Закладные изделия НМ1-4÷НМ1-6, НМ1-4-1÷НМ1-6-1 | Серия 1.423-3 | Выпуск 2 | Лист 136

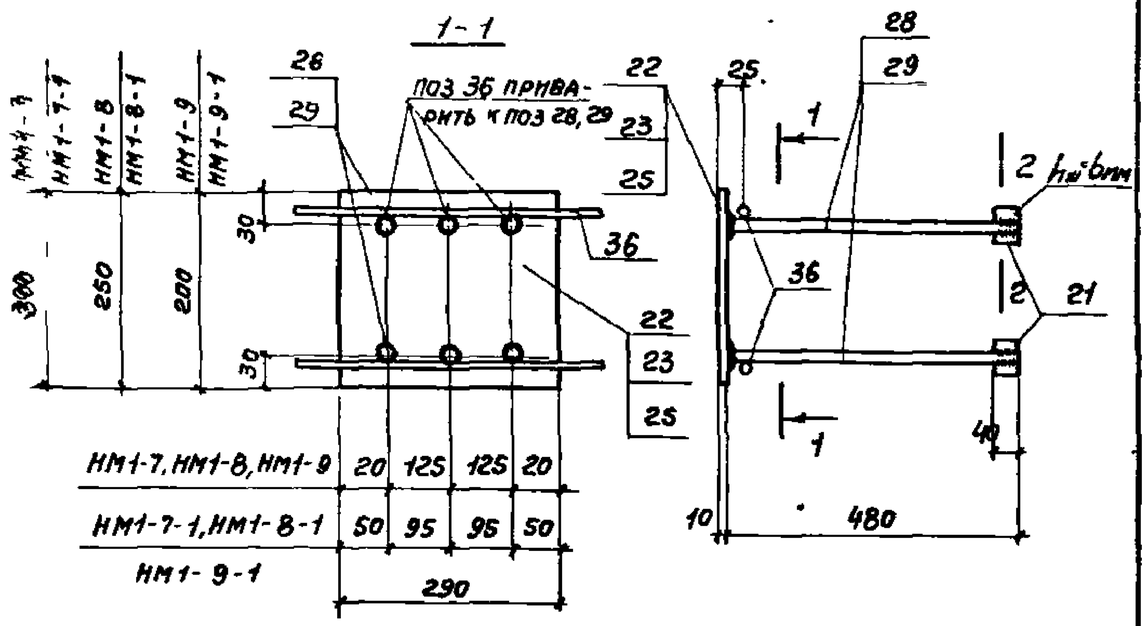

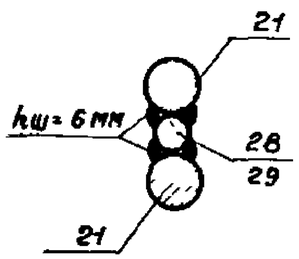

Марка изделия	№ поз.	Сечение	Длина мм	Кол шт	Вес, кг одной позиции	Вес, кг всех позиций	Изделия
НМ1-7 НМ1-7-1	21	ф 22А III	40	12	0,12	1,4	11,9
	28	ф 14А III	480	6	0,58	3,5	
	22	-300×10	290	1	6,83	6,8	
	36	ф 6АI	—	2	0,1	0,2	
НМ1-8 НМ1-8-1	21	ф 22А III	40	12	0,12	1,4	10,8
	28	ф 14А III	480	6	0,58	3,5	
	23	-250×10	290	1	5,7	5,7	
	36	ф 6АI	—	2	0,1	0,2	
НМ1-9 НМ1-9-1	21	ф 22А III	40	12	0,12	1,4	8,8
	29	ф 12А III	480	6	0,43	2,6	
	25	-200×10	290	1	4,55	4,6	
	36	ф 6АI	—	2	0,1	0,2	

1. Стержни поз 36 предназначены для фиксации закладных изделий. Привязка этих стержней должна быть строго соблюдена, а длина увязана с сечением колонны (на 20мм меньше ее ширины).
2. Приварку стержней поз. 28,29 производить втавр под флюсом.

ТК 1976 | Закладные изделия НМ1-7–НМ1-9, НМ1-7-1 ÷ НМ1-9-1 | Серия 1.423-3 | Выпуск 2 | Лист 137

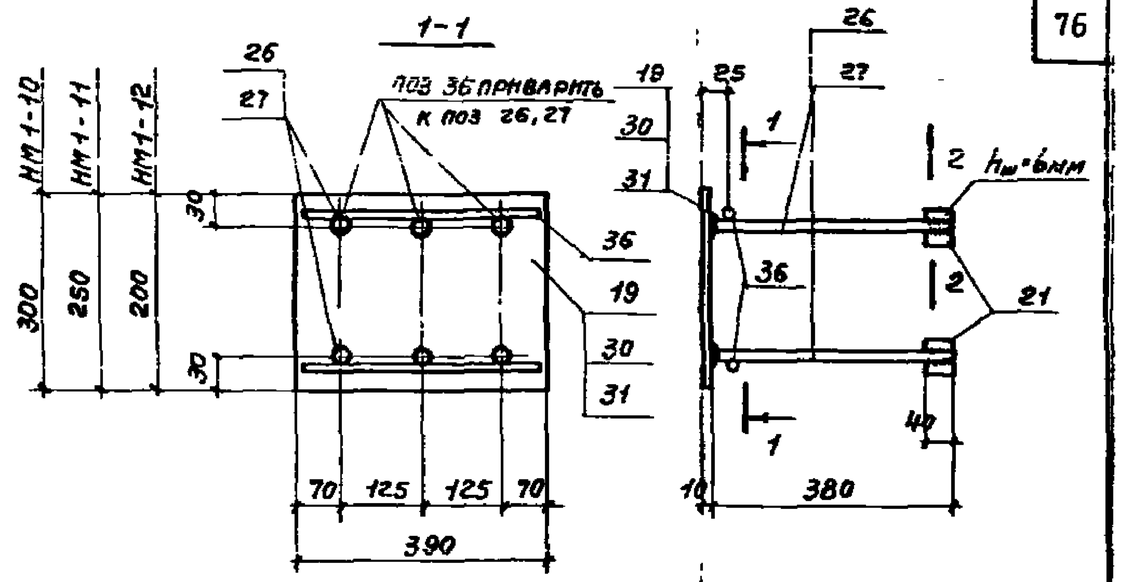

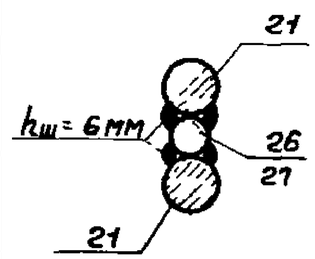

Марка изделия	№ поз.	Сечение	Длина мм	Кол шт	Вес, кг одной позиции	Вес, кг всех позиций	Изделия
НМ1-10	21	ф 22А III	40	12	0,12	1,4	13,6
	26	ф 14А III	380	6	0,46	2,8	
	19	-300×10	390	1	9,2	9,2	
	36	ф 6АI	—	2	0,1	0,2	
НМ1-11	21	ф 22А III	40	12	0,12	1,4	12,1
	26	ф 14А III	380	6	0,46	2,8	
	30	-250×10	390	1	7,7	7,7	
	36	ф 6АI	—	2	0,1	0,2	
НМ1-12	21	ф 22А III	40	12	0,12	1,4	9,7
	27	ф 12А III	380	6	0,34	2,0	
	31	-200×10	390	1	6,1	6,1	
	36	ф 6АI	—	2	0,1	0,2	

1. Стержни поз 36 предназначены для фиксации закладных изделий. Привязка этих стержней должна быть строго соблюдена, а длина увязана с сечением колонны (на 20мм меньше ее ширины).
2. Приварку стержней поз. 26,27 производить втавр под флюсом.

ТК 1976 | Закладные изделия НМ1-10÷НМ1-12 | Серия 1.423-3 | Выпуск 2 | Лист 138

Бук бригадыЕвдокимова
Дата выпуска
Москва

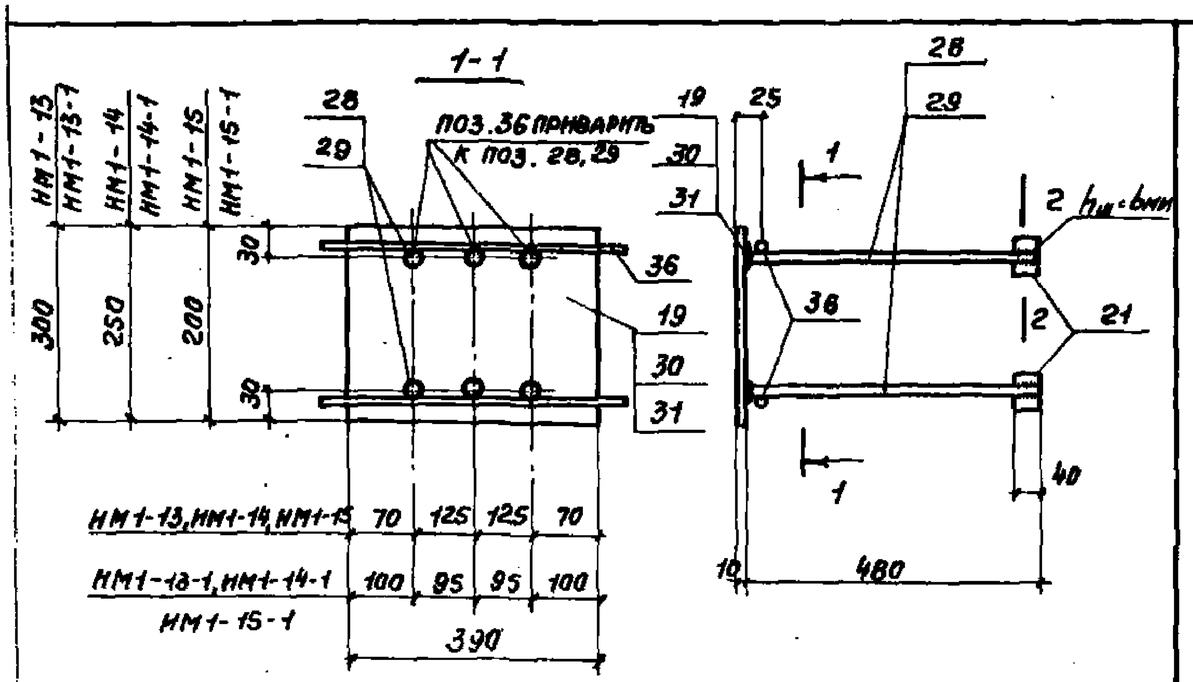

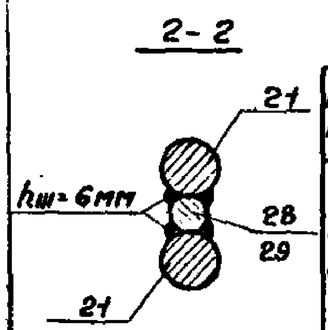

Марка изделия	№ поз.	Сечение	Длина мм	Кол. шт.	Вес, кг одной позиции	Вес, кг всех позиций	Вес, кг изделия
НМ1-13 НМ1-13-1	21	ф 22АIII	40	12	0.12	1.4	14.3
	28	ф 14АIII	480	6	0.58	3.5	
	19	-300×10	390	1	9.2	9.2	
	36	ф 6АI	—	2	0.1	0.2	
НМ1-14 НМ1-14-1	21	ф 22АIII	40	12	0.12	1.4	12.8
	28	ф 14АIII	480	6	0.58	3.5	
	30	-250×10	390	1	7.7	7.7	
	36	ф 6АI	—	2	0.1	0.2	
НМ1-15 НМ1-15-1	21	ф 22АIII	40	12	0.12	1.4	10.3
	29	ф 12АIII	480	6	0.43	2.6	
	31	-200×10	390	1	6.1	6.1	
	36	ф 6АI	—	2	0.1	0.2	

1. Стержни поз.36 предназначены для фиксации закладных изделий. Привязка этих стержней должна быть строго соблюдена, а длина увязана с сечением колонны (на 20мм меньше ее ширины).
2. Приварку стержней поз. 28,29 производить втавр под флюсом.

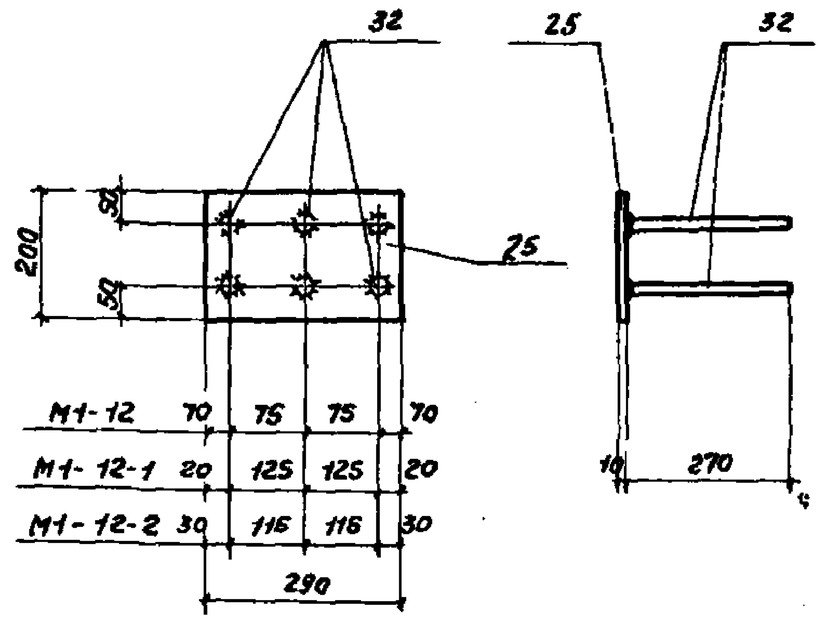

Марка изделия	№ поз.	Сечение	Длина мм	Кол. шт.	Вес, кг одной позиции	Вес, кг всех позиций	Вес, кг изделия
М1-12	32	ф 12АIII	270	6	0.24	1.4	6,0
М1-12-1	25	-200×10	290	1	4,6	4,6	
М1-12-2							

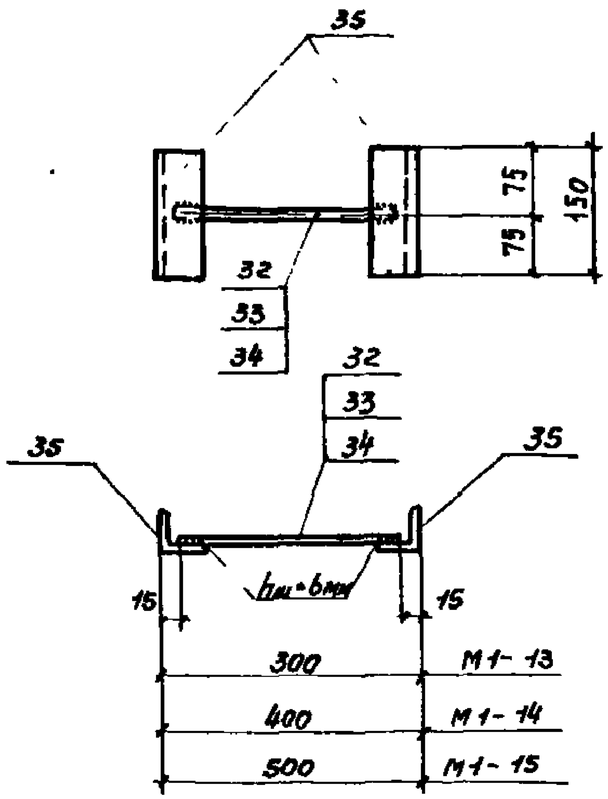

Марка изделия	№ поз.	Сечение	Длина мм	Кол. шт	Вес, кг одной позиции	Вес, кг всех позиций	Вес, кг изделия
М1-13	32	ф 12 А III	270	1	0.24	0.24	1.7
	35	∟63×5	150	2	0.72	1.44	
М1-14	33	ф 12 А III	370	1	0.33	0.33	1.8
	35	∟63×5	150	2	0.72	1.44	
М1-15	34	ф 12 А III	470	1	0.42	0.42	1.9
	35	∟63×5	150	2	0.72	1.44	

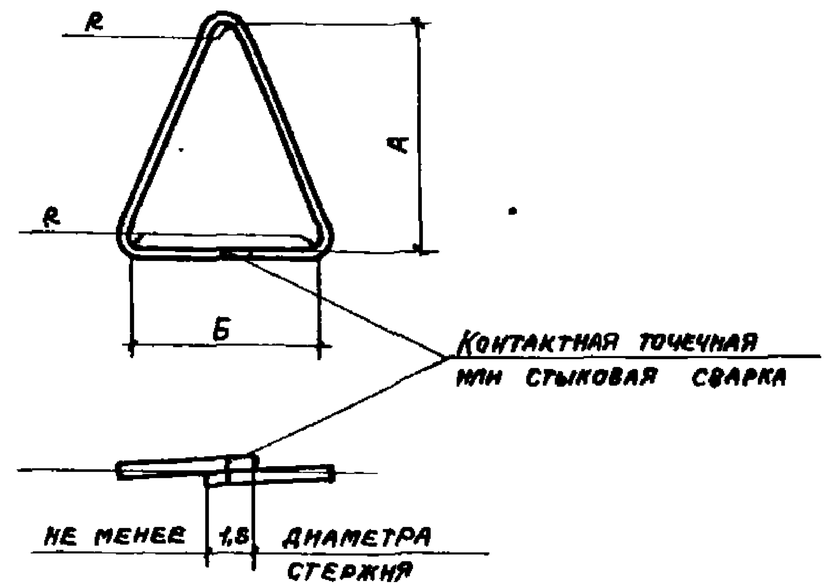

Марка петли	ф мм	Геометрические размеры петли А	Б	R	Длина мм	Вес кг
М10-150	10АI	230	165	30	700	0.43
М12-150	12АI	230	165	30	710	0.63
М14-150	14АI	230	165	30	730	0.90
М16-200	16АI	280	200	30	880	1.39
М18-250	18АI	330	240	30	1030	2.06
М20-250	20АI	350	250	40	1090	2.69
М22-250	22АI	350	250	40	1100	3.28
М25-300	25АI	420	300	40	1300	5.00

Петли изготовлять из горячекатаной арматурной стали класса А-I марок ВСт3сп2 и ВСт3пс2 или класса А-II марки 10ГТ.
При температуре ниже минус 40°С не допускается применение стали марки ВСт3пс2.